www.homework.ir مشاوره و انجام پروژه هاي دانشجويي
دانلود فصلهايي از كتب دانشگاهي

معماری کامپیوتر

نویسنده

موریس مانو

www.m-molaei.mihanblog.com

فهرست مطالب

فصل ۱: مدارهای منطقی دیجیتال ۱

۱-۱ کامپیوترهای دیجیتال ۱
۱-۲ گیت‌های منطقی ۴
۱-۳ جبر بول ۷
۱-۴ ساده سازی با نقشه ۱۱
۱-۵ مدارهای ترکیبی ۱۸
۱-۶ فلیپ فلاپها ۲۲
۱-۷ مدارهای ترتیبی ۲۹
مسائل ۳۸

فصل ۲: قطعات دیجیتال..... ۴۱

۲-۱ مدارهای مجتمع ۴۱
۲-۲ دیکدرها ۴۴
۲-۳ مولتی پلکسرها ۴۸
۲-۴ ثبات‌ها ۵۰
۲-۵ شیفت رجیسترها ۵۴
۲-۶ شمارنده‌های دودویی ۵۷
۲-۷ واحد حافظه ۶۱
مسائل ۶۵

فصل ۳: نمایش داده‌ها ۶۸

۳-۱ انواع داده‌ها ۶۸
۳-۲ متمم‌ها ۷۶
۳-۳ نمایش ممیز - ثابت ۷۹
۳-۴ نمایش ممیز شناور ۸۵
۳-۵ انواع دیگر کدهای دودویی ۸۶
۳-۶ کدهای آشکارسازی خطا ۸۹
مسائل ۹۲

فصل ۴: انتقال ثبات‌ها و ریزعمل‌ها..... ۹۴

۴-۱ زبان انتقال ثبات ۹۴
۴-۲ انتقال ثبات ۹۶

www.homework.ir

۴-۳ انتقال‌های گذرگاهی و حافظه‌ای ۹۹
۴-۴ ریزعمل‌های حسابی ۱۰۳
۴-۵ ریزعمل‌های منطقی ۱۱۰
۴-۶ ریزعمل‌های شیفت ۱۱۵
۴-۷ واحد حساب، منطق و شیفت ۱۱۸
مسائل ۱۲۰

فصل ۵: سازمان و طراحی یک کامپیوتر پایه ۱۲۴
۵-۱ کدهای دستورالعمل‌ها ۱۲۴
۵-۲ ثبات‌های کامپیوتر ۱۲۸
۵-۳ دستورالعمل‌های کامپیوتر ۱۳۳
۵-۴ زمانبندی و کنترل ۱۳۶
۵-۵ سیکل دستورالعمل ۱۴۰
۵-۶ دستورالعمل‌های ارجاع به حافظه ۱۴۵
۵-۷ ورودی - خروجی و وقفه ۱۵۰
۵-۸ تشریح کامل کامپیوتر ۱۵۷
۵-۹ طراحی کامپیوتر پایه ۱۵۹
۵-۱۰ طراحی مدار منطقی انباره ۱۶۴
مسائل ۱۶۸

فصل ۶: برنامه نویسی کامپیوتر پایه ۱۷۳
۶-۱ مقدمه ۱۷۳
۶-۲ زبان ماشین ۱۷۴
۶-۳ زبان اسمبلی ۱۷۹
۶-۴ اسمبلر ۱۸۳
۶-۵ حلقه در برنامه‌نویسی ۱۹۰
۶-۶ برنامه‌نویسی اعمال حسابی و منطقی ۱۹۳
۶-۷ زیرروال‌ها ۱۹۸
۶-۸ برنامه‌نویسی ورودی - خروجی ۲۰۲
مسائل ۲۰۹

فصل ۷: کنترل ریز برنامه‌نویسی شده ۲۱۳
۷-۱ حافظه کنترل ۲۱۳
۷-۲ دنبال کردن آدرس ۲۱۶

www.m-molaei.mihanblog.com

۳-۷ مثال ریزبرنامه ۲۲۱
۴-۷ طراحی واحد کنترل ۲۳۱
مسائل ۲۳۶

فصل ۸: واحد مرکزی پردازش ۲۴۰
۱-۸ مقدمه ۲۴۰
۲-۸ سازمان ثبات‌های عمومی ۲۴۱
۳-۸ سازمان پشته ۲۴۶
۴-۸ قالب دستورالعمل‌ها ۲۵۴
۵-۸ روشهای آدرس دهی ۲۵۹
۶-۸ انتقال و دستکاری داده‌ها ۲۶۵
۷-۸ کنترل برنامه ۲۷۲
۸-۸ کامپیوتر کم دستور RISC ۲۸۲
مسائل ۲۹۱

فصل ۹: پردازش خط لوله‌ای و برداری..... ۲۹۸
۱-۹ پردازش موازی ۲۹۸
۲-۹ خط لوله ۳۰۱
۳-۹ خط لوله حسابی ۳۰۶
۴-۹ خط لوله دستورالعمل ۳۰۹
۵-۹ خط لوله RISC ۳۱۴
۶-۹ پردازش برداری ۳۱۹
۷-۹ پردازشگر آرایه ۳۲۶
مسائل ۳۲۸

فصل ۱۰: معماری کامپیوتر ۳۳۱
۱-۱۰ مقدمه ۳۳۱
۲-۱۰ جمع و تفریق ۳۳۲
۳-۱۰ الگوریتم ضرب ۳۳۸
۴-۱۰ الگوریتم‌های تقسیم ۳۴۵
۵-۱۰ عمل های حسابی ممیز شناور ۳۵۲
۶-۱۰ واحد حساب دهدهی ۳۶۲
۷-۱۰ اعمال حسابی دهدهی ۳۶۸
مسائل ۳۷۴

www.homework.ir

فصل ۱۱ : سازمان ورودی - خروجی ۳۷۹

۱۱-۱ وسایل جانبی ۳۷۹
۱۱-۲ واسطه ورودی - خروجی ۳۸۳
۱۱-۳ انتقال غیرهمزمان داده ۳۹۰
۱۱-۴ شیوه‌های انتقال ۴۰۱
۱۱-۵ وقفه اولویت دار ۴۰۶
۱۱-۶ دستیابی مستقیم به حافظه (DMA) ۴۱۶
۱۱-۷ پردازنده ورودی و خروجی IOP ۴۲۰
۱۱-۸ تبادل اطلاعات سری ۴۳۰
مسائل ۴۴۱

فصل ۱۲ : سازمان حافظه ۴۴۵

۱۲-۱ سلسله مراتب حافظه ۴۴۵
۱۲-۲ حافظه اصلی ۴۴۸
۱۲-۳ حافظه کمکی ۴۵۴
۱۲-۴ حافظه تداعیگر ۴۵۷
۱۲-۵ حافظه کش ۴۶۳
۱۲-۶ حافظه مجازی ۴۷۱
۱۲-۷ سخت افزار مدیریت حافظه ۴۷۸
مسائل ۴۸۵

فصل ۱۳ : چند پردازنده‌ها ۴۸۹

۱۳-۱ مشخصات چند پردازنده‌ها ۴۸۹
۱۳-۲ ساختارهای اتصالات متقابل ۴۹۱
۱۳-۳ داوری بین پردازنده‌ها ۵۰۰
۱۳-۴ ارتباط و همگامی بین پردازنده‌ها ۵۰۷
۱۳-۵ همبستگی حافظه کش ۵۱۰
مسائل ۵۱۴

www.homework.ir

۱ مدارهای منطقی دیجیتال

۱-۱ کامپیوترهای دیجیتال
۱-۲ گیت‌های منطقی
۱-۳ جبر بول
۱-۴ ساده سازی با نقشه
۱-۵ مدارهای ترکیبی
۱-۶ فلیپ فلاپها
۱-۷ مدارهای ترتیبی

۱-۱ کامپیوترهای دیجیتال

کامپیوتر دیجیتال سیستمی دیجیتالی[1] (رقمی) است که انواع کارهای محاسباتی را انجام می‌دهد. کلمه دیجیتال بدان معنی است که اطلاعات در کامپیوتر توسط متغیرهایی که تعداد محدودی از مقادیر گسسته را بخود اختصاص می‌دهند نمایش داده می‌شوند. این مقادیر در داخل کامپیوتر بوسیله اجزائی که می‌توانند تعداد محدودی از حالت‌های گسسته را در خود حفظ کنند پردازش می‌شوند. مثلاً ارقام دهدهی 0، 1، 2، ... 9، ده مقدار گسسته را فراهم می‌آورند. اولین کامپیوترهای الکترونیک دیجیتال که در اواخر دهه ۱۹۴۰ ساخته شدند اساساً برای محاسبات عددی بکار می‌رفتند. در این مورد، عناصر گسسته ارقام هستند و در واقع اصطلاح کامپیوتر دیجیتال از این کاربرد گرفته شده است. در عمل، کامپیوترهای دیجیتال با قابلیت اطمینان بیشتری کار می‌کنند بشرطی که تنها از دو حالت استفاده شود. به دلیل محدودیت‌های فیزیکی اجزاء، و نیز بعلت گرایش انسان به منطق دودویی (یعنی بکارگیری

1– Digital

www.m-molaei.mihanblog.com

عبارات صحیح و غلط، بله یا خیر) قطعات دیجیتال که مقید به نگهداری مقادیر گسسته هستند مقید به نگهداری و حفظ فقط دو مقدار که دودویی[1] نامیده می‌شوند نیز می‌باشند.

کامپیوترهای دیجیتال از سیستم اعداد دودویی[2] استفاده می‌کنند که دو رقم بیشتر ندارد: 0 و 1. یک رقم دودویی بیت خوانده می‌شود. اطلاعات در کامپیوترهای دیجیتال بوسیله گروههایی از بیت‌ها نشان داده می‌شوند. با استفاده از تکنیک‌های کدگذاری، گروه‌های بیت‌ها نه تنها برای نمایش اعداد دودویی بلکه برای سایر سمبل‌های گسسته، همچون ارقام دهدهی یا حروف الفبا نیز بکار برده می‌شوند. با استفاده صحیح از مجموعه‌های دودویی و بکارگیری روشهای مختلف کدگذاری می‌توان گروه‌های بیت‌ها را برای ساخت مجموعه‌های کامل دستورالعمل[3]ها جهت انجام محاسبات مختلف بکار برد.

برخلاف اعداد دهدهی متداول که سیستم مبنای 10 را بکار می‌برند، اعداد دودویی سیستم مبنای 2 با دو رقم 0 و 1 را استفاده می‌نمایند. معادل دهدهی یک عدد دودویی را می‌توان با بسط آن به صورت یک سری از توان‌های 2 بدست آورد. مثلاً عدد دودویی 1001011 کمیتی را نشان می‌دهد که قابل تبدیل به یک عدد دهدهی است و از ضرب هر بیت در توان صحیحی از 2 بترتیب زیر بدست می‌آید:

$$1 \times 2^6 + 0 \times 2^5 + 0 \times 2^4 + 1 \times 2^3 + 0 \times 2^2 + 1 \times 2^1 + 1 \times 2^0 = 75$$

هفت بیت 1001011 یک عدد دودویی را نشان می‌دهند که معادل دهدهی آن 75 است. با این وجود همین گروه هفت بیتی وقتی بعنوان کد دودویی حروف الفبا در نظر گرفته شود نمایشگر حرف K است. این گروه می‌تواند یک کد کنترلی را هم برای مشخص کردن برخی تصمیمات منطقی در کامپیوترهای دیجیتال نمایش دهد. به بیان دیگر، گروه بیت‌ها در یک کامپیوتر دیجیتال برای نمایش بسیاری از چیزهاست. این مطلب شبیه به مفهوم استفاده از حروف الفبا یکسان در ساخت زبانهای مختلف مانند انگلیسی و فرانسه است.

گاهی اوقات یک سیستم کامپیوتر به دو بخش عملیاتی با ماهیت نرم‌افزاری[4] و سخت افزاری[5] تقسیم می‌گردد. سخت افزار کامپیوتر شامل تمام قطعات الکترونیک و الکترومکانیک تشکیل دهنده ماهیت فیزیکی آن است. نرم‌افزار کامپیوتر از دستورالعمل‌ها و داده‌هایی[6] تشکیل شده که کامپیوتر برای انجام کارهای مختلف داده پردازی از آنها استفاده می‌نماید. رشته‌ای از دستورات، برنامه[7] خوانده می‌شود. داده‌هایی که برنامه با آنها کار می‌کند پایگاه داده‌ها[8] را تشکیل می‌دهد.

یک سیستم کامپیوتر از ترکیب سخت‌افزار، و نرم‌افزار سیستم برای آن تشکیل شده است. نرم‌افزار سیستم یک کامپیوتر گزیده‌ای از برنامه‌هاست که هدف از کاربرد آن بهره‌گیری موثرتر از کامپیوتر

1– Binary
2– Binary Number System
3– Instruction
4– Software
5– Hardware
6– Data
7– Program
8– Data Base

www.m-molaei.mihanblog.com

می‌باشد. برنامه‌هایی که بصورت یک بسته نرم‌افزاری سیستم درآمده‌اند سیستم عامل[1] خوانده می‌شوند. این برنامه‌ها از برنامه‌هایی که کاربر برای حل مسائل خاصی می‌نویسد متمایز است. بعنوان مثال، یک برنامه به زبان سطح بالا که توسط کاربر برای حل یک داده‌پردازی خاص نوشته شده است یک برنامه کاربردی است ولی یک کامپایلر[2] که برنامه زبان سطح بالا را به برنامه‌ای به زبان ماشین تبدیل می‌کند یک برنامه سیستم است. خریداری که کامپیوتر را می‌خرد علاوه بر سخت‌افزار به انواع نرم‌افزارهای موجود برای بکارگیری موثرتر کامپیوتر هم نیاز دارد. نرم‌افزار سیستم بخش لاینفک یک سیستم کامپیوتری است. نقش آن جبران اختلافات موجود بین نیازهای کاربر و توانایی سخت‌افزار است.

سخت‌افزار کامپیوتر معمولاً به سه بخش عمده مطابق شکل ۱-۱ تقسیم می‌شود. واحد پردازش مرکزی[3] CPU حاوی یک واحد حساب و منطق[4] ALU برای کار روی داده‌ها، تعدادی ثبات برای ذخیره‌کردن داده‌ها، واحدهای کنترل برای برداشت[5] و اجرای[6] دستورالعمل‌هاست. حافظه یک کامپیوتر محل نگهداری دستورالعمل‌ها و داده‌هاست. این حافظه، حافظه با دستیابی تصادفی[7] خوانده می‌شود زیرا CPU قادر است به هر مکانی از حافظه بطور تصادفی دستیابی نموده و در یک فاصله زمانی ثابت اطلاعات دودویی را از آنجا بردارد. پردازنده[8] ورودی و خروجی (IOP) حاوی مدارات الکترونیک برای کنترل تبادل و انتقال اطلاعات بین کامپیوتر و دنیای خارج است. وسایل[9] ورودی- خروجی متصل به کامپیوتر عبارتند از صفحه کلیدها، چاپگرها، پایانه‌ها، راه‌اندازهای دیسک مغناطیسی و سایر وسایل تبادل اطلاعات و ارتباطی دیگر است.

این کتاب دانش ابتدایی لازم را برای درک عملیات سخت‌افزاری یک سیستم کامپیوتر فراهم

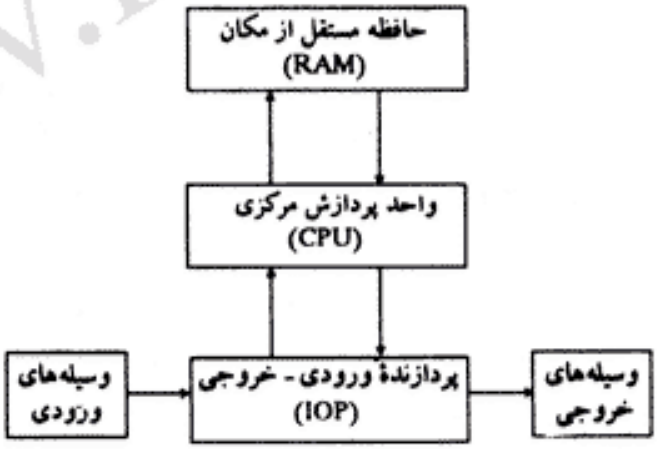

شکل ۱-۱ بلاک دیاگرام یک کامپیوتر دیجیتال

1– Operating System
2– Compiler
3– Central Processing Unit
4– Arithmetic Logic Unit
5– Fetch
6– Execute
7– Random Access Memory
8– Processor
9– Device

www.m-molaei.mihanblog.com

می‌سازد. گاهی اوقات موضوع، بسته به علاقه محقق، از سه دیدگاه مورد بررسی قرار می‌گیرد. بهنگام‌بحث درباره سخت‌افزار کامپیوتر لازم است تا بین سازمان کامپیوتر[1]، طراحی کامپیوتر[2] و معماری کامپیوتر[3] تمایز قایل شویم.

سازمان کامپیوتر به نحوه عملکرد اجزاء قطعات سخت‌افزاری و چگونگی اتصالات آنها در تشکیل سیستم کامپیوتر اشاره دارد. فرض براین است که قطعات مختلف در مکان‌های صحیح خود قرار دارند و آنچه لازم است انجام شود بررسی ساختار سازمانی است جهت تحقیق عملکرد کامپیوتر.

طراحی کامپیوتر به طراحی سخت‌افزاری کامپیوتر مربوط می‌شود. پس از تهیه مشخصات کامپیوتر، طراح باید سخت‌افزار سیستم را بوجود آورد. طراحی کامپیوتر به تعیین نوع سخت‌افزار مربوط می‌شود و نیز اینکه چگونه آنهابهم متصل گردند. این جنبه از سخت‌افزار کامپیوتر را گاهی پیاده سازی[4] کامپیوتر می‌خوانند.

معماری کامپیوتر به ساختار و رفتار کامپیوتر از دیدگاه کاربر مربوط می‌شود. این بحث شامل مطالبی درباره قالب اطلاعات، مجموعه دستورالعمل‌ها، و تکنیک‌های آدرس‌دهی حافظه است. طراحی معماری یک سیستم کامپیوتری درباره مشخصات انواع ماژول‌های[5] عملیاتی، مانند پردازنده‌ها و حافظه‌ها و ساختاردهی آنها برای تشکیل یک سیستم کامپیوتر بحث می‌کند.

این کتاب درباره هر سه نوع موضوع مربوط به سخت‌افزار کامپیوتر بحث می‌نماید. در فصل‌های ۱ الی ۴، ما انواع قطعات دیجیتال راکه در سازمان و طراحی کامپیوتر بکار رفته‌اند ارائه می‌نمائیم. فصل ۵ تا ۷ مراحلی راکه یک طراح باید در طراحی یک کامپیوتر دیجیتال ساده طی کند پوشش می‌دهد. فصل‌های ۸ و ۹ درباره معماری واحد پردازش مرکزی است. در فصل‌های ۱۱ و ۱۲ سازمان و معماری پردازنده ورودی و خروجی و واحد حافظه ارائه شده است.

۲-۱ گیت‌های منطقی

اطلاعات دودویی در کامپیوترهای دیجیتال با کمیت‌هایی فیزیکی که سیگنال نامیده می‌شود نمایش داده می‌شود. سیگنال‌های الکتریکی همچون ولتاژهای موجود در سرتاسر کامپیوتر در یکی از دو حالت قابل تشخیص از هم قرار دارند. این دو حالت نماینده یک متغیر دودویی هستند که می‌تواند برابر 1 یا 0 تصور شود. مثلاً یک کامپیوتر دیجیتال ممکن است از یک سیگنال 3 ولت برای نمایش 1 دودویی و 0.5 ولت برای نشان دادن 0 دودویی استفاده نماید. پایانه‌های ورودی مدارهای دیجیتال سیگنال‌های 3 و 0.5 را پذیرفته و پایانه‌های خروجی هم باسیگنالهای 3 و 0.5 به ورودی‌ها پاسخ می‌دهند. ورودی‌ها و خروجی‌های 3 و 0.5 بترتیب متناظر با مقادیر دودویی 1 و 0 می‌باشند.

منطق دودویی با متغیرهای دودویی و نیز با اعمالی که مفهوم منطقی دارند سروکار دارد. از این منطق برای توصیف عملیات و یا پردازش اطلاعات دودویی بصورت عبارات جبری و یا جداول

1– Computer Organization 2– Computer Design 3– Computer Architecture
4– Implementation 5– Madule

www.m-molaei.mihanblog.com

استفاده می‌شود. دستکاری اطلاعات دودویی توسط مدارهای منطقی بنام گیت[1] انجام می‌شود. گیت‌ها بلاک‌های سخت‌افزاری هستند که سیگنال‌های دودویی 1 یا 0 را در خروجی، بسته به شرایط ورودی‌هایشان تولید می‌کنند. امروزه انواع گیت‌های منطقی در سیستم‌های کامپیوتر دیجیتال بکار برده می‌شوند. هر گیت سمبل گرافیک خاص خود را داشته و عملکردش توسط یک عبارت جبری نمایش داده می‌شود. رابطه ورودی و خروجی برای متغیرهای دودویی برای هر گیت را می‌توان توسط یک جدول بنام جدول درستی[2] نشان داد.

نام، سمبل گرافیکی، توابع جبری و جداول درستی هشت گیت منطقی در شکل ۲-۱ لیست شده‌اند. هر گیت دارای یک یا دو متغیر ورودی است که با A و B و یک خروجی که با x مشخص شده است. گیت AND تابع منطقی AND را تولید می‌کند، یعنی خروجی آن 1 است اگر هر دو ورودی A و B برابر 1 باشد؛ در غیر اینصورت خروجی آن 0 است. این شرایط برای گیت AND بصورت جدول مشخص شده است. جدول همچنین نشان می‌دهد که x برابر 1 است اگر هر دو ورودی A و B برابر 1 باشند. سمبل جبری عملکرد تابع AND شبیه سمبل ضرب در حساب معمولی است. ما می‌توانیم برای نمایش عمل از یک نقطه در بین دومتغیر و یا بدون هر نوع علامتی در بین آنها استفاده کنیم. گیت‌های AND ممکن است بیش از دو ورودی داشته باشند و بنا به تعریف خروجی آنها هنگامی 1 است که تمام ورودی‌ها 1 باشند.

گیت OR تابع OR غیر انحصاری را تولید می‌کند، یعنی خروجی 1 است اگر ورودی A یا B یا هر دو 1 باشند؛ در غیر اینصورت خروجی 0 است. سمبل جبری تابع OR علامت + است که شبیه علامت جمع حسابی است. گیت‌های OR ممکن است بیش از دو ورودی داشته باشند، و بنا به تعریف، خروجی هنگامی 1 است که هر یک از ورودی‌ها 1 باشند.

مدار معکوس کننده[3] وضعیت منطقی هر سیگنال دودویی را معکوس می‌کند. این مدار تابع NOT یا متمم را تولید می‌نماید. سمبل جبری مورد استفاده برای متمم منطقی، علامت پریم یا خط روی سمبل متغیر مورد نظر است. در این کتاب ما از علامت پریم برای متمم منطقی یک متغیر دودویی استفاده می‌کنیم و خط روی حرف را برای مشخص کردن زیر عمل متمم که در فصل ۴ تعریف خواهد شد نگه میداریم. دایره کوچک در خروجی سمبل گرافیکی معکوس کننده، مشخص کننده متمم منطقی است.

یک سمبل مثلثی شکل، مربوط به یک بافر[4] (میانگیر) است. یک بافر هیچگونه تابع منطقی را تولید نمی‌کند چون مقدار دودویی خروجی آن برابر با مقدار دودویی ورودی است. این مدار صرفاً به منظور تقویت توان مورد استفاده قرار می‌گیرد. مثلاً، بافری که ولتاژ 3 ولت را برای عدد دودویی 1 مورد استفاده قرار می‌دهد. هرگاه در ورودی 3 ولت را دریافت کند خروجی 3 ولت را تولید خواهد کرد. با این وجود مقدار توان الکتریکی لازم در ورودی بافر بسیار کمتر از توان تولید شده در خروجی آن است. هدف اصلی از بکارگیری بافر راه‌اندازی سایر گیت‌هاست که توان قابل ملاحظه‌ای را نیاز دارند.

1– Gate 2– Truth table 3– Inverter
4– Buffer

www.m-molaei.mihanblog.com

نام	سمبل گرافیکی	تابع جبری	جدول درستی
AND		$x=A\cdot B$ یا $x=AB$	A B | x 0 0 | 0 0 1 | 0 1 0 | 0 1 1 | 1
OR		$x=A+B$	A B | x 0 0 | 0 0 1 | 1 1 0 | 1 1 1 | 1
معکوس‌کننده		$x=A'$	A | x 0 | 1 1 | 0
میانگیر		$x=A$	A | x 0 | 0 1 | 1
NAND		$x=(AB)'$	A B | x 0 0 | 1 0 1 | 1 1 0 | 1 1 1 | 0
NOR		$x=(A+B)'$	A B | x 0 0 | 1 0 1 | 0 1 0 | 0 1 1 | 0
یای انحصاری (XOR)		$x=A\oplus B$ یا $x=A'B+AB'$	A B | x 0 0 | 0 0 1 | 1 1 0 | 1 1 1 | 0
NOR انحصاری یا تابع برابری		$x=(A\oplus B)'$ یا $x=A'B'+AB$	A B | x 0 0 | 1 0 1 | 0 1 0 | 0 1 1 | 1

شکل ۲-۱ گیت‌های منطقی دیجیتال

www.m-molaei.mihanblog.com

تابع NAND متمم تابع AND است و همانطور که از سمبل گرافیکی آن مشخص است از یک سمبل گرافیکی AND که بدنبال آن دایره کوچکی تشکیل شده است. کلمه NAND از اختصار NOT–AND بدست آمده است. گیت NOR متمم OR است و سمبل گرافیکی OR که بدنبال آن دایره کوچکی آمده است را بکار می‌برد. هر دو گیت NAND و NOR ممکن است بیش از دو ورودی داشته باشند، و خروجی آنها همیشه بترتیب متمم توابع AND و OR است.

گیت OR انحصاری[1] دارای سمبل گرافیکی شبیه به گیت OR است جز اینکه یک خط منحنی اضافی در سمت ورودی آن وجود دارد. خروجی این گیت هنگامی 1 است که فقط یکی از ورودی‌ها 1 باشد ولی نباید هر دوی آنها تواماً یک باشند. تابع OR انحصاری (XOR یا EOR) می‌تواند توسط سمبل گرافیکی خاص خودش و یا برحسب گیت‌های AND و OR و متمم طبق شکل ۲-۱ نشان داده شود. NOR انحصاری[2]، همانطور که از سمبل گرافیکی آن مشخص است متمم OR انحصاری است. خروجی این گیت فقط هنگامی 1 است که هر دو ورودی 1 و یا هر دو ورودی 0 باشند. نام مناسبتری برای گیت OR انحصاری تابع فرد[3] است، یعنی خروجی 1 است اگر تعداد فردی از ورودی‌ها 1 باشند. بنابراین در یک تابع OR انحصاری سه ورودی، خروجی هنگامی 1 است که فقط یکی از ورودی‌ها 1 و یا هر سه ورودی 1 باشد. گیت‌های EOR و ENOR معمولاً دو ورودی هستند و به ندرت با سه ورودی یا بیشتر یافت می‌شوند.

۳-۱ جبر بول

جبر بول جبری است که با متغیرهای دودویی و اعمال منطقی سروکار دارد. متغیرها با حروفی همچون A و B و x و y مشخص می‌شوند. سه عمل اصلی منطقی عبارتند از AND، OR و متمم. یک تابع بول را می‌توان با استفاده از متغیرهای دودویی، سمبل‌های عملیات منطقی، پرانتزها و یک علامت تساوی نشان داد. تابع بول برای هر مقدار مفروض از متغیرها می‌تواند 1 یا 0 باشد. بعنوان مثال تابع بول زیر را در نظر بگیرید

$$F = x + y'z$$

تابع F برابر با 1 است اگر x برابر 1 و یا هر دو y' و z برابر 1 باشند؛ در غیر اینصورت F برابر 0 است. ولی اینکه می‌گوییم $y' = 1$ معادل است با اینکه بگوییم $y = 0$، چون y' متمم y است. بنابراین ما ممکن است بگوییم که F هنگامی 1 است که $x = 1$ یا اگر $yz = 01$ باشد. رابطه بین یک تابع و متغیرهای دودویی‌اش را با یک جدول درستی می‌توان نشان داد. برای نمایش یک تابع در یک جدول درستی، لیستی از 2^n ترکیب از n متغیر دودویی نیاز داریم. همانطور که در جدول شکل ۳-۱ (الف) دیده می‌شود

1– Exclusive OR (XOR, EOR)

2– Exclusive NOR (ENOR) (Equivalence)

3– Odd Function

www.m-molaei.mihanblog.com

هشت ترکیب جداگانه برای 3 متغیر x و y و z وجود دارد. تابع F برای ترکیب‌هایی 1 است که در آنها $x = 1$، $yz = 01$ باشد؛ این تابع برای سایر ترکیب‌ها صفر است.

یک تابع بول را می‌توان از یک عبارت جبری به یک دیاگرام منطقی متشکل از گیت‌های AND، OR و یا معکوس کننده تبدیل کرد. دیاگرام منطقی F در شکل ۳-۱ (ب) نشان داده شده است برای‌ورودی y، معکوس کننده‌ای وجود دارد که متمم y' را تولید می‌نماید. برای جمله $y'z$ یک گیت ANDوجود دارد و از یک گیت OR برای ترکیب دو جمله استفاده شده است. در یک دیاگرام منطقی، متغیرهای تابع ورودی‌های مدار و سمبل تابع، خروجی آن را تشکیل می‌دهد.

هدف از جبر بول تسهیل تحلیل و طراحی مدارهای دیجیتال است. این جبر ابزار مناسبی برای اعمال زیر نیز هست.

۱- بیان رابطه جبری بین متغیرها بصورت یک جدول درستی

۲- بیان رابطه‌ای بین ورودی- خروجی یک دیاگرام منطقی بصورت عبارت جبری

۳- یافتن مدار ساده‌تر برای تابع

نمایش یک جدول درستی بصورت یک عبارت جبری به طرق مختلف امکان پذیر است. برطبق قوانین حاکم در جبر بول، با دستکاری یک عبارت بولی می‌توان فرم ساده‌تری که گیت‌های کمتری نیاز دارد را برای آن بدست آورد. برای دیدن چگونگی انجام این اعمال، ابتدا توانایی‌های دستکاری جبر بول را می‌بینیم.

جدول ۱-۱ ابتدایی‌ترین اتحادهای[1] جبر بول را نشان می‌دهد. تمام اتحادهای جدول بوسیله جدول درستی قابل اثباتند. هشت اتحاد اول رابطه اساسی بین یک متغیر و خودش، یا با ثابتهای 1 و 0 را نشان می‌دهد. پنج اتحاد بعدی (از معمولی 9 تا 13) شبیه به روابط در جبر معمولی هستند. اتحاد 14 در جبر معمولی صادق نیست ولی در دستکاری[2] عبارات بولی مفید است. اتحادهای 15 و 16 تئوری‌های دومورگان نامیده می‌شوند و در زیر بحث شده‌اند. آخرین اتحاد بیان می‌دارد که اگر متغیری دوبار متمم شود مقدار اولیه آن بدست می‌آید.

z	y	z	F
0	0	0	0
0	0	1	1
0	1	0	0
0	1	1	0
1	0	0	1
1	0	1	1
1	1	0	1
1	1	1	1

(الف) جدول درستی

(ب) دیاگرام منطقی

شکل ۳-۱ جدول درستی و دیاگرام منطقی برای $F = x + y'z$.

1- Indentity 2- Manipulation

www.m-molaei.mihanblog.com

جدول ۱-۱ اتحادهای اساسی جبر بول

(1) $x + 0 = x$	(2) $x \cdot 0 = 0$
(3) $x + 1 = 1$	(4) $x \cdot 1 = x$
(5) $x + x = x$	(6) $x \cdot x = x$
(7) $x + x' = 1$	(8) $x \cdot x' = 0$
(9) $x + y = y + x$	(10) $xy = yx$
(11) $x + (y + z) = (x + y) + z$	(12) $x(yz) = (xy)z$
(13) $x(y + z) = xy + xz$	(14) $x + yz = (x + y)(x + z)$
(15) $(x + y)' = x'y'$	(16) $(xy)' = x' + y'$
(17) $(x')' = x$	

اتحادهایی که در جدول لیست شده‌اند هم در مورد متغیرهای تکی و هم در مورد توابع بولی که برحسب مجموعه‌ای از متغیرهای دودویی بیان شده‌اند صادق‌اند. مثلاً عبارت جبری بولی زیر را در نظر بگیرید:

$$AB' + C'D + AB' + C'D$$

با فرض $x = AB' + C'B$ رابطه فوق برابرست با $x + x$. با استفاده از اتحاد 5 در جدول ۱-۱ می‌بینیم که $x + x = x$ است. بنابراین عبارت فوق بصورت زیر کاهش می‌یابد

$$AB' + C'D + AB' + C'D = AB' + C'D$$

تئوری دومورگان در کار با گیت‌های NOR و NAND بسیار با اهمیت است. این تئوری بیان می‌کند که یک گیت NOR که عمل $(x + y)'$ را انجام می‌دهد معادل با $x'y'$ است. بطور مشابه یک تابع NAND می‌تواند به یکی از دو صورت $(xy)'$ یا $(x' + y')$ بیان شود. باین دلیل همانطور که در شکل‌های ۴-۱ و ۵-۱ دیده می‌شود گیت‌های NOR و NAND دو سمبل نمایشی متمایز دارند. بعوض نمایش گیت NOR با یک OR و دایره کوچکی بدنبال آن، می‌توان آن را با یک گیت AND با دایره‌های کوچکی در تمام ورودی‌هایش نشان داد. سمبل معکوس‌کننده-AND برای گیت NOR از تئوری دومورگان حاصل می‌شود و در آن دایره کوچک به معنی متمم سازی است. بطور مشابه، گیت NAND دارای دو سمبل متمایز است، شکل ۵-۱.

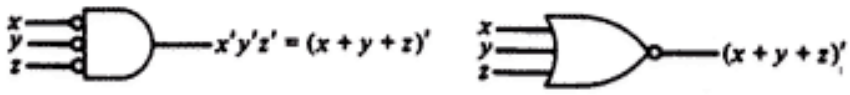

(ب) AND-معکوس‌کننده (الف) معکوس‌کننده-OR

شکل ۴-۱ دو سمبل گرافیکی برای گیت NOR.

www.m-molaei.mihanblog.com

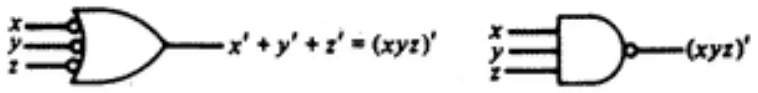

(الف) معکوس‌کننده-AND (ب) OR-معکوس‌کننده

شکل ۵-۱ دو سمبل گرافیکی برای گیت NAND.

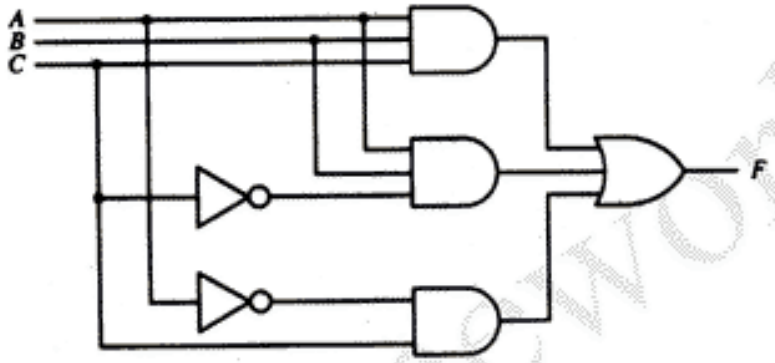

(الف) $F = ABC + ABC' + A'C$

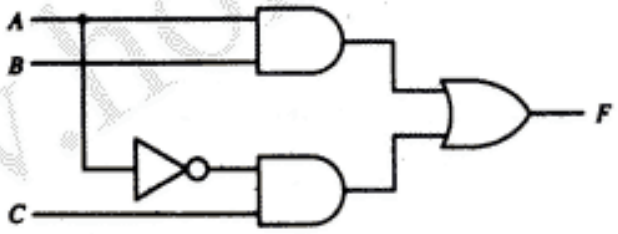

(ب) $F = AB + A'C$

شکل ۶-۱ دو دیاگرام منطقی برای یک تابع بولی.

برای دیدن چگونگی بکارگیری دستکاری جبر بول در ساده کردن مدارهای دیجیتال، دیاگرام منطقی شکل ۶-۱ (الف) را ملاحظه کنید. خروجی مدار می‌تواند بصورت عبارت جبری زیر بیان شود

$$F = ABC + ABC' + A'C$$

هر جمله متعلق به یک گیت AND است و گیت OR جمع منطقی سه جمله را تشکیل می‌دهد. برای متمم‌های A' و C' دو معکوس کننده[1] لازم است. عبارت فوق می‌تواند بصورت زیر ساده شود.

$$F = ABC + ABC' + A'C = AB(C + C') + A'C = AB + A'C$$

1– Inverter

www.m-molaei.mihanblog.com

توجه کنید طبق رابطه 7 که در جدول ۱-۱ $(C + C') = 1$ و به موجب اتحاد 4، $AB \cdot 1 = AB$ است.

دیاگرام منطقی عبارت ساده شده در شکل ۶-۱ (ب) کشیده شده است. این دیاگرام تنها به چهار گیت در عوض شش گیت شکل ۶-۱ (الف) نیاز دارد. دو مدار معادل بوده و جدول درستی یکسانی را برای ورودی‌های A، B و C و خروجی F فراهم می‌آورند.

متمم یک تابع

متمم یک تابع مانند F را، وقتی که بصورت جدول درستی نشان داده شده باشد، می‌توان از تعویض 1 ها به 0 ها بدست آورد. بهنگام نمایش تابع بصورت عبارت جبری، متمم تابع با توجه به تئوری دُمورگان حاصل می‌شود. فرم کلی تئوری دُمورگان بصورت زیر نوشته می‌شود

$$(x_1 + x_2 + x_3 + \cdots + x_n)' = x_1' x_2' x_3' \cdots x_n'$$
$$(x_1 x_2 x_3 \cdots x_n)' = x_1' + x_2' + x_3' + \cdots + x_n'$$

از تئوری کلی دمورگان می‌توانیم رویه ساده‌ای برای بدست آوردن متمم یک تابع نتیجه بگیریم. این کار با تبدیل تمام گیت‌های AND به OR و تمام OR ها به AND و سپس متمم سازی هر متغیر بتنهایی، حاصل می‌شود. بعنوان مثال رابطه زیر و متمم آن را در نظر بگیرید

$$F = AB + C'D' + B'D$$
$$F' = (A' + B')(C + D)(B + D')$$

عبارت متمم شده از تعویض اعمال AND و OR و متمم کردن هر متغیر بتنهایی، حاصل گشته است. توجه کنید که C' متمم C است.

۱-۴ ساده سازی با نقشه

پیچیدگی دیاگرام منطقی که یک تابع بول را پیاده سازی می‌کند مستقیماً به پیچیدگی عبارت جبری که تابع از روی آن پیاده سازی می‌شود بستگی دارد. هرچند نمایش هر تابع بصورت جدول درستی تنها به یک شکل ممکن است ولی همان تابع می‌تواند بصور مختلف جبری نشان داده شود. عبارت تابع را می‌توان با استفاده از روابط اصلی جبر بول ساده کرد. با این وجود، این رویه گاهی اوقات مشکل است زیرا مراحل متوالی دستکاری تابع بعلت عدم کفایت قوانین قابل پیش بینی نیستند. روش نقشه (جدول) رویه ساده و مستقیمی را برای ساده کردن عبارت بول در اختیار می‌گذارد. این روش را می‌توان یک نمایش تصویری از جدول درستی تصور نمود که امکان تفسیری آسان و انتخاب جملات می‌نیمم برای بیان جبری تابع را فراهم می‌آورد. روش نقشه را روش کارنو یا روش نقشه K نیز می‌نامند.

هر ترکیبی از متغیرها در یک جدول درستی مینترم نام دارد. مثلاً، جدول درستی شکل ۳-۱ هشت مینترم دارد. هنگامی که تابع n متغیره بوسیله نقشه کارنو نشان داده شود دارای 2^n مینترم خواهد بود که

www.m-molaei.mihanblog.com

معادل 2^n عدد دودویی حاصل از n بیت است. تابع بولی به ازاء بعضی از مینترم‌ها برابر 1 و برخی دیگر 0 است. با نوشتن معادل دهدهی مینترم‌هایی که مقدار تابع را 1 می‌کنند می‌توان اطلاعات موجود در جدول درستی را بشکل فشرده‌ای درآورد. مثلاً جدول درستی شکل ۳-۱ بصورت زیر بیان می‌شود

$$F = (x, y, z) = \sum (1, 4, 5, 6, 7)$$

حروف داخل پرانتز متغیرهای دودویی را بترتیبی که در جملات مینترم ظاهر می‌شوند نشان می‌دهند. سمبل $\sum$ نشاندهنده مجموع مینترم‌هایی است که پس از آن در پرانتز آمده‌اند. مینترم‌هایی که مقدار 1 را برای تابع تولید می‌کنند با معادل دهدهی‌شان در پرانتز آمده‌اند. مینترم‌هایی که در پرانتز وجود ندارند مقدار 0 را برای تابع ایجاد می‌کنند.

نقشه کارنو دیاگرامی است متشکل از تعدادی مربع که هر مربع نشاندهنده یک مینترم است. در مربعات مربوط به مینترم‌هایی که عدد 1 را برای تابع تولید کنند عدد 1 و در بقیه 0 یا چیزی نمی‌نویسند. با تشخیصی الگوهای مختلف و ترکیب مربع‌هایی که در نقشه با 1 ها مشخص شده‌اند می‌توان عبارات جبری دیگری برای تابع بدست آورد و نهایتاً از میان آنها مناسبترین را برگزید.

نقشه‌های توابع دو، سه و چهار متغیره در شکل ۷-۱ نشان داده شده‌اند. تعداد مربع‌های تشکیل دهنده نقشه n متغیره 2^n است. 2^n مینترم، بخاطر سهولت ارجاع به آنها با معادل‌های دهدهی‌شان

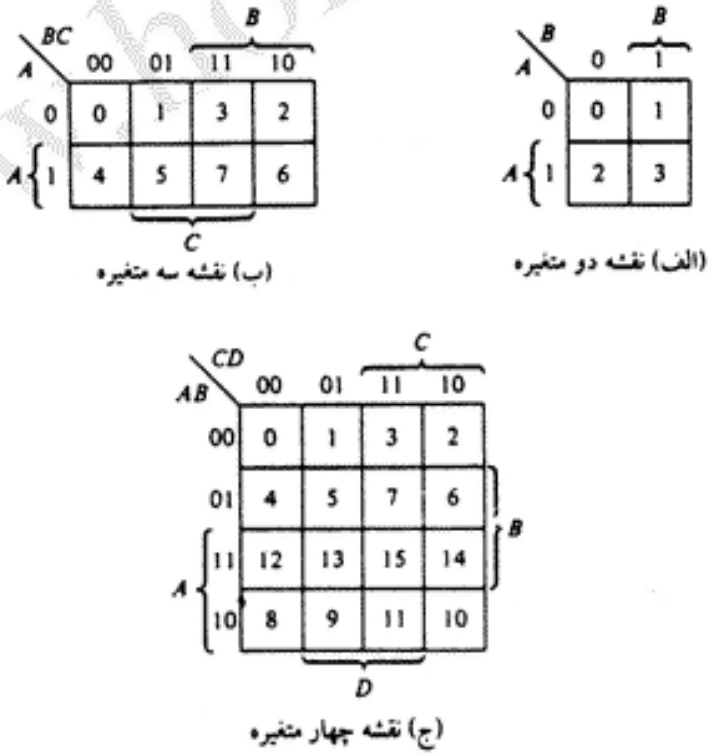

شکل ۷-۱ نقشه برای توابع دو، سه و چهار متغیره

www.m-molaei.mihanblog.com

مشخص می‌شوند. شماره‌های مینترم‌ها با ترتیب خاصی به خانه‌ها تخصیص داده شده‌اند بطوری که مینترم‌های مربوط به دو مربع مجاور فقط در یک متغیر با هم اختلاف دارند. نام متغیرها در دو طرف یک خط مورب در گوشه نقشه نوشته می‌شوند. 0 ها و 1 های نوشته شده در کنار سطرها و ستون‌ها مقدار متغیرها را مشخص می‌کنند. در زیر آکلاد مربوط به هر متغیر، نیمی از خانه‌های نقشه مشخص شده که درآنها متغیر مربوطه بدون پریم است. در بقیه خانه‌های نقشه متغیر دارای پریم (متمم) می‌باشد. مینترم متناظر با هر مربع از روی اعداد دودویی مربوط به متغیرها که در طول سمت چپ و بالای نقشه نوشته شده‌اند تعیین می‌شود. مثلاً مینترم 5 در نقشه سه متغیره در سیستم دودویی 101 است، که می‌تواند از کنار هم قرارگرفتن 1 در سطر دوم و 01 از ستون دوم بدست آید. این مینترم مقداری را برای متغیرهای A و B و C مشخص می‌کند که در آن A و C بدون پریم و B پریم‌دار است (یعنی AB'C). از طرف دیگر مینترم 5 در یک نقشه چهار متغیره دارای چهار متغیر می‌باشد. عدد دودویی برای چهار بیت 0101 می‌باشد و مینترم مربوطه هم A'BC'D می‌باشد.

مینترم‌های مربعات مجاور در نقشه بجز در یک متغیر یکسانند. این متغیر در یک مربع نسبت به مربع مجاور متمم است. براساس این تعریف از مجاورت، مربعات انتهائی در سطرها نیز مجاور تصور خواهند شد. موضوع برای مربعات انتهایی در ستون‌ها نیز صادق است. در نتیجه، چهار مربع در گوشه‌های نقشه نیز مجاور خواهند بود. یک تابع بول که بوسیله جدول درستی‌اش نمایش داده شده است به یک نقشه منتقل می‌گردد. بدین ترتیب که در مربع‌هاییکه تابع در آنها 1 است عدد 1 نوشته می‌شود. مربع‌های مجاوری که در آنها 1 وجود دارد بصورت گروهی باهم ترکیب می‌شوند. تعداد مربع‌های هر گروه باید توان صحیحی از 2 باشد. هر گروه می‌تواند در یک یا چند مربع با یک یا چند گروه دیگر اشتراک داشته باشد. هر گروه از مربعات یک عبارت جبری را نشان می‌دهد، و OR این جملات، عبارت ساده شده جبری را برای تابع فراهم می‌آورد. مثالهای زیر کاربرد نقشه را در ساده سازی تابع بول نشان می‌دهند.

در مثال اول تابع تولی زیر را ساده می‌کنیم:

$$F(A, B, C) = \sum (3, 4, 6, 7)$$

نقشه سه متغیره این تابع در شکل ۸-۱ نشان داده شده است. در این نقشه چهار مربع با 1 مشخص شده‌اند که هر کدام متعلق به یکی از مینترم‌هایی است که برای تابع، 1 را ایجاد می‌نمایند. این مربع‌ها متعلق به مینترم‌های 3، 4، 6 و 7 بوده و از شکل ۷-۱ (ب) تشخیص داده می‌شوند. در ستون سوم دو

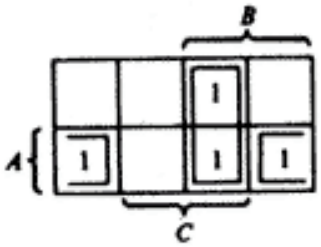

شکل ۸-۱ نقشه برای $F(A, B, C) = \Sigma (3, 4, 6, 7)$

www.m-molaei.mihanblog.com

مربع مجاور با هم‌ترکیب می‌شوند. این ستون متعلق به B و C بوده و جمله BC را تولید می‌کنند. دو مربع باقیمانده حاوی 1 در دو گوشه سطر دوم، مجاورند و متعلق به سطر A و دو ستون C′ می‌باشند. بنابراین این دو جمله AC′ را تولید می‌کنند. عبارت جبری ساده شده برای تابع عبارتست از OR دو جمله:

$$F = BC + AC'$$

در مثال دوم تابع بولی زیر را ساده می‌کنیم:

$$F(A, B, C) = \sum (0, 2, 4, 5, 6)$$

پنج مینترم در مربع‌های مربوطه خود در نقشه سه متغیره در شکل ۹-۱ با 1 علامت زده شده‌اند. چهار مربع در اولین و چهارمین ستون مجاورند و جملهٔ C′ را بدست می‌دهند. تنها مربع باقیمانده که با 1 مشخص شده متعلق به مینترم 5 بوده و قابل ترکیب با مربع مینترم 4 می‌باشد که جمله AB′ از آن نتیجه می‌شود. تابع ساده شده عبارتست از:

$$F = C' + AB'$$

مثال سوم نیاز به یک نقشه چهار متغیره دارد

$$F(A, B, C, D) = \sum (0, 1, 2, 6, 8, 9, 10)$$

بخشی از نقشه که توسط این تابع چهار متغیره پوشش یافته است مربع‌هایی است که در شکل ۱۰-۱ با 1 مشخص شده‌اند. تابع دارای 1 هایی در چهار گوشه نقشه است که اگر بصورت یک گروه با هم ترکیب شوند

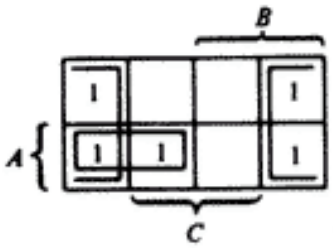

شکل ۹-۱ نقشه برای
$F(A, B, C) = \Sigma (0, 2, 4, 5, 6)$

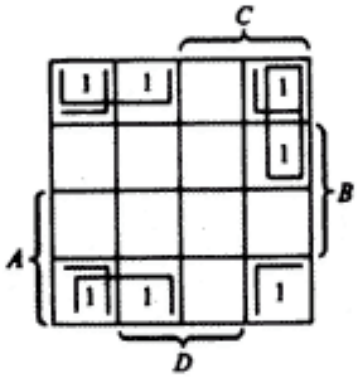

شکل ۱۰-۱ نقشه برای
$F(A, B, C, D) = \Sigma (0, 1, 2, 6, 8, 9, 10)$

www.m-molaei.mihanblog.com

جمله $B'D'$ را تولید می‌کنند. دلیل ترکیب این مربعات مجاور بودن آنهابعلت مجاور بودن لبه‌های بالا و پایین و یا چپ و راست است که جمله $B'C'$ را بدست می‌دهند. تنها 1 باقیمانده در مربع مربوط به مینترم 6 است که با مینترم 2 ترکیب می‌شود و جمله $A'CB'$ را می‌سازد. تابع ساده شده عبارتست از

$$F = B'D' + B'C' + A'CD'$$

ساده سازی با ضرب حاصل جمع‌ها

در تمام مثال‌های قبلی توابع بول حاصل از نقشه‌ها به فرم جمع حاصلضرب‌ها بیان شده بودند. جملات ضرب در واقع AND جملات و جمع آنهابمعنی OR این جملات است. گاهی هم مناسبتر است تا یک عبارت جبری را بصورت ضرب حاصل‌جمع‌ها بدست آوریم. مجموع، همان OR جملات و حاصلضرب نیز AND آنها هستند. با کمی تصحیح، ضرب حاصل‌جمع‌ها را از نقشه می‌توان بدست آورد.

روش بدست آوردن عبارت ضرب حاصل جمع‌ها، از خصوصیات اساسی جبر بول حاصل می‌گردد. 1 ها در نقشه نشاندهنده مینترم‌هایی است که برای تابع تولید 1 می‌نمایند. مربع‌هایی که با 1 پر نشده‌اند، برای تابع 0 تولید می‌کنند. اگر ما مربع‌های خالی را با 0 پر کنیم و سپس آنها را با هم بر اساس مربع‌های مجاور ترکیب نمائیم، متمم تابع را خواهیم داشت. با متمم نمودن F'، عبارتی برای F بصورت ضرب حاصل‌جمع‌ها بدست می‌آید. بهترین روش برای درک بهتر ارائه یک مثال است. می‌خواهیم تابع بولی زیر را به هر دو روش جمع حاصلضرب‌ها و ضرب حاصل‌جمع‌ها ساده کنیم.

$$F(A, B, C, D) = \sum (0, 1, 2, 5, 8, 9, 10)$$

1 های موجود در نقشه شکل ۱۱-۱ نشان دهنده تمام مینترم‌هایی است که 1 را برای تابع تولید می‌کنند. مربع‌هایی که با 0 مشخص شده‌اند نشان دهنده مینترم‌هایی هستند که در F وجود ندارند و بنابراین متمم F می‌باشند. ترکیب مربع‌های 1، فرم ساده شده تابع را بصورت مجموع حاصلضرب‌ها فراهم می‌کند:

$$F = B'D' + B'C' + A'C'D$$

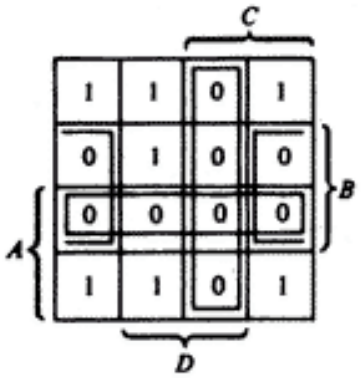

شکل ۱۱-۱ نقشه برای
$F(A, B, C, D) = \Sigma (0, 1, 2, 5, 8, 9, 10)$

www.m-molaei.mihanblog.com

اگر مربع‌های 0 ترکیب شوند، طبق شکل، متمم ساده شده تابع بدست می‌آیند.

$$F' = AB + CD + BD'$$

با متمم‌گیری از F' فرم ساده شده تابع ضرب حاصل جمع‌ها بدست می‌آید:

$$F = (A' + B')(C' + D')(B' + D)$$

دیاگرام‌های منطقی دو عبارت ساده شده در شکل ۱۲-۱ نشان داده شده‌اند. عبارت جمع حاصلضرب با تعدادی گیت AND در شکل ۱۲-۱ (الف) پیاده سازی[1] شده است که هر عبارت مربوط به یک گیت AND می‌باشد. خروجی‌های گیت‌های AND به ورودی‌های یک گیت OR متصل است. همان تابع بکمک گیت‌های OR بصورت ضرب حاصل‌جمع‌ها در شکل ۱۲-۱ (ب) پیاده‌سازی شده است. خروجی‌های گیت‌های OR به ورودی‌های گیت AND متصل شده‌اند و هر گیت OR نیز متناظر با یک جمله OR است. در هر یک از دو فرم فرض شده است که متغیرهای ورودی مستقیماً بصورت متمم نیز موجود باشند، بنابراین معکوس کننده‌ای در مدار بکار نرفته است. الگوی بکار رفته در شکل ۱۲-۱ فرم کلی پیاده سازی هر تابع بولی است که به یکی از شکل‌های استاندارد بیان شده باشد. در فرم جمع حاصلضرب‌ها تعدادی گیت AND به یک گیت OR متصل می‌شوند. در نوع ضرب حاصلجمع‌ها تعدادی گیت OR به یک گیت AND وصل می‌گردند.

همانطور که در شکل ۱۳-۱ (الف) نشان داده شده است جمع حاصلضرب‌ها می‌تواند با گیت‌های NAND پیاده سازی شود. توجه کنید که دومین گیت NAND با استفاده از سمبل گرافیکی شکل ۵-۱(ب) رسم شده است. دوایر کوچکی در دو انتهای سه خط از این دیاگرام دیده می‌شوند. دو دایره در یک خط به معنی دوبار متمم شدن می‌باشد، و چون $(x')' = x$ می‌باشد دو دایره را می‌توان حذف

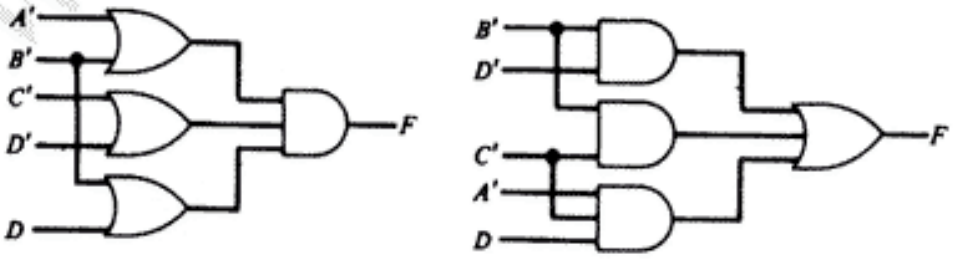

(ب) ضرب حاصل جمع‌ها

$F = (A'+B')(C'+D')(B'+D)$

(الف) جمع حاصلضرب‌ها

$F = B'D'+B'C'+A'C'D$

شکل ۱۲-۱ دیاگرام‌های منطقی با گیت‌های AND و OR

1– Implementation

www.m-molaei.mihanblog.com

کرد و دیاگرام نتیجه معادل با مدار ۱۲-۱ (الف) خواهد بود. بطور مشابه عبارت ضرب حاصل جمع‌ها توسط گیت‌های NOR طبق شکل ۱۳-۱ (ب) پیاده سازی می‌شود. گیت NOR دوم با استفاده از سمبل گرافیکی شکل ۴-۱ (ب) رسم شده است. مجدداً دو دایره در دو انتهای هر خط حذف می‌شوند، و دیاگرام حاصله معادل شکل ۱۲-۱ (ب) خواهد بود.

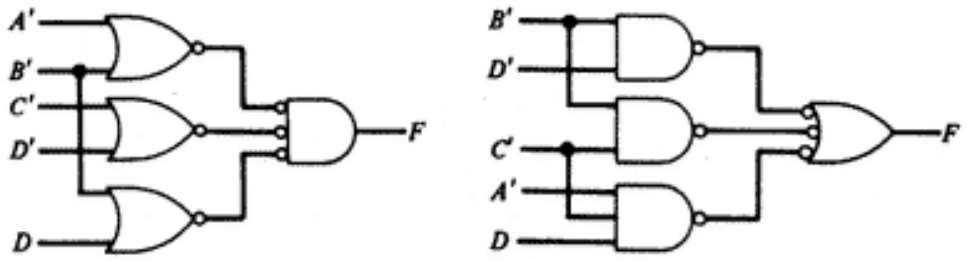

(ب) با گیتهای NOR　　(الف) با گیتهای NAND

شکل ۱۳-۱ دیاگرام‌های منطقی با گیت‌های NAND و NOR

حالات بی‌اهمیت

1 ها و 0 ها در نقشه مینترم‌هایی را نشان می‌دهند که بترتیب تابع را 1 یا 0 می‌کنند. گاهی مهم نیست که تابع به ازاء یک مینترم معین، 0 ایجاد کند و یا 1. چون تابع ممکن است تابع 0 یا 1 باشد، می‌گوییم اهمیتی ندارد که خروجی تابع برای این مینترم چیست. مینترم‌هایی که 0 یا 1 را برای یک تابع تولید می‌نمایند حالات بی‌اهمیت خوانده شده و با علامت X در نقشه مشخص می‌شوند. این حالات بی‌اهمیت را می‌توان برای ساده‌تر کردن عبارت جبری بکار برد.

وقتی که مربع‌های مجاور برای تابع در نقشه انتخاب می‌شوند، X ها ممکن است 0 یا 1 فرض شوند، بسته به اینکه کدام یک عبارت ساده‌تری را فراهم آورند. بعلاوه اگر یک X به ساده شدن تابع کمک نکند لزومی به استفاده از آن نیست. در هر حال، انتخابی که بعمل می‌آید فقط به حد ساده سازی حاصل بستگی دارد. بعنوان مثال، تابع بولی زیر را با جملات بی‌اهمیت آن در نظر بگیرید.

$$F(A, B, C) = \sum (0, 2, 6)$$
$$d(A, B, C) = \sum (1, 3, 5)$$

مینترم‌هایی که در F آمده‌اند مقدار 1 را برای تابع تولید می‌کنند. مینترم‌های بی‌اهمیت که در d آمده‌اند هر یک از دو مقدار 0 یا 1 را می‌توانند تولید نمایند. باقیمانده مینترم‌ها یعنی مینترم‌های 4 و 7 مقدار 0 را برای تابع تولید می‌کنند. نقشه در شکل ۱۴-۱ نشان داده شده است. مینترم‌های F با 1، مینترم‌های d با X، و مربع‌های باقیمانده با 0 مشخص شده‌اند. 1 ها و X ها به هر روش مناسبی با هم ترکیب می‌شوند

www.m-molaei.mihanblog.com

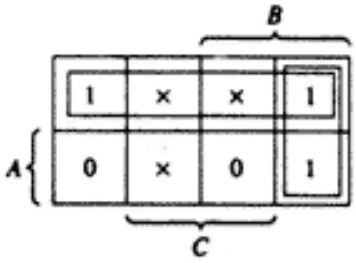

شکل ۱۴-۱ مثالی از نقشه با حالات بی‌اهمیت

تا حداکثر تعداد مربع‌های مجاور را در بربگیرند. لزومی ندارد که تمام یا هر یک از X ها را در این ترکیب‌ها در نظر بگیریم ولی تمام 1 ها باید در نظر گرفته شوند. با جایگزینی X ها در مینترم‌های 1، 3 با 1 ها، جمله A′ را از سطر اول بدست می‌آوریم. 1 باقیمانده برای مینترم 6 هم با مینترم 2 ترکیب شده و از آن جمله BC′ بدست می‌آید. عبارت ساده شده بصورت زیر است:

$$F = A' + BC'$$

توجه کنید که مینترم بی‌اهمیت 5 در ترکیب گنجانده نشد زیرا به ساده شدن عبارت کمکی نمی‌نماید. همچنین اگر مینترم‌های بی‌اهمیت 1 و 3 با 1 جایگزین نشده بودند عبارت ساده شده بصورت زیر می‌بود

$$F = A'C' + BC'$$

این عبارت به دو گیت AND و یک گیت OR نیاز دارد در حالی که عبارت قبلی فقط به یک AND و یک OR نیاز داشت.

اگر به X های نقشه 0 یا 1 اختصاص یابد تابع بطور کامل مشخص می‌گردد. بنابراین عبارت

$$F = A' + BC'$$

فرم ساده شده تابع

$$F(A, B, C) = \sum (0, 1, 2, 3, 6)$$

است. تابع ساده شده ترکیبی از مینترم‌های اصلی 0، 2 و 6 و مینترم بی‌اهمیت 1 و 3 است. مینترم 5 در تابع گنجانده نشده است. از آنجا که مینترم‌های 1، 3 و 5 بعنوان حالات بی‌اهمیت در تابع در نظر گرفته شدند ما مینترم‌های 1 و 3 را با مقدار 1 و مینترم 5 را 0 انتخاب کردیم. این انتخاب باین علت صورت گرفت تا ساده‌ترین فرم برای عبارت بولی حاصل شود.

۱-۵ مدارهای ترکیبی

یک مدار ترکیبی آرایشی از گیت‌های منطقی متصل بهم با مجموعه‌ای از ورودی‌ها و خروجی‌هاست. در

www.m-molaei.mihanblog.com

هر لحظه از زمان، مقادیر دودویی خروجی‌ها تابعی از ترکیب دودویی ورودی‌هاست. بلاک دیاگرام مدار ترکیبی در شکل ۱۵-۱ دیده می‌شود. n متغیر دودویی ورودی از یک منبع خارجی سرچشمه گرفته و m متغیر دودویی خروجی هم به یک مقصد خارجی می‌روند و در بین این دو، اتصالات داخلی گیت‌های منطقی قرار دارد. یک مدار ترکیبی اطلاعات دودودیی داده‌های ورودی را به داده‌های خروجی تبدیل می‌نماید. مدارهای ترکیبی در کامپیوترهای دیجیتال به منظور تولید تصمیمات کنترلی دودویی استفاده می‌شوند. همچنین بخش‌های لازم برای پردازش داده هم از این مدارات ساخته شده‌اند.

مدار ترکیبی بوسیله جدول درستی‌اش که رابطه دودویی بین n متغیر ورودی دودویی و m متغیر خروجی را نشان می‌دهد توصیف می‌شود. جدول درستی مقادیر دودویی خروجی را برای هر 2^n ترکیب ورودی نشان می‌دهد. مدار ترکیبی می‌تواند بوسیله m تابع بولی، که هر یک متعلق به یک متغیر خروجی است، مشخص شود. هر تابع برحسب n متغیر ورودی بیان می‌گردد.

تحلیل یک مدار ترکیبی با دیاگرام مدار منطقی شروع و با مجموعه‌ای از توابع بولی یا جدول درستی ختم می‌گردد. اگر مدار دیجیتال بوسیله توصیف کلامی تابعش بیان شود، تابع بولی یا جدول درستی برای تحقیق عملکرد آن کافی است. اگر هدف کار مدار باشد، باید عملکرد آن را با استفاده از توابع بولی یا جدول درستی بدست آمده تفسیر کرد. موفقیت در این کار مستلزم تجربه و آشنایی با مدارهای دیجیتال است. توانایی در مرتبط ساختن یک جدول درستی یا مجموعه‌ای از توابع بولی با یک کار پردازش اطلاعات هنری است که از تجربه فرد حاصل می‌شود.

طراحی مدارهای ترکیبی از تشریح کلامی مسئله آغاز می‌شود و به یک دیاگرام مدار منطقی ختم می‌گردد. رویه طراحی مراحل زیر را شامل می‌شود

۱- بیان مسئله

۲- اختصاص سمبل‌های حرفی به متغیرهای ورودی و خروجی

۳- بدست آوردن جدول درستی که رابطه بین ورودی‌ها و خروجی‌ها را تعریف می‌کند

۴- بدست آوردن توابع بولی برای هر یک از خروجیها

۵- رسم دیاگرام منطقی

ما برای نشان دادن روش طراحی مدارهای ترکیبی، دو مثال از مدارهای حسابی را ارائه می‌نماییم.

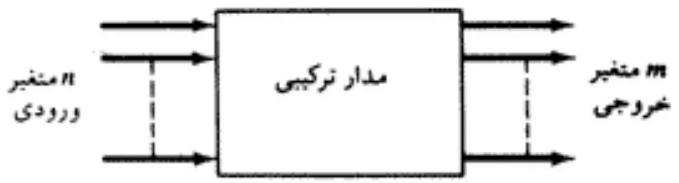

شکل ۱۵-۱ بلاک دیاگرام یک مدار ترکیبی

www.m-molaei.mihanblog.com

این مدارها به عنوان بلاک‌های ساختمانی پایه در ساخت مدارهای حسابی پیچیده‌تر بکار می‌روند.

نیم جمع کننده[1]

اساسی‌ترین مدار محاسباتی دیجیتال، مدار جمع دو رقم دودویی است. مدار ترکیبی که جمع حسابی دو بیت را انجام می‌دهد نیم جمع کننده (HA) نامیده می‌شود. مداری که جمع سه بیت را انجام می‌دهد (جمع دو بیت و بیت رقم نقلی قبلی) تمام جمع کننده[2] خوانده می‌شود. نام تمام جمع کننده از این حقیقت ناشی می‌شود که برای پیاده سازی یک تمام جمع کننده، دو نیم جمع کننده لازم است.

متغیرهای ورودی یک نیم جمع کننده مضاف و مضاف‌الیه خوانده می‌شوند. متغیرهای خروجی نیز مجموع و رقم نقلی نام دارند. در این مدار دو خروجی باید وجود داشته باشد زیرا جمع 1 + 1 عدد دودویی 10 است که دو رقم دارد. ما سمبل‌های x و y را به دو متغیر ورودی و S[3] و C[4] را به دو متغیر خروجی اختصاص می‌دهیم. جدول درستی نیم جمع کننده در شکل ۱۶-۱ (الف) نشان داده شده است. خروجی C برابر 0 است مگر اینکه هر دو ورودی 1 باشند. خروجی S بیت کم ارزشتر[5] (پایین رتبه) مجموع می‌باشد. توابع بولی دو خروجی را می‌توان مستقیماً از جدول درستی بدست آورد.

$$S = x'y + xy' = x \oplus y$$

$$C = xy$$

دیاگرام منطقی تابع در شکل ۱۶-۱ (ب) نشان داده شده است. این دیاگرام از یک گیت OR انحصاری و یک گیت AND تشکیل شده است.

تمام جمع کننده

یک تمام جمع کننده (FA) مداری ترکیبی است که مجموع حسابی سه بیت را تشکیل می‌دهد. مدار

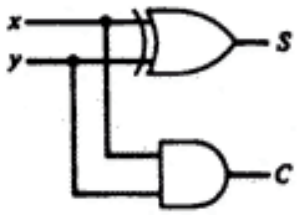

(ب) دیاگرام منطقی

x	y	C	S
0	0	0	0
0	1	0	1
1	0	0	1
1	1	1	0

(الف) جدول درستی

شکل ۱۶-۱ نیم جمع‌کننده

1– Half Adder
2– Full Adder
3– Sum
4– Carry
5– Least Significant

www.m-molaei.mihanblog.com

دارای سه ورودی و دو خروجی است. دو متغیر ورودی که با x و y مشخص شده‌اند بیانگر دو بیت با معنایی هستند که باید جمع شوند. ورودی سوم یعنی z رقم نقلی حاصل از عمل جمع در مکان کم ارزشتر قبلی در عدد است. برای مدار دو خروجی لازم است زیرا جمع حسابی سه رقم دودویی بین 0 تا 3 است و اعداد دودویی 2 یا 3 به دو رقم نیاز دارند. خروجی‌ها با S و C مشخص شده‌اند. متغیر S مقدار کم‌ارزشتر مجموع و C مقدار نقلی خروجی که مقدار با ارزشتر مجموع نیز هست را می‌دهند. جدول درستی تمام جمع کننده در جدول ۲-۱ نشان داده شده است. هشت سطر زیر متغیرهای ورودی تمام ترکیب‌های ممکنی راکه متغیرها می‌توانند اختیار کنند مشخص می‌نمایند. مقادیر متغیرهای خروجی از حاصل جمع بیت‌های ورودی معین می‌شوند. وقتی همه بیت‌ها 0 باشند، خروجی 0 است. خروجی S هنگامی 1 می‌شود که فقط یک ورودی یا همه ورودی‌ها 1 باشند. خروجی C نیز برابر 1 است اگر هر دو یا هر سه ورودی 1 باشند.

نقشه‌های شکل ۱۷-۱ برای یافتن عبارات جبری دو متغیر خروجی بکار می‌روند. 1 ها درمربع‌های نقشه‌های S و C مستقیماً از مینترم‌های جدول درستی تعیین می‌شوند. مربعات مربوط به خروجی S که در آن‌ها 1 ها قرار دارند با هم ترکیب نمی‌شوند زیرا با هم مجاور نیستند. ولی چون خروجی هنگامی 1 است که تعداد فردی از ورودی‌ها 1 باشند، پس S یک تابع فرد بوده و رابطه OR انحصاری بین ورودی‌ها برقرار خواهد بود (بحث انتهای بخش ۲-۱ ملاحظه شود). مربع‌هائی که برای C مقدار 1 دارند را می‌توان بطرق مختلف با هم ترکیب کرد. یک عبارت ممکن برای C بفرم زیر است:

$$C = x'y + (xy + xy')\,z$$

نظر به رابطه $x'y + xy' = x \oplus y$، دو عبارت بولی مربوط به تمام جمع کننده بصورت زیر خواهد بود

$$S = x \oplus y \oplus z$$

$$C = xy + (x \oplus y)\,z$$

جدول ۲-۱ جدول درستی برای تمام جمع‌کننده

ورودی‌ها			خروجی‌ها	
x	y	z	C	S
0	0	0	0	0
0	0	1	0	1
0	1	0	0	1
0	1	1	1	0
1	0	0	0	1
1	0	1	1	0
1	1	0	1	0
1	1	1	1	1

www.m-molaei.mihanblog.com

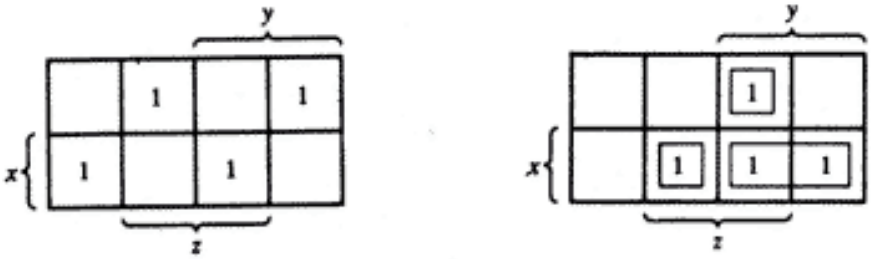

$S = x'y'z' + x'yz' + xy'z' + xyz$
$= x \oplus y \oplus z$

$C = xy + xz + yz$
$= xy + (x'y + xy')z$

شکل ۱۷-۱ نقشه‌ها برای تمام جمع‌کننده

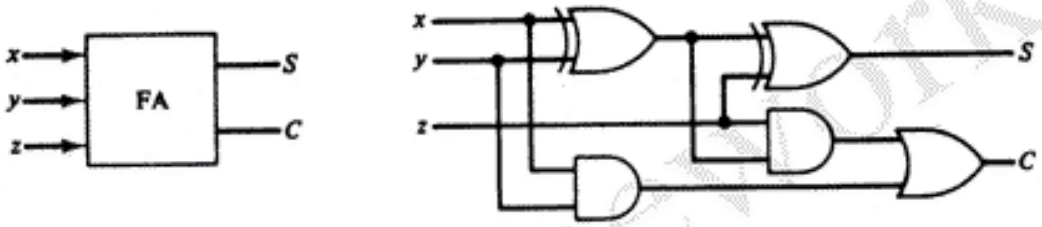

(ب) بلاک دیاگرام

(الف) دیاگرام منطقی

شکل ۱۸-۱ مدار تمام جمع‌کننده

دیاگرام منطقی تمام جمع کننده در شکل ۱۸-۱ رسم شده است. توجه کنید که مدار تمام جمع کننده از دو نیم جمع کننده و یک گیت OR ساخته شده است. هنگام استفاده از یک تمام جمع کننده (FA)، شکل ۱۸-۱ (ب) بکار گرفته خواهد شد.

۱-۶ فلیپ فلاپها[1]

تاکنون مدارهای بررسی شده دیجیتال از نوع ترکیبی بودند، که در آنها خروجی‌ها در هر لحظه کلاً به ورودی‌های همان لحظه بستگی داشتند. هرچند هر سیستم دیجیتال احتمالاً یک مدار ترکیبی دارد، اغلب سیستم‌هایی که در عمل با آنها مواجه می‌شویم دارای عناصر حافظه نیز هستند و لذا سیستم باید در چهارچوب مدارهای ترتیبی مورد بررسی قرار گیرد. متداول‌ترین نوع مدار ترتیبی نوع همگام[2] (همزمان یا سنکرون) آن است. مدارهای ترتیبی همگام در لحظه‌های گسسته و معینی از زمان بر عناصر حافظه اثر می‌گذارند. همزمان سازی با یک وسیله زمانبندی یا یک مولد پالس ساعت[3] حاصل می‌شود که رشته‌ای از پالس‌های ساعت را بطور پریودیک تولید می‌نماید. پالس‌های ساعت در سراسر سیستم توزیع می‌شوند و عناصر حافظه فقط با رسیدن پالس همگام کننده تأثیر می‌پذیرند. مدارهای همگام

1– Flip Flop 2– Synchronous 3– Clock Pulse Generator

www.m-molaei.mihanblog.com

ساعت‌دار مدارهایی هستند که بیش از همه در عمل با آنها مواجه می‌شویم. این مدارها ندرتاً با مسئله ناپایداری روبرو هستند و زمانبندی آنها به مقاطع زمانی مستقل قابل تفکیک می‌باشند. هر یک از این مقاطع بطور جداگانه قابل بررسی می‌باشند.

عناصر حافظه بکار رفته در مدارهای ترتیبی ساعت دار فلیپ فلاپ خوانده می‌شوند. فلیپ فلاپ یک سلول[1] دودویی است که می‌تواند یک بیت اطلاعات را در خود ذخیره نماید. این سلول دارای دو خروجی است، یکی برای مقدار عادی بیتی که در آن ذخیره می‌شود و دیگری مقدار متمم آن. فلیپ فلاپ یک وضعیت[2] دودویی را در خود نگهمیدارد تا اینکه یک پالس ساعت موجب تغییر آن حالت شود. تفاوت بین انواع فلیپ فلاپها در تعداد ورودی‌های آنها و نحوه تأثیر این ورودی‌ها بر وضعیت یا حالت دودویی آنهاست. متداول‌ترین انواع فلیپ فلاپ‌ها در بخش‌های زیر ارائه شده‌اند.

فلیپ فلاپ SR

سمبل گرافیکی فلیپ فلاپ SR در شکل ۱۹-۱ (الف) دیده می‌شود. این فلیپ فلاپ دارای سه ورودی با نام‌های نشاندن[3] (S) حذف کردن[4] (R) و ساعت[5] (C) است. خروجی فلیپ فلاپ Q نامیده می‌شود وگاهی دارای خروجی متمم شده نیز هست که با دایره کوچکی در پایانه خروجی دیگر مشخص شده است. در جلو حرف C یک نوک فلش قرار گرفته که بمعنی دینامیک بودن (پویا بودن) ورودی است. سمبل دینامیکی نشاندهنده این واقعیت است که فلیپ فلاپ به گذار مثبت (لبه بالا رونده) پالس پاسخ می‌دهد.

عملکرد فلیپ فلاپ SR بشرح زیر است. اگر سیگنالی در ورودی ساعت C وجود نداشته باشد مقادیر در ورودی‌های S و R هرچه باشند، خروجی مدار تغییری نمی‌یابد. فقط وقتی که سیگنال ساعت از 0 به 1 تغییر نماید خروجی تحت تأثیر ورودی‌های S و R قرار خواهد گرفت. بهنگام تغییر C از 0 به

S	R	Q (t + 1)	
0	0	Q (t)	بلاتغییر
0	1	0	پاک شدن، 0
1	0	1	نشانده شدن، 1
1	1	?	نامعین

(ب) جدول مشخصه

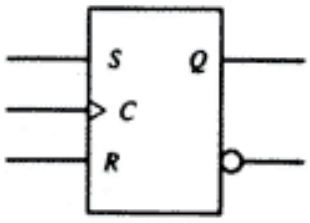

(الف) سمبل گرافیکی

شکل ۱۹-۱ فلیپ فلاپ SR

1– Cell 2– State 3– Set
4– Reset 5– Clock

www.m-molaei.mihanblog.com

1 اگر S = 1 و R = 0 باشند در خروجی Q مقدار 1 نشانده می‌شود. اگر در تغییر C از 0 به 1 مقادیر S=0 و R= 1 باشند خروجی Q با 0 پاک می‌شود. اگر در گذار ساعت (از 0 به 1)، S و R هر دو 0 باشند خروجی تغییری نمی‌کند. هنگامی که S و R هر دو 1 باشند، خروجی غیر قابل پیش‌بینی است و به تأخیرهای داخلی که در مدار رخ می‌دهد بستگی داشته و ممکن است 0 و یا 1 گردد.

جدول مشخصه شکل ۱۹-۱ (ب) عملکرد یک فلیپ فلاپ SR را جدول وار نشان می‌دهد. در ستون‌های S و R مقادیر دودویی دو ورودی مشخص شده‌اند. Q(t) نیز حالت خروجی Q در یک زمان معین است (که به آن حالت فعلی می‌گویند). Q(t + 1) حالت دودویی خروجی Q پس از لبه مثبت پالس ساعت است (حالت بعدی). اگر S = R = 0 باشد، لبه (گذار) پالس تغییری در حالت بوجود نمی‌آورد [یعنی Q (t+1) = Q(t)]. اگر S = 0 و R = 1 باشد فلیپ فلاپ به حالت 0 (پاک شده) می‌رود. اگر S = 1 و R = 0 باشد فلیپ فلاپ به وضعیت 1 (نشانده شده) می‌رود. به فلیپ فلاپ در S=1 و R = 1 نباید پالس داد زیرا تولید حالت بعدی نامعینی را خواهد کرد. این حالت نامعین کنترل فلیپ فلاپ را مشخص می‌سازد و لذا در عمل بندرت مورد استفاده قرار می‌گیرد.

فلیپ فلاپ D[1]

فلیپ فلاپ D (داده) با تغییر کوچکی در فلیپ فلاپ SR بدست می‌آید. فلیپ فلاپ SR با قرار دادن یک معکوس کننده بین S و R و اختصاص سمبل D به تنها ورودی حاصل، به فلیپ فلاپ D تبدیل می‌شود. ورودی D هنگام انتقال پالس ساعت از 0 به 1 نمونه برداری می‌شود. اگر D = 1 باشد، خروجی فلیپ فلاپ به حالت 1 می‌رود، اما در D = 0 ، خروجی فلیپ فلاپ به وضعیت 0 خواهد رفت.

سمبل گرافیکی و جدول مشخصه فلیپ فلاپ D در شکل ۲۰-۱ نشان داده شده است. از جدول مزبور درمی‌یابیم که حالت بعدی Q(t+1) توسط ورودی D معیّن می‌شود. این ارتباط بوسیله معادله

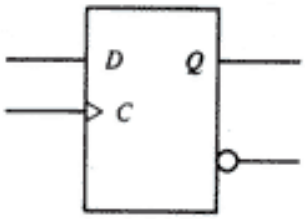

(الف) سمبل گرافیکی

D	Q (t + 1)	
0	0	پاک شدن، 0
1	1	نشانده شدن، 1

(ب) جدول مشخصه

شکل ۲۰-۱ فلیپ فلاپ D

1– Data File Flop

www.m-molaei.mihanblog.com

مشخصه زیر بیان می‌گردد

$$Q(t+1) = D$$

این بدان معنی است که خروجی Q فلیپ فلاپ مقدار خود را، هر بار بهنگام انتقال سیگنال ساعت از 0 به 1 از ورودی D دریافت می‌کند.

دقت کنید که حالتی از فلیپ فلاپ وجود ندارد که خروجی را تغییر ندهد. هرچند فلیپ فلاپ D از مزیت داشتن فقط یک ورودی (بدون احتساب C) بهره می‌برد ولی عیب آن این است که جدول مشخصه آن فاقد حالت "بلاتغییر"[1] $Q(t+1) = Q(t)$ می‌باشد. در این فلیپ فلاپ حالت بلاتغییر بدین صورت انجام می‌شود که یا باید سیگنال ساعت غیر فعال گردد و یا خروجی فلیپ فلاپ به ورودی آن بازگردانده[2] شود، بطوری که پالس‌های ساعت حالت فلیپ فلاپ را تغییر ندهند.

فلیپ فلاپ JK

یک فلیپ فلاپ JK نوع اصلاح شده فلیپ فلاپ SR است که حالت "نامعین"[3] در فیلپ فلاپ SR در آن "معین" شده است. ورودی‌های J و K در نشاندن و یا پاک کردن فلیپ فلاپ بترتیب مانند S و R عمل می‌کنند. وقتی هر دو ورودی J و K برابر 1 باشند، انتقال یا گذار پالس ساعت خروجی‌های فلیپ‌فلاپ را به حالت متممشان سوئیچ می‌کنند.

سمبل گرافیکی و جدول مشخصه فلیپ فلاپ JK معادل با ورودی R در شکل ۲۱-۱ نشان داده شده است. ورودی J معادل ورودی S و ورودی K معادل ورودی R در فلیپ‌فلاپ SR است. در فلیپ فلاپ JK اگر هر دو ورودی J و K برابر 1 باشند، بجای حالت نامعین، حالت متمم $Q(t+1) = Q'(t)$ را خواهیم داشت.

J	K	Q (t + 1)	
0	0	Q (t)	بلاتغییر
0	1	0	پاک شدن، 0
1	0	1	نشانده شدن، 1
1	1	Q′ (t)	متمم

(ب) جدول مشخصه

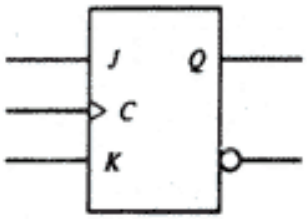

(الف) سمبل گرافیکی

شکل ۲۱-۱ فلیپ فلاپ JK

1– Unchanged 2– Feedback 3– Indeterminate

www.m-molaei.mihanblog.com

فلیپ فلاپ T[1]

نوع دیگری از فلیپ فلاپها که در کتب درسی دیده می‌شود فلیپ فلاپ T می‌باشد. این فلیپ فلاپ، که در شکل ۲۲-۱ نشان داده شده است از فلیپ فلاپ نوع JK و با اتصال ورودی‌های J و K به یکدیگر و در نتیجه ایجاد یک ورودی واحد که با T نشان داده می‌شود بدست می‌آید. بنابراین فلیپ فلاپ T فقط دو حالت دارد. وقتی $T = 0$ باشد $(J = K = 0)$ یک گذار ساعت حالت فلیپ فلاپ را تغییرنمی‌دهد. وقتی $T = 1$ باشد $(J = K = 1)$ انتقال ساعت حالت فلیپ فلاپ را متمم می‌کند. این حالات را می‌توان با معادله مشخصه زیر بیان کرد

$$Q(t+1) = Q(t) \oplus T$$

فلیپ فلاپ‌های تحریک شونده با لبه[2]

متداول‌ترین نوع فلیپ فلاپ‌های مورد استفاده در همگام کردن تغییر حالت به هنگام تغییر وضعیت یا گذار پالس ساعت فلیپ فلاپ تحریک شونده با لبه (یا فلیپ فلاپ حساس به لبه) می‌باشد. در این نوع فلیپ فلاپ‌ها، تغییرات در خروجی بازاء سطح خاصی از ورودی پالس ساعت رخ می‌دهد. وقتی که سطح ورودی پالس ساعت از این سطح آستانه[3] تجاوز کند ورودی‌ها قفل می‌شوند بطوری که فلیپ فلاپ به تغییرات دیگر در ورودی، تا بازگشت پالس ساعت به 0 و ظهور پالس ساعتی دیگر، پاسخی نمی‌دهد. در بعضی از این نوع فلیپ فلاپ‌ها تأثیر ورودی‌ها در خروجی در لبه بالا رونده سیگنال ساعت (گذار یا انتقال در لبه مثبت) و برخی نیز در لبه پایین رونده سینگال (گذار در لبه منفی) میسّر است.

شکل ۲۳-۱ (الف) سیگنال پالس ساعت را در یک فلیپ فلاپ D حساس به لبه مثبت نشان

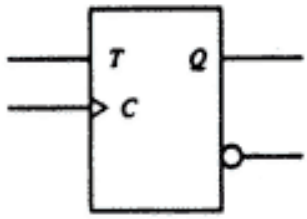

(الف) سمبل گرافیکی

T	Q (t + 1)	
0	Q (t)	بلاتغییر
1	Q' (t)	متمم

(ب) جدول مشخصه

شکل ۲۲-۱ فلیپ فلاپ T

1– Toggle
2– Edge– Triggered Flip Flop
3– Threshold level

www.m-molaei.mihanblog.com

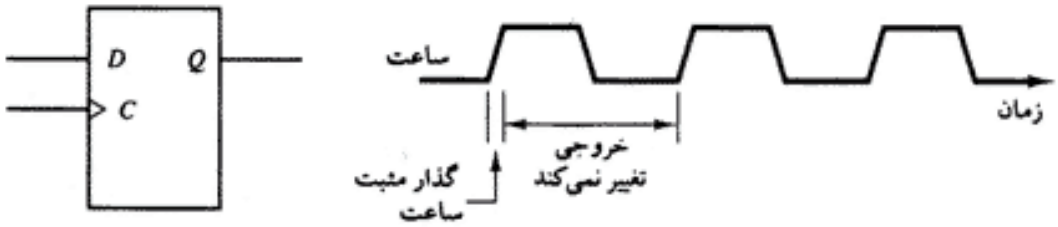

(الف) فلیپ فلاپ D تحریک شونده با لبه مثبت

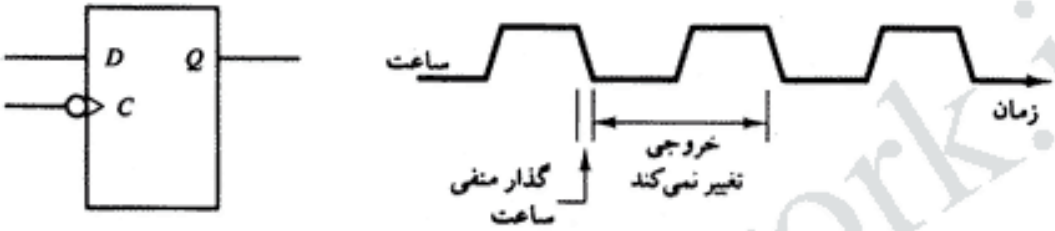

(ب) فلیپ فلاپ D تحریک شونده با لبه منفی

شکل ۲۳-۱ فلیپ فلاپ تحریک شونده با لبه

می‌دهد. مقدار ورودی D در لبه مثبت پالس ساعت به خروجی Q منتقل می‌شود. هنگامی که پالس ساعت در سطح 1، در سطح 0 و یا در حال انتقال از سطح 1 به 0 باشد خروجی تغییری نمی‌کند. گذار یا انتقال مثبت پالس شامل دو فاصله زمانی است که یکی حداقل زمان آماده سازی[1] می‌باشد و طی آن ورودی D باید در یک سطح ثابتی قبل از گذار پالس ساعت باقی بماند، و دیگری زمان معینی با نام زمان نگهداری[2] است که طی آن ورودی D نباید پس از گذار پالس ساعت تغییر کند. زمان مربوط به انتقال یا گذار مثبت کسر بسیار کوچکی از کل دوره تناوب پالس ساعت است.

شکل ۲۳-۱ (ب) سمبل‌های گرافیکی و دیاگرام زمانی مربوط به فلیپ فلاپ D حساس به لبه منفی را نشان می‌دهد. در سمبل گرافیکی، یک دایره کوچک منفی‌کننده[3] در جلو علامت دینامیکی در ورودی C قرار دارد. این علامت بیانگر تحریک فلیپ فلاپ در لبه منفی پالس است. در این حالت پاسخ فلیپ فلاپ در قبال انتقال سطح سیگنال ساعت از سطح 1 به 0 می‌باشد.

نوع دیگری از فلیپ‌فلاپ‌که در بعضی از سیستم‌ها بکار می‌رود فلیپ فلاپ ماستر - اسلیو[4] (بمعنی حاکم و پیرو) است. این نوع مدار از دو فلیپ فلاپ تشکیل شده است. اولین فلیپ فلاپ ماستر نامیده می‌شود و به سطح مثبت پالس ساعت پاسخ می‌دهد، و دومین فلیپ فلاپ اسلیو می‌باشد که به سطح منفی پالس ساعت واکنش نشان می‌دهد. در نتیجه خروجی بهنگام تغییر 1 به 0 سیگنال ساعت تغییر

1- Set UP Time 2- Hold Time 3- Negation
4- Master - Slave

www.m-molaei.mihanblog.com

می‌نماید. امروزه گرایش در کنار گذاشتن فلیپ فلاپ ماستر- اسلیو و بکارگیری فلیپ فلاپ حساس به لبه دیده می‌شود.

فلیپ فلاپ‌های موجود بصورت مدار مجتمع گاهی دارای پایانه‌های خاصی برای نشاندن[1] و پاک‌کردن[2] غیر همگام[3] می‌باشند. این ورودی‌ها معمولاً نشاندن اولیه[4] و پاک کردن نامیده می‌شوند و با سطح منفی سیگنال ورودی خود بدون نیاز به پالس ساعت بر فلیپ فلاپ اثر می‌گذارند. این ورودی‌ها برای قرار دادن فلیپ فلاپ‌ها در یک وضعیت اولیه قبل از شروع بکار با پالس ساعت مفیدند.

جداول تحریک

جداول تحریک فلیپ فلاپ‌ها حالت بعدی را هرگاه ورودی‌ها و حالت فعلی معلوم باشند مشخص می‌کنند. معمولاً هنگام طراحی مدارهای ترتیبی انتقال از حالت فعلی به حالت بعدی برای ما شناخته شده است و ما مایلیم تا ورودی‌های فلیپ فلاپ را طوری بیابیم که انتقال مناسب انجام یابد. به همین دلیل به جدولی نیاز داریم که برحسب تغییر مفروضی در حالت، ورودی‌های مورد نیاز را نشان دهد. چنین لیستی از حالت‌ها، جدول تحریک فلیپ فلاپ نامیده می‌شود.

جدول ۳-۱ جداول تحریک چهار نوع فلیپ فلاپ را نشان می‌دهد. هر جدول متشکل از دو ستون Q (t) و Q (t+1) و یک ستون برای هر ورودی است که چگونگی وقوع انتقال مورد نظر را نشان می‌دهد. انتقال از حالت فعلی Q(t) به حالت بعدی Q(t+1) به چهار طریق امکان پذیر است.

جدول ۳-۱ جدول تحریک برای چهار فلیپ فلاپ

فلیپ فلاپ SR

$Q(t)$	$Q(t+1)$	S	R
0	0	0	×
0	1	1	0
1	0	0	1
1	1	×	0

فلیپ فلاپ D

$Q(t)$	$Q(t+1)$	D
0	0	0
0	1	1
1	0	0
1	1	1

فلیپ فلاپ JK

$Q(t)$	$Q(t+1)$	J	K
0	0	0	×
0	1	1	×
1	0	×	1
1	1	×	0

فلیپ‌فلاپ T

$Q(t)$	$Q(t+1)$	T
0	0	0
0	1	1
1	0	1
1	1	0

1– Set 2– Clear 3– asynchronous
4– Preset

www.m-molaei.mihanblog.com

ورودی‌های مورد نیاز برای هر یک از چهار انتقال، از اطلاعات موجود در جدول مشخصه بدست آمده‌اند. سمبل X در جداول نشاندهنده حالت بی‌اهمیت است و باین معنی است که 0 یا 1 بودن ورودی مهم نیست.

دلیل وجود حالات بی‌اهمیت در جداول تحریک این است که برای دستیابی به یک انتقال مورد نظر دو راه وجود دارد. مثلاً در یک فلیپ فلاپ JK، انتقال از حالت فعلی 0 به حالت بعدی 0 را می‌توان با قرار دادن J و K در حالت 0 (برای حالت بلاتغییر) یا با قرار دادن J = 0 و K = 1 برای پاک کردن فلیپ‌فلاپ (گرچه از قبل پاک شده است) بدست آورد. در هر دو مورد J باید 0 باشد ولی K در مورد اول 0 و در مورد دوم 1 است. چون در هر صورت انتقال مورد نظر رخ خواهد داد، ما ورودی K را با X علامت می‌زنیم و لذا طراح اجازه خواهد داشت مقدار K را با توجه به اینکه کدام مناسبتر است، 1 یا 0 انتخاب کند.

۱-۷ مدارهای ترتیبی

مدار ترتیبی از اتصال مجموعه‌ای از فلیپ‌فلاپها و گیت‌ها بوجود می‌آید. گیت‌ها به تنهایی مدارهای ترکیبی را تشکیل می‌دهند ولی وقتی با فلیپ فلاپها همراه باشند مدار حاصل از رده مدارهای ترتیبی خواهد بود. بلوک دیاگرام یک مدار ترتیبی ساعت‌دار در شکل ۲۴-۱ نشان داده شده است. این مدار از یک مدار ترکیبی و تعدادی فلیپ فلاپ ساعت‌دار تشکیل شده است. بطور کلی، هر تعداد یا هر نوع فلیپ فلاپ می‌تواند در مدار بکار رود. همانطور که در دیاگرام نشان داده شده است، بلاک مدار ترکیبی سیگنالهای دودویی را از ورودی‌های خارجی و از خروجی‌های فلیپ‌فلاپها دریافت می‌کند. خروجی‌های مدار ترکیبی به خروجی‌های خارجی و به ورودی‌های فلیپ فلاپها می‌روند. گیت‌های تشکیل دهنده مدار ترکیبی مقادیر ذخیره شونده در فلیپ فلاپها را بعد از هر گذار پالس ساعت معین می‌کنند. خروجی فلیپ فلاپها به نوبه خود به ورودی‌های مدار ترکیبی اعمال شده و رفتار مدار را تعیین می‌کنند. این فرآیند نشان می‌دهد که خروجی‌های خارجی مدار ترتیبی تابعی از ورودی‌های خارجی و حالت فعلی[1] فلیپ فلاپها است. بعلاوه، حالت بعدی[2] فلیپ فلاپها نیز تابعی از حالت فعلی آنها و ورودی‌های خارجی

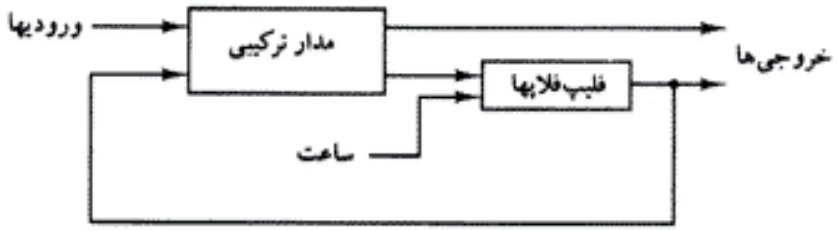

شکل ۲۴-۱ بلاک دیاگرام یک مدار ترتیبی همگام ساعت‌دار

1– Present State 2– Next State

www.m-molaei.mihanblog.com

می‌باشد. بنابراین یک مدار ترتیبی با یک رشته ورودی‌های زمانبندی شده، خروجی‌های خارجی و حالات دودویی فلیپ فلاپهای داخلی‌اش مشخص می‌گردد.

معادلات ورودی فلیپ فلاپها[1]

مثالی از یک مدار ترتیبی در شکل ۲۵-۱ دیده می‌شود. این مدار دارای یک متغیر ورودی x، یک متغیر خروجی y و دو فلیپ فلاپ D ساعت‌دار است. گیت‌های AND، OR و معکوس کننده بخش ترکیبی مدار منطقی را تشکیل می‌دهند. اتصالات بین گیت‌ها در مدار ترکیبی می‌تواند بوسیله مجموعه‌ای از عبارات بولی مشخص گردد. بخشی از مدار ترکیبی که ورودی‌های فلیپ فلاپ را تولید می‌کنند بوسیله مجموعه‌ای از عبارات بولی که معادلات ورودی فلیپ فلاپها نام دارند توصیف می‌شود. ما سمبل ورودی هر فلیپ فلاپ را بعنوان متغیر معادله ورودی و اندیس را برای مشخص کردن سمبل

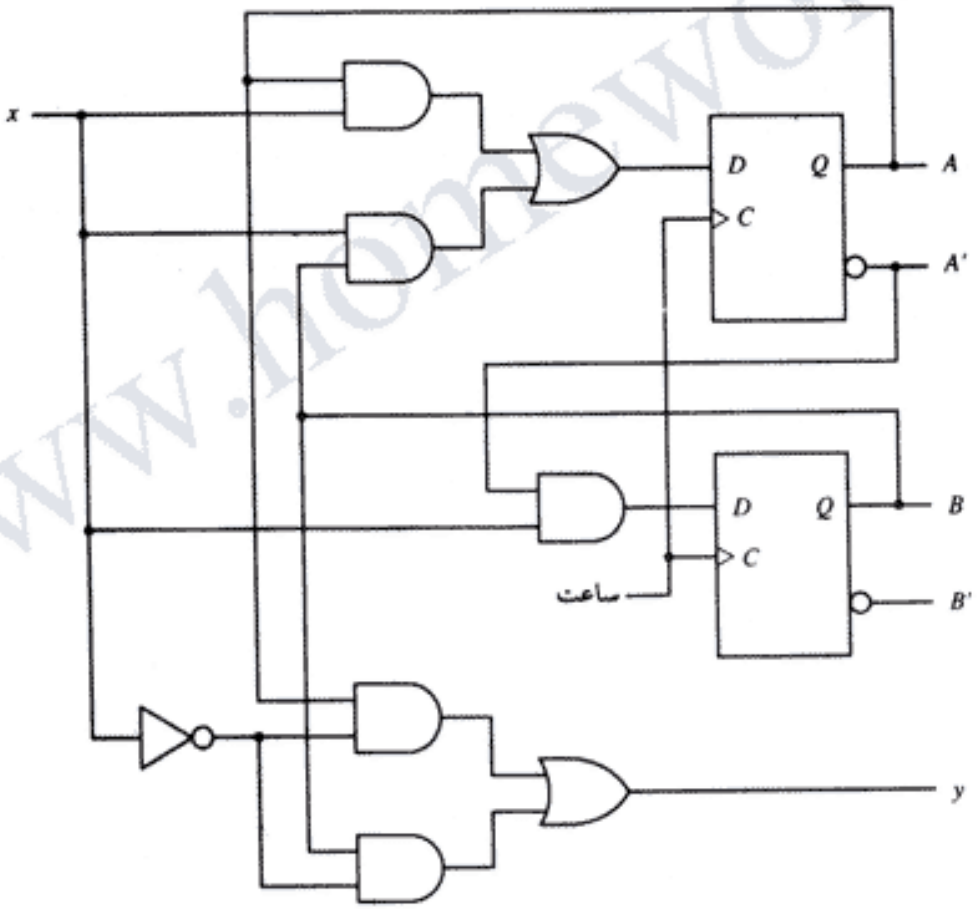

شکل ۲۵-۱ مثالی از یک مدار ترتیبی

1– Flip Flop Input Equation

www.m-molaei.mihanblog.com

انتخاب شده برمی‌گزینیم. بنابراین در شکل ۲۵-۱ ما دو معادله ورودی خواهیم داشت که با D_A و D_B مشخص می‌شوند. اولین حرف در هر مورد نماینده ورودی D یک فلیپ فلاپ D و حرف اندیس نام فلیپ فلاپ مربوطه است. معادلات ورودی، توابع بولی برای متغیرهای ورودی فلیپ فلاپ بوده و از بررسی مدار بدست می‌آیند. چون خروجی گیت OR به ورودی D از فلیپ فلاپ A متصل شده است ما اولین معادله ورودی را می‌نویسیم

$$D_A = Ax + Bx$$

که A و B خروجی‌های دو فلیپ فلاپ و x ورودی خارجی است. دومین معادله ورودی از خروجی گیت AND متصل به ورودی D فلیپ فلاپ B حاصل می‌شود.

$$D_B = A'x$$

این مدار ترتیبی یک خروجی خارجی نیز دارد که تابعی از متغیر ورودی و حالات فلیپ فلاپها است. این خروجی می‌تواند بوسیله عبارت جبری زیر مشخص شود

$$y = Ax' + Bx'$$

از این مثال در می‌یابیم که یک معادله ورودی فلیپ فلاپ عبارتی بولی برای یک مدار ترکیبی است. متغیر اندیس‌دار نام یک متغیر دودویی برای خروجی یک مدار ترکیبی است. این خروجی همواره به یکی از ورودی‌های فلیپ فلاپ‌ها متصل است.

جدول حالت[1]

رفتار یک مدار ترتیبی از ورودیها، خروجیها و حالت فلیپ فلاپ‌های آن معین می‌شود. خروجی‌ها و حالت بعدی تابعی از ورودی‌ها و حالت فعلی هستند. یک مدار ترتیبی توسط جدول حالتی مشخص می‌شود که خروجی‌ها و حالات بعدی را به صورت تابعی از ورودی و حالات فعلی مرتبط می‌سازد. در مدارهای ترتیبی ساعت‌دار، انتقال از حالت فعلی به حالت بعدی بوسیله رخداد یک سیگنال ساعت ممکن می‌شود.

جدول حالت شکل ۲۵-۱ در جدول ۴-۱ نشان داده شده است. جدول متشکل از چهار بخش است که با عناوین حالت فعلی، ورودی، حالت بعد و خروجی مشخص شده‌اند. بخش حالت فعلی حالات فلیپ فلاپ‌های A و B را در هر لحظه از زمان مفروض t نشان می‌دهد. بخش ورودی مقداری از x را در هر حالت فعلی معین می‌سازد. بخش حالت بعدی حالات فلیپ فلاپ‌ها را در پریود زمانی بعدی، t+1، بدست می‌دهد. بخش خروجی نیز مقدار y را در حالت فعلی و وضعیت ورودی می‌دهد.

1– State Table

www.m-molaei.mihanblog.com

جدول ۴-۱ جدول حالت برای مدار شکل ۲۵-۱

حالت فعلی		ورودی	حالت بعدی		خروجی
A	B	x	A	B	y
0	0	0	0	0	0
0	0	1	0	1	0
0	1	0	0	0	1
0	1	1	1	1	0
1	0	0	0	0	1
1	0	1	1	0	0
1	1	0	0	0	1
1	1	1	1	0	0

در تشکیل یک جدول حالت، ابتدا لیست تمام ترکیبات دودویی حالت فعلی و ورودی را می‌نویسیم. در این حالت ما هشت ترکیب دودویی از 000 تا 111 خواهیم داشت. سپس مقادیر حالت‌های بعدی از دیاگرام منطقی یا از معادلات ورودی بدست می‌آیند. معادله ورودی برای فلیپ فلاپ A برابر است با

$$D_A = Ax + Bx$$

مقدار حالت بعدی هر فیلپ فلاپ برابر با مقدار ورودی D در حالت فعلی است. انتقال از حالت فعلی به حالت بعدی پس از اعمال سیگنال ساعت بوقوع می‌پیوندد. بنابراین هرگاه حالات فعلی و ورودی شرایط $Ax = 1$ یا $Bx = 1$ را ایجاد کنند D_A برابر 1 و در نتیجه حالت بعدی A هم 1 خواهد شد. این مطلب در جدول حالت با سه عدد 1 زیر ستون حالت بعدی A آورده شده است. بطور مشابه، معادله ورودی برای فلیپ فلاپ B با رابطه زیر داده می‌شود.

$$D_B = A'x$$

حالت بعدی B در جدول حالت هنگامی 1 است که A برابر 0 و x برابر 1 باشد. ستون خروجی نیز از معادله خروجی زیر بدست می‌آید.

$$y = Ax' + Bx'$$

جدول حالت هر مدار ترتیبی با استفاده از روشی که در این مثال دیده شد بدست می‌آید. بطور کلی، یک مدار ترتیبی m فلیپ فلاپ، n متغیر ورودی و p متغیر خروجی دارای m ستون حالت فعلی، n ستون برای ورودی‌ها، m ستون برای حالت بعدی و p ستون برای خروجی‌هاست. ستون‌های حالت فعلی و ورودی با هم ترکیب شده و ما 2^{m+n} ترکیب دودویی، از 0 تا $2^{m+n} - 1$ را در زیر آنها می‌نویسیم. ستون‌های حالت بعدی و خروجی توابعی از حالت فعلی و مقادیر ورودی بوده و مستقیماً

www.m-molaei.mihanblog.com

از مدار یا معادلات بولی که مدار را توصیف می‌کنند بدست می‌آیند.

دیاگرام حالت

اطلاعات موجود در جدول حالت را می‌توان بصورت گرافیکی در یک دیاگرام حالت نشان داد. در این نوع دیاگرام، یک حالت بوسیله یک دایره و انتقال بین حالات بوسیله خطوط جهت‌داری که دوایر را بهم وصل می‌کنند نشان داده می‌شود. دیاگرام حالت مدار ترتیبی شکل ۲۵-۱ در شکل ۲۶-۱ نشان داده شده است. دیاگرام حالت همان اطلاعات جدول حالت را در دسترس می‌گذارد. و مستقیماً از جدول ۴-۱ بدست می‌آید. عدد دودویی داخل هر دایره حالت فلیپ فلاپ‌ها را مشخص می‌کند. درکنار خطوط جهت‌دار دو عدد دودویی که با ممیز از هم جدا شده‌اند نوشته شده است. اولین عدد مقدار ورودی را در حالت فعلی و عدد بعد از ممیز، خروجی را در همان حالت نشان می‌دهد. مثلاً کنار خط جهت‌داری که حالت 00 را به 01 وصل می‌کند 0/1 نوشته شده است، و بدان معنی است که وقتی مدار ترتیبی در حالت 00 است بازاء ورودی 1، خروجی 0 خواهد بود. پس از اعمال یک پالس ساعت، مدار به حالت بعدی 01 می‌رود. همین اعمال پالس ساعت ممکن است ورودی را عوض کند. اگر ورودی 0 شود خروجی 1 شده ولی اگر ورودی در 1 باقی بماند خروجی در 0 خواهد ماند. این اطلاعات از دیاگرام حالت و با دنبال کردن دو خط جهت‌داری که به دایره 01 وصل شده‌اند حاصل می‌گردد. خط جهت‌داری که دایره را به خودش وصل می‌کند نشان می‌دهد که تغییر حالتی رخ نداده است.

بین جدول حالت و دیاگرام حالت هیچ تفاوتی جز در نحوه نمایش وجود ندارد. بدست آوردن جدول حالت از دیاگرام منطقی آسان‌تر است و نمودار حالت مستقیماً از جدول حالت بدست می‌آید. دیاگرام حالت یک دید مصور را از انتقال حالات فراهم می‌نماید و بشکلی است که برای تفسیر عملکرد مدار مناسب‌تر می‌باشد. مثلاً دیاگرام حالت شکل ۲۶-۱ بوضوح نشان می‌دهد که با شروع حالت از 00 مادامی که ورودی 1 است خروجی 0 خواهد بود. اولین ورودی 0 پس از رشته‌ای از 1 ها، خروجی 1 تولید خواهد کرد و مدار را به حالت اولیه 00 برمی‌گرداند.

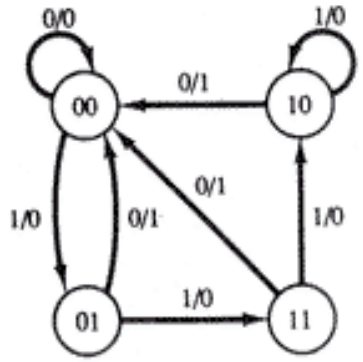

شکل ۲۶-۱ دیاگرام حالت یک مدار ترتیبی

www.m-molaei.mihanblog.com

مثال طراحی

اکنون روش طراحی مدارهای ترتیبی بوسیله ارائه یک مثال خاص نشان داده می‌شود. در روش طراحی ابتدا مشخصات مدار را به یک دیاگرام حالت تبدیل می‌کنیم. سپس دیاگرام حالت به یک جدول حالت تبدیل می‌شود. بالاخره از جدول حالت برای تهیه دیاگرام مدار منطقی استفاده می‌شود.

ما می‌خواهیم یک مدار ترتیبی طراحی کنیم که هر وقت ورودی خارجی x برابر 1 باشد رشته حالات دودویی 00، 01، 10 و 11 را تکرار نماید. بازاء x = 0 هم حالت مدار تغییری نکند. این نوع مدار یک شمارنده دودویی دو بیتی است زیرا رشته حالات با شمارش متوالی دو رقم دودویی یکسان می‌باشد. ورودی x یک متغیر کنترل است که مشخص می‌کند شمارش چه زمانی آغاز شود.

شمارنده دودویی به دو فلیپ فلاپ برای نمایش دو رقم نیاز دارد. دیاگرام حالت برای مدار ترتیبی در شکل ۲۷-۱ نشان داده شده است. دیاگرام بدین منظور رسم شده است تا نشان دهیم مادامی که x = 1 است مدار شمارش دودویی را ادامه می‌دهد. حالت بعد از 11، حالت 00 است که باعث تکرار شمارش می‌گردد. اگر x = 0 باشد، حالت مدار بدون تغییر باقی می‌ماند. این مدار ترتیبی خروجی خارجی ندارد و بنابراین فقط مقدار دودویی در جوار خطوط واصل در دیاگرام نوشته شده است. در این مدار حالت فلیپ فلاپ‌ها بعنوان خروجی‌های شمارنده تصور شده‌اند.

ما قبلاً سمبل x را به متغیر ورودی اختصاص دادیم. حال سمبل‌های A و B را به خروجی‌های دو فلیپ فلاپ تخصیص می‌دهیم. حالت بعدی A و B را، می‌توان بعنوان تابعی از حالت فعلی و ورودی x از دیاگرام حالت به جدول حالت منتقل ساخت. پنج ستون اول جدول ۵-۱ جدول حالت را بوجود می‌آورند. وارده‌های این جدول مستقیماً از دیاگرام حالت بدست می‌آیند.

جدول تحریک یک مدار ترتیبی نوع تعمیم یافته یک جدول حالت است. این تعمیم شامل لیستی

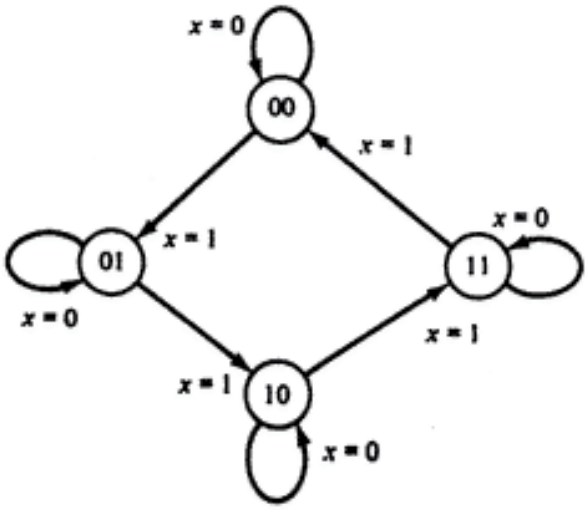

شکل ۲۷-۱ دیاگرام حالت برای شمارنده دودویی

www.m-molaei.mihanblog.com

از تحریک‌های ورودی فلیپ فلاپ می‌باشد که موجب انتقال به حالت مورد نظر می‌شوند. شرایط ورودی فلیپ فلاپها تابعی از نوع فلیپ فلاپ بکار رفته می‌باشد. ما اگر از فلیپ فلاپهای JK استفاده کنیم، نیاز به ستون‌های ورودی‌های J و K در هر فلیپ فلاپ داریم. ورودیهای فلیپ فلاپ A با J_A و K_A و ورودی‌های فلیپ فلاپ B با J_B و K_B نشان داده می‌شوند.

جدول تحریک برای فلیپ فلاپ JK که در جدول ۳-۱ نشان داده شد در اینجا برای بدست آوردن جدول تحریک مدار ترتیبی بکار گرفته می‌شود. مثلاً در اولین سطر جدول ۵-۱، انتقالی را از حالت فعلی 0 به حالت بعدی 0 در فلیپ فلاپ A داریم. در جدول ۳-۱ می‌بینیم که انتقال حالتی از Q(t)=0 به Q(t+1)=0 در یک فلیپ فلاپ JK مستلزم ورودی J = 0 و K = X می‌باشد. بنابراین 0 و X بترتیب در سطر اول و در زیر J_A و K_A نوشته می‌شوند. چون اولین سطر انتقال فلیپ فلاپ B را هم از حالت فعلی 0 به حالت بعدی 0 نشان می‌دهد، لذا مجدداً 0 و X در سطر اول و در زیر J_B و K_B نوشته شده‌اند. دومین سطر جدول ۵-۱ انتقال فلیپ فلاپ B را از حالت فعلی 6 به حالت بعدی 1 نشان می‌دهد. با توجه به جدول ۳-۱ می‌بینیم که انتقال از Q(t)=0 به Q(t+1)=1 مستلزم ورودی J=1 و K=x است. بنابراین 1 و 0 در سطر دوم و بترتیب در زیر J_B و K_B نوشته می‌شوند. این روند برای هر سطر جدول و هر فلیپ فلاپ ادامه می‌یابد و شرایط ورودی در جدول ۳-۱ در سطر مناسب و برای هر فلیپ فلاپ مورد نظر نوشته می‌شود.

اکنون اطلاعات موجود در یک جدول تحریک مانند جدول ۵-۱ را ملاحظه می‌کنیم. می‌دانیم که یک مدار ترتیبی از تعدادی فلیپ فلاپ و یک مدار ترکیبی تشکیل شده است. با توجه به شکل ۲۴-۱ می‌بینیم که خروجی‌های مدار ترتیبی باید به چهار ورودی فلیپ فلاپها یعنی J_A، K_A، J_B و K_B متصل شوند. ورودی‌های مدار ترکیبی عبارت از ورودی خارجی x و مقادیر حالات فعلی فلیپ فلاپ‌های A و B می‌باشند. بعلاوه توابع بولی که یک مدار ترکیبی را مشخص می‌کنند از یک جدول درستی که رابطه ورودی - خروجی مدار را نشان می‌دهد حاصل می‌گردند. وارده‌هایی که ورودی‌های مدار ترکیبی را

جدول ۵-۱ جدول تحریک برای شمارنده دودویی

حالت فعلی		ورودی	حالت بعدی		ورودی‌های فلیپ‌فلاپ			
A	B	x	A	B	J_A	K_A	J_B	K_B
0	0	0	0	0	0	×	0	×
0	0	1	0	1	0	×	1	×
0	1	0	0	1	0	×	×	0
0	1	1	1	0	1	×	×	1
1	0	0	1	0	×	0	0	×
1	0	1	1	1	×	0	1	×
1	1	0	1	1	×	0	×	0
1	1	1	0	0	×	1	×	1

www.m-molaei.mihanblog.com

جدول تحریک، یک دیاگرام حالت رابه جدول درستی مورد نیاز در طراحی مدار ترکیبی که بخشی از مدار ترتیبی است مبدل می‌سازد.

اکنون توابع بولی ساده شده در مدار ترکیبی را می‌توان بدست آورد. ورودیها متغیرهای A ، B و x می‌باشند. خروجی‌ها نیز متغیرهای J_A ، K_A ، J_B و K_B هستند. اطلاعات حاصل از جدول تحریک به نقشه‌های شکل ۲۸-۱ انتقال یافته و چهار معادله ورودی ساده شده فلیپ فلاپ‌ها از آن بدست آمده است

$$J_A = Bx \qquad K_A = Bx$$
$$J_B = x \qquad K_B = x$$

دیاگرام منطقی که در شکل ۲۹-۱ رسم شده است از دو فلیپ فلاپ JK و یک گیت AND تشکیل یافته است. توجه کنید که ورودی‌های J و K حالت بعدی شمارنده را پس از وقوع پالس ساعت معین می‌کنند. اگر هر دو ورودی J و K برابر 0 باشند پالس ساعت تأثیری نخواهد داشت. یعنی حالت فلیپ فلاپ‌ها تغییری نمی‌کند. بنابراین وقتی x = 0 باشد، تمام ورودی‌های فلیپ فلاپ‌ها برابر 0 و حالت فلیپ فلاپها بلاتغییر باقی می‌مانند حتی اگر پالسهای ساعت مرتباً به مدار اعمال شوند.

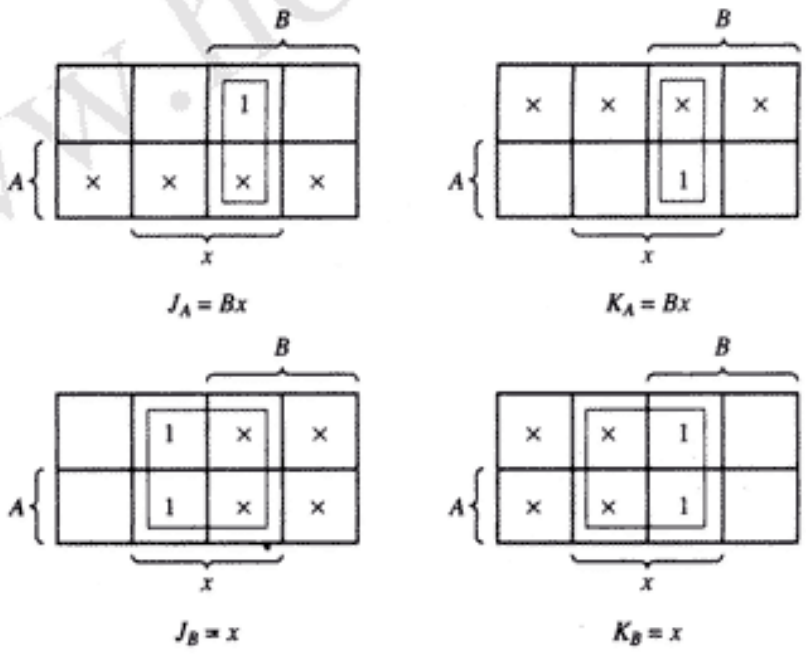

شکل ۲۸-۱ نقشه‌های مدار ترکیبی شمارنده

www.m-molaei.mihanblog.com

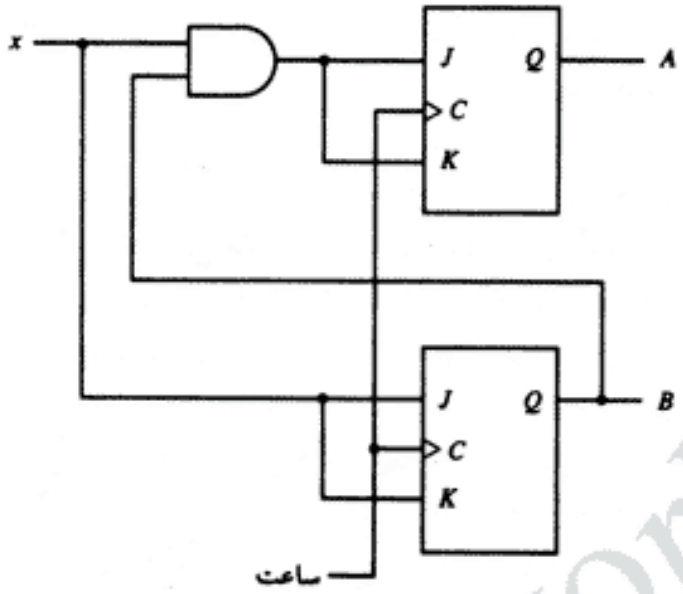

شکل ۲۹-۱ دیاگرام منطقی یک شمارنده دو بیتی

روش طراحی

طراحی مدارهای ترتیبی رئوس مطالبی راکه در مثال طراحی دیده شد دنبال می‌کند. ابتدا رفتار مدار بصورت دیاگرام حالت فرموله می‌شود. تعداد فلیپ فلاپ‌های لازم برای مدار با توجه به تعداد بیت‌های داخل دایره‌ها در دیاگرام حالت معین می‌گردد. تعداد ورودی‌ها برای مدار در امتداد خطوط واصل بین دایره‌ها مشخص می‌شود. ما سپس حروفی را برای علامت گذاری تمام فلیپ فلاپها، متغیرهای ورودی و خروجی بکار گرفته و برای بدست آوردن جدول حالت به مرحله بعد می‌رویم.

بازاء m فلیپ فلاپ و n ورودی، جدول حالت شامل m ستون برای حالت فعلی، n ستون برای ورودی‌ها و m ستون برای حالت بعدی خواهد بود. تعداد سطرهای جدول تا 2^{m+n} می‌باشد که هر سطر مربوط به یک ترکیب دودویی از حالت فعلی و ورودی‌هاست. در هر سطر ما حالت بعدی را آنچنانکه در دیاگرام حالت مشخص شده لیست می‌کنیم. سپس نوع فلیپ فلاپ بکار رفته در مدار انتخاب می‌شود. جدول حالت به جدول تحریک با اضافه کردن ستون‌های هر ورودی در هر فلیپ فلاپ تعمیم می‌یابد. جدول تحریک برای فلیپ فلاپ بکار رفته می‌تواند از جدول ۳-۱ بدست آید. از اطلاعات موجود در این جدول و با بررسی انتقال حالت فعلی به حالت بعدی در جدول حالت، اطلاعات مربوط به شرایط ورودی فلیپ فلاپها را در جدول تحریک بدست می‌آوریم.

جدول درستی بخش ترکیبی مدار ترتیبی در جدول تحریک موجود است. ستون‌های حالت فعلی و ورودی‌ها، ورودی‌های جدول درستی را تشکیل می‌دهند. وضعیت ورودی فلیپ فلاپها خروجی‌های جدول درستی را تشکیل می‌دهند. با استفاده از مفهوم ساده سازی بکمک نقشه، ما مجموعه‌ای از

www.m-molaei.mihanblog.com

معادلات ورودی فلیپ فلاپها را برای مدار ترکیبی بدست می‌آوریم. هر معادله ورودی فلیپ فلاپ یک نمودار منطقی را مشخص می‌کند که خروجی آن باید به یکی از ورودی‌های فلیپ فلاپها وصل شود. مدار ترکیبی حاصل، همراه با فلیپ فلاپها، مدار ترتیبی را تشکیل می‌دهد.

اغلب، خروجی فلیپ فلاپها بعنوان بخشی از خروجی‌های مدار ترتیبی تصور می‌شوند. با این وجود مدار ترکیبی ممکن است خروجی خارجی هم داشته باشد. در چنین حالتی توابع بولی خروجی‌های خارجی از جدول حالت با کمک تکنیک‌های طراحی بدست می‌آیند.

مجموعه‌ای از معادلات ورودی فلیپ فلاپها یک مدار ترتیبی را بفرم جبری مشخص می‌کنند. روش یافتن دیاگرام منطقی از مجموعه معادلات ورودی فلیپ فلاپها یک روند مستقیم و سر راست است. ابتدا تمام ورودی‌ها و خروجی‌ها را نام‌گذاری می‌کنیم. سپس مدار ترکیبی را با توجه به معادلات بولی حاصل از معادلات ورودی فلیپ فلاپها رسم می‌نمائیم. و بالاخره خروجی‌های فلیپ فلاپها را به ورودی‌های مدارت ترکیبی و خروجی‌های مدار ترکیبی را به ورودی‌های فلیپ فلاپها وصل می‌نمائیم.

مسائل

۱-۱ با استفاده از جدول درستی صحت تئوری دومورگان را برای سه متغیر تحقیق کنید:

$$(ABC)' = A' + B' + C'$$

۱-۲ جدول درستی یک تابع OR انحصاری (تابع فرد) سه متغیر را تشکیل دهید:

$$x = A \oplus B \oplus C$$

۱-۳ عبارات زیر را با استفاده جبر بول ساده کنید:

(الف) $A + AB$ (ب) $AB + AB'$

(ج) $A'BC + AC$ (د) $A'B + ABC' + ABC$

۱-۴ عبارات زیر را با استفاده از جدول بول ساده کنید:

(الف) $AB + A(CD + CD')$ (ب) $(BC' + A'D)(AB' + CD')$

۱-۵ با استفاده از تئوری دمورگان نشان دهید که:

(الف) $(A + B)'(A' + B')' = 0$ (ب) $A + A'B + A'B' = 1$

۱-۶ با فرض عبارت بولی $F = x'y + xyz'$:

(الف) یک عبارت جبری برای متمم، F' بدست آورید.

(ب) نشان دهید که $FF' = 0$ (ج) نشان دهید که $F + F' = 1$

۱-۷ با فرض تابع بول

$$F = xy'z + x'y'z + xyz$$

www.m-molaei.mihanblog.com

(الف) جدول درستی تابع را بدست آورید.
(ب) دیاگرام منطقی را با استفاده از عبارت بولی اصلی رسم کنید.
(ج) عبارت جبری را با بکارگیری جبر بول ساده کنید.
(د) جدول درستی را با استفاده از عبارت ساده شده تابع تشکیل داده و نشان دهید که همان جدول بخش (الف) است.
(هـ) دیاگرام منطقی را با استفاده از عبارت ساده شده بدست آورده و تعداد کل گیت‌ها را با دیاگرام بخش (ب) مقایسه کنید.

۱-۸ توابع بولی زیر را با استفاده از نقشه سه متغیره ساده کنید.

(الف) $F(x, y, z) = \sum(0, 1, 5, 7)$ (ب) $F(x, y, z) = \sum(1, 2, 3, 6, 7)$

(ج) $F(x, y, z) = \sum(3, 5, 6, 7)$ (د) $F(x, y, z) = \sum(0, 2, 3, 4, 6)$

۱-۹ توابع بولی زیر را با استفاده از نقشه چهار متغیره ساده کنید:

(الف) $F(A, B, C, D) = \sum(4, 6, 7, 15)$

(ب) $F(A, B, C, D) = \sum(3, 7, 11, 13, 14, 15)$

(ج) $F(A, B, C, D) = \sum(0, 1, 2, 4, 5, 7, 11, 15)$

(د) $F(A, B, C, D) = \sum(0, 2, 4, 5, 6, 7, 8, 10, 13, 15)$

۱-۱۰ عبارات زیر را ۱) بصورت جمع حاصلضربها و ۲) بصورت ضرب حاصل‌جمع‌ها ساده کنید:

(الف) $x'z' + y'z' + yz' + xy$

(ب) $AC' + B'D + A'CD + ABCD$

۱-۱۱ توابع بولی زیر را بشکل جمع حاصلضرب‌ها با استفاده از نقشه چهار متغیره ساده کنید. دیاگرام منطقی را، الف) با گیت‌های AND–OR ؛ ب) با گیت‌های NAND رسم کنید.

$$F(A, B, C, D) = \sum(0, 2, 8, 9, 10, 11, 14, 15)$$

۱-۱۲ تابع بولی زیر را بشکل ضرب حاصل جمع‌ها با استفاده از نقشه چهار متغیره ساده کنید. دیاگرام منطقی را، الف) با گیت‌های OR–AND ؛ ب) با گیت‌های NOR رسم کنید.

$$F(w, x, y, z) = \sum(2, 3, 4, 5, 6, 7, 11, 14, 15)$$

۱-۱۳ تابع بولی F را همراه با حالات بی‌اهمیت d در فرم ۱) جمع‌حاصلضرب‌ها و ۲) ضرب حاصلجمع‌ها ساده کنید.

$$F(w, x, y, z) = \sum(0, 1, 2, 3, 7, 8, 10)$$
$$F(w, x, y, z) = \sum(5, 6, 11, 15)$$

www.m-molaei.mihanblog.com

۱-۱۴ با استفاده از جدول ۲-۱ عبارت بولی S (جمع) خارج شده از یک تمام جمع کننده بشکل جمع حاصلضرب‌ها را بدست آورید. سپس با دستکاری‌های جبری نشان دهید که S می‌تواند بصورت OR انحصاری سه متغیره بیان شود.

$$S = x \oplus y \oplus z$$

۱-۱۵ یک مدار ترتیبی بنام تابع اکثریت بدین صورت تعریف می‌شود که هرگاه مقدار متغیرهای ورودی 1 بیشتر از ورودی‌های 0 باشند خروجی 1 است. تابع اکثریت سه ورودی را طراحی کنید.

۱-۱۶ یک مدار ترکیبی با سه متغیر x، y و z و سه خروجی A، B و C طراحی کنید. اگر ورودی‌های دودویی 0، 1، 2 یا 3 باشد خروجی یکی بیشتر از ورودی است. وقتی ورودی‌ها 4، 5، 6 و 7 باشند خروجی دودویی یکی کمتر از ورودی باشند.

۱-۱۷ نشان دهید که یک فلیپ فلاپ JK را با قرار دادن یک معکوس کننده بین ورودی‌های J و K می‌توان به یک فلیپ فلاپ D تبدیل کرد.

۱-۱۸ با استفاده از اطلاعات موجود در جدول مشخصه فلیپ فلاپ JK در جدول شکل ۲-۱ (ب) جدول تحریک را برای فلیپ فلاپ JK بدست آورده و جواب خود را با جدول ۳-۱ مقایسه کنید.

۱-۱۹ یک مدار ترتیبی دارای دو فلیپ فلاپ A و B، دو ورودی x و y و یک خروجی z است. معادلات ورودی فلیپ فلاپ و نیز خروجی مدار بقرار زیرند:

$$D_A = x'y + xA$$
$$D_B = x'B + xA$$
$$z = B$$

(الف) دیاگرام منطقی را برای مدار رسم کنید

(ب) جدول حالت را برپا کنید.

۱-۲۰ یک پایین شمار دو بیتی را طراحی کنید، این یک مدار ترتیبی دارای دو فلیپ فلاپ و یک ورودی x می‌باشد. وقتی $x = 0$ است حالت فلیپ فلاپ تغییر نمی‌کند. وقتی $x = 1$ باشد، ترتیب حالات 11، 10، 01، 00 و 11 و تکرار آن خواهد بود.

۱-۲۱ یک مدار ترتیبی با دو فلیپ فلاپ JK و دو ورودی E و x طراحی کنید. اگر $E = 0$ باشد، مدار بدون توجه به مقدار x در همان حالت باقی می‌ماند. وقتی $E = 1$ و $x = 1$ است مدار به یک سری حالات از 00 به 01، به 10، به 11 و 00 و تکراری از آن وارد می‌شود. وقتی $E = 1$ و $x=0$ باشد مدار به حالات انتقالی 00 به 11، به 10، به 01 و 00 و تکراری از آن وارد می‌شود.

www.m-molaei.mihanblog.com

۲ قطعات دیجیتال

۲-۱ مدارهای مجتمع
۲-۲ دیکدرها
۲-۳ مولتی پلکسرها
۲-۴ ثبات‌ها
۲-۵ شیفت رجیسترها
۲-۶ شمارنده‌های دودویی
۲-۷ واحد حافظه

۲-۱ مدارهای مجتمع[1]

مدارهای دیجیتال با مدارهای مجتمع ساخته می‌شوند. یک مدار مجتمع (یا آی سی)، یک کریستال کوچک نیمه هادی بنام تراشه[2] است که قطعات الکترونیکی را برای گیت‌های دیجیتال در خود دارد. اتصالات داخل تراشه، مدار مورد نیاز را بوجود می‌آورد. تراشه در داخل یک محفظه پلاستیک و یا سرامیک جاسازی می‌شود و اتصالات آن با سیم‌های طلایی نازک به پایه‌های خارجی جوش داده می‌شود تا مدار مجتمع بوجود آید. تعداد پایه‌ها ممکن است از 14 پایه در بسته‌های کوچک تا 100 پایه یا بیشتر در بسته‌های بزرگتر تغییر کند. هر مدار مجتمع یا آی سی دارای یک مشخصه عددی است که روی سطح بسته‌بندی آن برای شناسایی چاپ می‌شود. هر سازنده یک کتابچه راهنما یا کاتالوگ با شرح دقیق و تمام اطلاعات لازم درباره آی سی های ساخت خود را چاپ می‌کند.

1- Integrated Circuit (IC) 2– Chip

www.m-molaei.mihanblog.com

با پیشرفت تکنولوژی مدارهای مجتمع، تعداد گیت‌هایی که می‌توانست در یک تراشه جای گیرد به میزان قابل ملاحظه‌ای افزایش یافت. تراشه‌هایی که دارای چند گیت داخلی بودند و آن دسته که چند صد گیت را دارا بودند در بسته‌هایی با ظرفیت یا مقیاس کوچک، متوسط و یا بزرگ جای داده شدند.

مدارهای مجتمع با مقیاس کوچک[1] (SSI) دارای چند گیت مستقل در یک بسته واحد هستند. ورودی‌ها و خروجی‌های گیت‌ها مستقیماً به پایه‌های بسته متصل‌اند. تعداد گیت‌ها معمولاً کمتر از ۱۰ و محدود به تعداد پایه‌ها در IC می‌باشد.

قطعات مجتمع با مقیاس متوسط[2] (MSI) دارای تقریباً ۱۰ الی ۲۰۰ گیت در هر بسته می‌باشند. این وسیله‌ها معمولاً توابع دیجیتال ساده همچون دیکدرها، جمع‌کننده‌ها و ثبات‌ها را اجرا می‌نمایند.

مدارها یا وسایل مجتمع با مقیاس بزرگ[3] (LSI) بین ۲۰۰ تا چند هزار گیت در هر بسته دارند. این بسته‌ها سیستم‌های دیجیتالی همچون پردازنده‌ها، تراشه‌های حافظه و ماژول‌های قابل برنامه‌ریزی را شامل می‌شوند. قطعات مجتمع با مقیاس بسیار بزرگ[4] (VLSI) حاوی هزاران گیت در یک بسته‌اند. مثالهایی از این گروه عبارتنداز، آرایه‌های بزرگ حافظه و تراشه‌های پیچیده ریز کامپیوترها. VLSIها بدلیل کوچکی و ارزانی انقلابی در تکنولوژی ساخت سیستم‌های کامپیوتری بوجود آورده و به طراحان امکان ساخت و ایجاد ساختارهایی را دادند که قبلاً اقتصادی نبودند.

مدارهای مجتمع دیجیتال نه تنها براساس عملکرد منطقی‌شان طبقه‌بندی می‌شوند بلکه از نظر تکنولوژی خاص مدارهایی که به آن تعلق دارند نیز دسته‌بندی می‌گردند. تکنولوژی بکار رفته در مدار را خانواده منطقی دیجیتال[5] می‌خوانند. هر خانواده منطقی، مدار الکترونیکی پایه خاصی را داراست که مدارها و توابع دیجیتال پیچیده‌تر براساس آن تهیه می‌شوند. مدارپایه در هر تکنولوژی یک گیت NAND، NOR و یا معکوس کننده است. در نام گذاری تکنولوژی، از قطعات الکترونیک بکار رفته در ساخت مدار پایه معمولاً استفاده می‌شود. بسیاری از خانواده‌های مختلف منطقی بصورت مدارهای مجتمع در سطح تجاری عرضه شده‌اند. متداول‌ترین خانواده‌ها در زیر معرفی شده‌اند.

TTL – منطق ترانزیستور – ترانزیستور[6]
ECL – منطق کوپل امیتر[7]
MOS – منطق فلز – اکسید – نیمه هادی[8]
CMOS – منطق فلز – اکسید – نیمه هادی مکمل[9]

1- Small Scale Integration
2- Medium Scale Integration
3- Large Scale Integration
4- Very Large Scale Integration
5- Digital Logic Family
6- Transisior – Transistor Logic
7- Emitter Coupled Logic
8- Metal – Oxide Semiconductor
9- Complementary Metal Oxide Semiconductor

www.m-molaei.mihanblog.com

TTL یک خانواده متداول است که سالها مورد استفاده بوده و بعنوان استاندارد تلقی می‌شود. ECL در سیستم‌هایی که به سرعت عمل بالا نیاز دارند ترجیح داده می‌شود. MOS برای مدارهایی که نیاز به تراکم بالا دارند مناسب است، و CMOS در سیستم‌های کم مصرف بکار می‌رود.

خانواده منطقی ترانزیستور - ترانزیستور گونه تکامل یافته تکنولوژی قدیمی‌تری است که در آن از دیود و ترانزیستور برای ساخت گیت پایه NAND استفاده می‌شده است. این تکنولوژی منطق دیود - ترانزیستور[1] (DTL) خوانده می‌شده است. بعدها برای بهبود عملکرد مدار بجای دیود از ترانزیستور استفاده شد و نام خانواده جدید، منطق ترانزیستور - ترانزیستور گذاشته شد. بهمین دلیل نام "ترانزیستور" در این عبارت دو بار تکرار شده است. علاوه بر نوع استاندارد TTL، انواع دیگری از این خانواده عبارتند از: TTL سرعت بالا،[2] TTL توان پائین[3] (یا کم مصرف)، TTL شوتکی[4]، TTL شوتکی توان پایین[5] و TTL شوتکی پیشرفته[6]. منبع تغذیه مدارهای TTL، ۵ ولت است و دوسطح منطقی تقریباً 0 و ۳/۵ ولت می‌باشند.

خانواده کوپل امیتر سریع‌ترین مدارهای دیجیتال را بفرم مجتمع در اختیار می‌گذارد. ECL در مدارهایی مانند سوپر کامپیوترها و پردازنده‌های سیگنال که در آنها سرعت بالا ضرورت دارد، بکار می‌رود. ترانزیستورها در گیت‌های ECL در حالت غیر اشباع کار می‌کنند و رسیدن به تأخیرهای انتشاری در حد ۱ تا ۲ نانو ثانیه در آنها میسّر است.

منطق فلز - اکسید - نیمه‌هادی (MOS) یک ترانزیستور تک قطبی است که به جریان یک نوع حامل الکتریکی وابسته است. این حامل‌ها ممکن است الکترون (در نوع کانال n) یا حفره (در نوع کانال P) باشند. این، برخلاف ترانزیستور دوقطبی بکار رفته در گیت‌های TTL و ECL است، که در حین عملکرد هر دو نوع حامل در آن وجود دارند. یک MOS کانال p را PMOS و یک MOS کانال n را NMOS می‌نامند. معمولاً در مدارهایی که فقط یک نوع ترانزیستور MOS وجود دارد از NMOS استفاده می‌شود. در تکنولوژی CMOS هردو نوع ترانزیستور PMOS و NMOS که بشکل مکمل در تمام مدارها بسته شده‌اند بکار رفته است. بزرگترین مزیت CMOS نسبت به دو قطبی تراکم بالای مدارها در بسته‌بندی، ساده بودن تکنیک ساخت و عملکرد مقرون به صرف آن بدلیل مصرف توان کم است.

بعلت مزایای بی‌شمار، مدارهای مجتمع انحصاراً در تهیه انواع قطعات لازم در طراحی سیستم‌های کامپیوتر به کار می‌روند. برای درک سازمان و طراحی کامپیوترها، آشنایی با انواع قطعات و اجزاء بکار رفته در مدارهای مجتمع اهمیت دارد. به این دلیل، اجزاء اصلی به همراه خواص منطقی آنها تشریح شده است. این اجزاء مجموعه‌ای از واحدهای عملیاتی دیجیتال را فراهم می‌کنند که در طراحی کامپیوترهای دیجیتال بعنوان بلاک‌های ساختمانی اصلی (پایه) به کار می‌روند.

1- Diode –Transistor Logic 2- High Speed TTL 3- Low Power TTL
4- Schottky TTL 5- Low – Power Schottky TTL
6- Advanced Schottky TTL

www.m-molaei.mihanblog.com

۲-۲ دیکدرها[1]

کمیت‌های اطلاعاتی گسسته در سیستم‌های کامپیوتر دیجیتال با کدهای دودویی نشان داده می‌شوند. یک کد دودویی ۸ بیتی قادر است 2^n عنصر مستقل اطلاعاتی کد شده را نمایش دهد. یک دیکدر مداری است ترکیبی که اطلاعات دودویی را از طریق n خط ورودی دریافت نموده و آنها را به حداکثر 2^n خط خروجی مستقل منحصر بفرد تبدیل می‌کند. اگر اطلاعات دیکد شده n بیتی ترکیبات بلااستفاده یا بی‌اهمیت داشته باشد در اینصورت دیکدر دارای خروجی‌های کمتر از 2^n خواهد بود.

دیکدرهائی که در این بخش مورد بحث قرار گرفته‌اند دیکدرهای n به m خطی نام دارند که در آن $m \le 2^n$ است. هدف از بکارگیری آنها تولید 2^n ترکیب دودویی از n متغیر ورودی است. دیکدر دارای n ورودی و m خروجی بوده و دیکدر n×m نیز نامیده می‌شود.

دیاگرام منطقی یک دیکدر 3 به 8 در شکل ۱-۲ نشان داده شده است. سه ورودی داده A_0، A_1 و A_2 به هشت خروجی داده تبدیل شده‌اند که هر خروجی یکی از ترکیبات سه متغیر ورودی دودویی را نشان

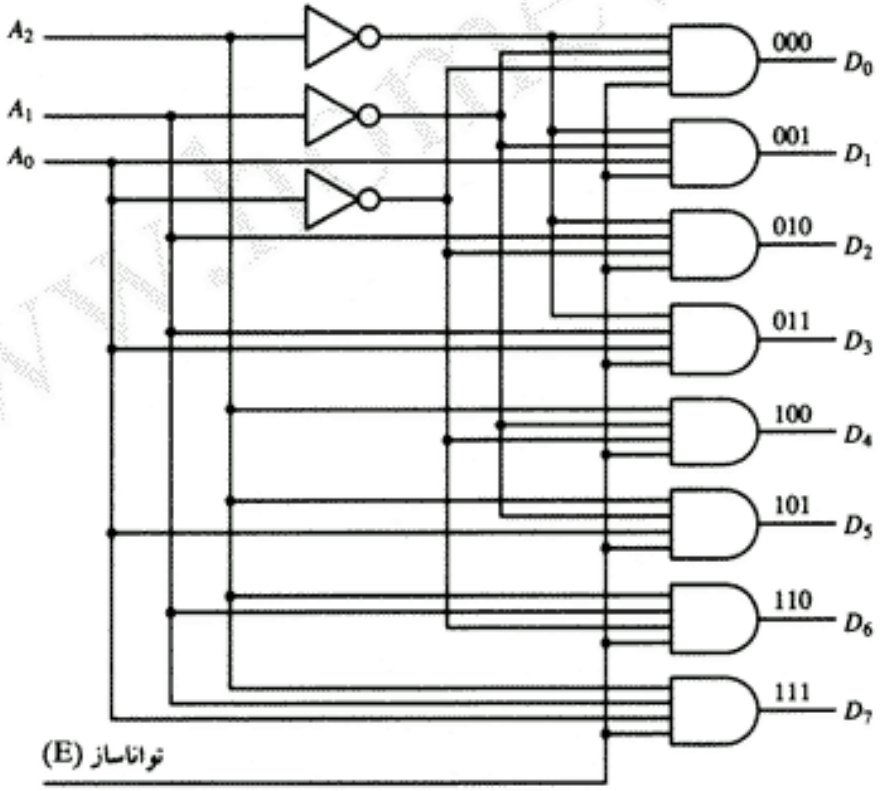

شکل ۱-۲ دیکدر 3 به 8 خطی

1- Decoder

www.m-molaei.mihanblog.com

می‌دهد. سه معکوس کننده، متمم ورودی‌ها را فراهم می‌کنند و هر یک از هشت گیت AND یکی از ترکیبات دودویی را تولید می‌نماید. کاربرد خاصی از این دیکدر تبدیل دودویی به هشتایی[1] است. متغیرهای ورودی یک عدد دودویی را نشان می‌دهند و خروجی‌ها، هشت رقم یک عدد سیستم هشتایی را نمایش می‌دهند. با این وجود یک دیکدر 3 به 8 خطی می‌تواند برای دیکد کردن هر کد سه بیتی بکار رفته و هشت خروجی راکه هر بار یکی از ترکیبات کد دودویی است، فراهم آورد.

دیکدرهای تجاری دارای یک یا چند ورودی توانا‌سازی[2] (فعال سازی) برای کنترل کار مدار هستند. دیکدر شکل ۱-۲ دارای یک ورودی توانا‌ساز، E می‌باشد. دیکدر هنگامی فعال شده است که E برابر 1 باشد و اگر E مساوی 0 بود دیکدر ناتوان (غیرفعال) شده است. عملکرد دیکدر با استفاده از یک جدول درستی که در جدول ۱-۲ دیده می‌شود آشکارتر خواهد شد. هر گاه ورودی توانا‌ساز E برابر 0 باشد، تمام خروجی‌ها، بدون توجه به مقادیر سه ورودی داده، 0 خواهند شد. سه علامت × در جدول حالات‌بی اهمیت ورودی‌ها را نشان می‌دهند. اگر ورودی توانا‌ساز، 1 شود، دیکدر در وضع عادی خودکار خواهد کرد. برای هر ترکیب ممکن ورودی، هفت خروج 0 و فقط یک خروجی 1 وجود دارد که بیانگر عدد هشتایی معادل عدد دودویی در خطوط ورودی داده است.

دیکدر با گیت NAND

بعضی از دیکدرها بجای گیت AND با گیت NAND ساخته می‌شوند. چون گیت NAND عمل گیت AND را با خروجی معکوس شده انجام می‌دهد، تولید خروجی‌های معکوس شده با دیکدر مقرون به صرفه‌تر است. یک دیکدر 2 به 4 همراه با ورودی توانا ساز که از گیت‌های NAND ساخته شده است در شکل ۲-۲ نشان داده شده است. مدار دارای خروجی‌های متمم بوده و با ورودی توانا‌ساز متمم شده کار می‌کند. دیکدر هنگامی توانا‌ست که E برابر 0 شود. همانطور که از جدول درستی

جدول ۱-۲ جدول درستی برای دیکدر 3 به 8 خطی

توانا‌ساز	ورودی‌ها			خروجی‌ها							
E	A_2	A_1	A_0	D_7	D_6	D_5	D_4	D_3	D_2	D_1	D_0
0	×	×	×	0	0	0	0	0	0	0	0
1	0	0	0	0	0	0	0	0	0	0	1
1	0	0	1	0	0	0	0	0	0	1	0
1	0	1	0	0	0	0	0	0	1	0	0
1	0	1	1	0	0	0	0	1	0	0	0
1	1	0	0	0	0	0	1	0	0	0	0
1	1	0	1	0	0	1	0	0	0	0	0
1	1	1	0	0	1	0	0	0	0	0	0
1	1	1	1	1	0	0	0	0	0	0	0

1- Octal 2- Enable

www.m-molaei.mihanblog.com

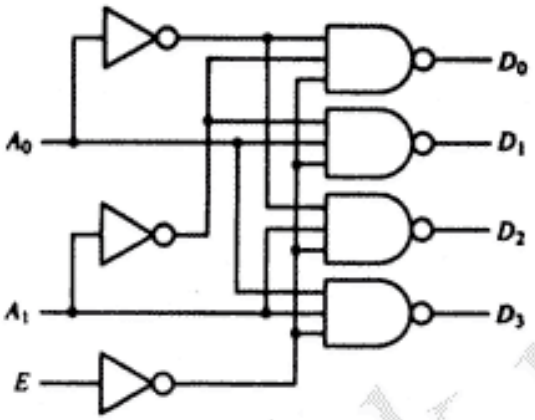

(الف) دیاگرام منطقی

E	A_1	A_0	D_0	D_1	D_2	D_3
0	0	0	0	1	1	1
0	0	1	1	0	1	1
0	1	0	1	1	0	1
0	1	1	1	1	1	0
1	×	×	1	1	1	1

(ب) جدول درستی

شکل ۲-۲ دیکدر 2 به 4 خطی با گیت‌های NAND

پیداست، تنهادر هر لحظه از زمان فقط یک خروجی برابر 0، و بقیه سه خروجی دیگر برابر 1 هستند. خروجی که نماینده عدد دودویی واقع در ورودی‌های A_0 و A_1 است دارای مقدار 0 است. هر گاه E برابر 1 باشد، مدار صرف نظر از مقدار دودویی ورودی‌های دیگر غیرفعال خواهد بود. وقتی که مدار غیرفعال است،هیچ یک از خروجی‌ها انتخاب نمی‌شود و تمام خروجی‌ها برابر 1 خواهند بود. بطور کلی، یک دیکدر ممکن است با خروجی‌های متمم شده یا نشده کار کند. ورودی تواناساز هم ممکن است با یک سطح سیگنال 0 یا 1 فعال شود. برخی دیکدرها دارای دو یا چند ورودی تواناساز هستند و برای فعال شدن مدار شرایط منطقی معینی باید در آنها برقرار باشد.

گسترش دیکدر

مواردی پیش می‌آید که دیکدری با اندازه مشخصی مورد نیاز است ولی تنها اندازه کوچکتر آن موجود است در چنین مواقعی می‌توان دو و یا چند دیکدر را با هم ترکیب نمود و با استفاده از ورودی‌های فعال‌ساز (تواناساز) دیکدر بزرگتری بوجود آورد. بنابراین اگر یک دیکدر 6 به 64 مورد نیاز باشد می‌توان آن را با چند دیکدر 4 به 16 تشکیل داد.

شکل ۳-۲ نشان می‌دهد که چگونه از اتصال دیکدرهای دارای ورودی‌های تواناساز می‌توان دیکدرهای بزرگتری ساخت. در این شکل دو دیکدر 2 به 4 با هم ترکیب شده‌اند تا یک دیکدر 3 به 8 تشکیل شود. دو بیت کم ارزشتر ورودی‌ها به هر دو دیکدر متصل شده‌اند. بیت پرارزشتر به ورودی تواناساز یکی از دیکدرها و از طریق یک معکوس کننده به ورودی تواناساز دیکدر دیگر وصل است. فرض براین است که دیکدر وقتی که E=1 است فعال شود. اگر E=0 باشد دیکدر غیرفعال و تمام خروجی‌های آن در سطح 0 است. هرگاه $A_2=0$ باشد، دیکدر بالایی فعال و دیکدر پائینی غیرفعال است. خروجی‌های

www.m-molaei.mihanblog.com

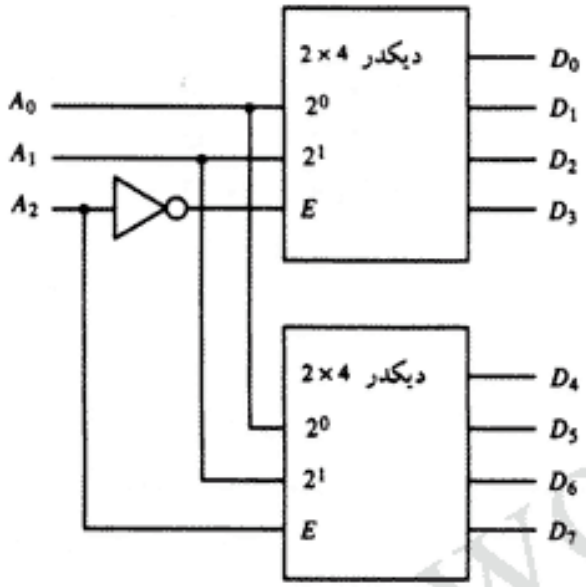

شکل ۳-۲ یک دیکدر 8×3 (یا 3 به 8) ساخته شده با دو دیکدر 4×2

دیکدر تحتانی همگی غیرفعال و در وضعیت 0 می‌باشند. خروجی‌های دیکدر فوقانی خروجی‌های D_0 الی D_3 را، بسته به مقادیر A_1 و A_0، تولید می‌کنند (در این حالت $A_2=0$ است). اگر $A_2=1$ باشد، دیکدر پائینی فعال و دیکدر بالایی غیرفعال است. دیکدر پائینی در این وضعیت معادل دودویی D_4 تا D_7 را تولید می‌کند زیرا این عددهای دودویی رقم 1 را در مکان A_2 دارا هستند.

مثال فوق فوائد ورودی فعال‌ساز (تواناساز) را در دیکدرها یا هرمدارمنطقی ترکیبی نشان داد. ورودی‌های تواناساز ابزار مناسبی برای اتصال دو یا چند مدار به منظورگسترش ورودی‌ها و خروجی‌ها می‌باشند.

انکدرها[1]

انکدر (کدگذار) یک مدار دیجیتال است که عکس عمل دیکدر را انجام می‌دهد. یک انکدر دارای 2^n (یا کمتر) خط ورودی و n خط خروجی است. خطوط خروجی کد دودویی متناظر مقدار ورودی را تولید می‌کنند. مثالی از یک انکدر، انکدر هشت هشتی به دودویی است، که جدول درستی آن در جدول ۲-۲ داده شده است. این مدار دارای هشت ورودی، که هر یک به یک رقم هشت هشتی (هشتایی) متعلق بوده و سه خروجی که عدد دودویی متناظر را تولید می‌کنند، است. فرض براین است که فقط یک ورودی دارای مقدار 1 در هر لحظه از زمان است؛ در غیر این صورت مدار مفهومی ندارد.

انکدر را می‌توان با گیت‌های OR، که ورودی‌هایشان مستقیماً از جدول درستی تعیین می‌شوند،

1- Encoder

www.m-molaei.mihanblog.com

پیاده‌سازی کرد. خروجی A_0 بشرطی 1 است که رقم ورودی هشت هشتی 1 یا 3 یا 5 یا 7 باشد. شرایط مشابهی برای دو خروجی دیگر برقرار است. این شرایط را می‌توان بوسیله توابع بولی زیر بیان کرد.

$$A_0 = D_1 + D_3 + D_5 + D_7$$
$$A_1 = D_2 + D_3 + D_6 + D_7$$
$$A_2 = D_4 + D_5 + D_6 + D_7$$

انکدر فوق با سه گیت OR قابل پیاده سازی است.

۳-۲ مولتی پلکسرها[1]

مولتی پلکسر یک مدار ترکیبی است که اطلاعات دودویی را از یکی از 2^n ورودی دریافت و آن را به یک مسیرخروجی هدایت می‌نماید. مجموعه‌ای از خطوط ورودی انتخاب[2] خط داده خاصی را برای خروجی انتخاب می‌کنند. یک مولتی پلکسر 2^n به 1 دارای 2^n خط ورودی داده و n خط ورودی انتخاب می‌باشد. ترکیب این ورودی‌ها تعیین کننده خط داده ورودی انتخاب شده برای خروجی است.

یک مولتی پلکسر 4 به 1 در شکل ۴-۲ نشان داده شده است. هر یک از چهار ورودی داده I_0 تا I_3 به ورودی یک گیت AND اعمال شده است. دو خط انتخاب S_1 و S_0 برای انتخاب یک گیت AND بخصوص دیکد شده‌اند. خروجی گیت‌های AND به ورودی‌های یک گیت OR اعمال شده تا تنها خروجی مدار را ایجاد نماید. برای درک طرز کار مدار، حالت $S_1S_0=10$ را در نظر بگیرید. دو ورودی گیت AND مربوط به ورودی I_2 در وضعیت 1 هستند. سومین ورودی این گیت به I_2 متصل است. سه

جدول ۲-۲ جدول درستی برای انکدر هشت هشتی به دودویی

ورودی‌ها								خروجی‌ها		
D_7	D_6	D_5	D_4	D_3	D_2	D_1	D_0	A_2	A_1	A_0
0	0	0	0	0	0	0	1	0	0	0
0	0	0	0	0	0	1	0	0	0	1
0	0	0	0	0	1	0	0	0	1	0
0	0	0	0	1	0	0	0	0	1	1
0	0	0	1	0	0	0	0	1	0	0
0	0	1	0	0	0	0	0	1	0	1
0	1	0	0	0	0	0	0	1	1	0
1	0	0	0	0	0	0	0	1	1	1

1- Multiplexer 2- selection

www.m-molaei.mihanblog.com

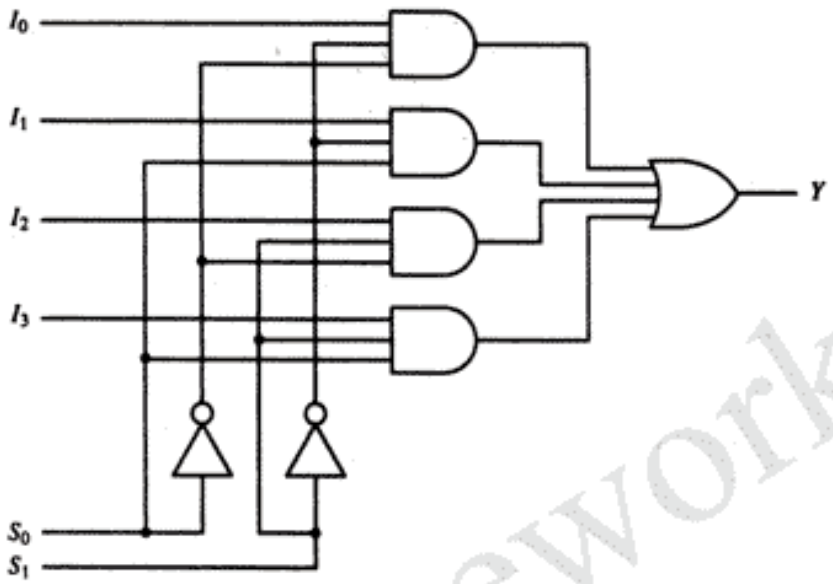

شکل ۴-۲ مولتی‌پلکسر 4 به 1

گیت AND دیگر، هر یک حداقل یک ورودی 0 دارند که در نتیجه آن خروجی شان 0 می‌شود. بنابراین خروجی گیت OR برابر مقدار I_2 است و باین ترتیب مسیری از ورودی‌های منتخب به خروجی ایجاد شده است.

مولتی پلکسر 4 به 1 شکل ۴-۲ دارای شش ورودی و یک خروجی است. جدول درستی که عملکرد مدار را نشان می‌دهد نیاز به 64 سطر خواهد داشت زیرا شش متغیر ورودی 2^6 ترکیب دودویی دارد. این جدول بیش از حد طولانی است و در اینجا نشان داده نخواهد شد.

روش مناسب‌تری برای بیان عملکرد مولتی پلکسر استفاده از جدول تابع است. جدول تابع برای مولتی پلکسر در جدول ۳-۲ نشان داده شده است. این جدول رابطه بین چهار ورودی داده و تنها خروجی مدار را بصورت تابعی از ورودی‌های انتخاب S_1 و S_0 نشان می‌دهد. هرگاه ورودی‌های انتخاب برابر 00 باشند، خروجی Y برابر I_0 است. اگر ورودی‌های انتخاب 01 شوند، ورودی I_1 به خروجی Y متصل است، و برای دو ورودی دیگر نیزاستدلال مشابهی وجود دارد. مولتی پلکسر را انتخاب کننده داده[1] هم می‌نامند، چون این مدار یکی از چند ورودی داده را برمی‌گزیند و اطلاعات دودویی را به خروجی هدایت می‌نماید.

گیت‌های AND و معکوس کننده‌ها در مولتی پلکسر مشابه یک مدار دیکدر می‌باشند و خطوط ورودی انتخاب را دیکد می‌کنند. بطور کلی، یک مولتی پلکسر 2^n به 1 خطی، از یک دیکدر n به 2^n

1- Data Selector (or dala switch)

www.m-molaei.mihanblog.com

جدول ۳-۲ جدول تابع برای مولتی‌پلکسر 4 به 1 خطی

انتخاب		ورودی
S_1	S_0	Y
0	0	I_0
0	1	I_1
1	0	I_2
1	1	I_3

با اضافه کردن 2^n خط ورودی به آن، یعنی یک خط از هر ورودی داده، ساخته می‌شود. اندازه[1] یک مولتی پلکسر بوسیله تعداد 2^n ورودی داده و تنها خروجی‌اش مشخص می‌شود. این اندازه بطور ضمنی بیانگر این واقعیت است که تعداد خطوط انتخاب نیز n است. مولتی پلکسر را غالباً با نام اختصاری MUX می‌خوانند.

همانند دیکدرها، مولتی پلکسرها هم ممکن است دارای ورودی توانا‌ساز باشند تا عملکرد آن را کنترل نمایند. هر وقت ورودی توانا‌ساز در حالت غیرفعال باشد، خروجی‌ها از کار می‌افتند، و اگر در حالت فعال قرار گیرد، مدار به صورت یک مولتی پلکسر بطور عادی عمل می‌کند. ورودی توانا‌ساز برای اتصال دو یا چند مولتی پلکسر و تشکیل یک مولتی پلکسر با تعداد ورودی‌های بیشتر مفید است.

در برخی از موارد دو یا چند مولتی پلکسر در یک بسته مدار مجتمع جای داده می‌شود. ورودی‌های انتخاب و توانا‌ساز در ساختار چند واحدی، برای همه مولتی پلکسرها مشترک‌اند. بلاک دیاگرام یک مولتی پلکسر چهارتایی 2 به 1، بعنوان مثال در شکل ۵-۲ نشان داده شده است. مدار دارای چهار مولتی پلکسر است که هر یک قادر به انتخاب یکی از دو خط ورودی می‌باشد. می‌توان خروجی Y_0 را چنان تعیین کرد که از ورودی A_0 یا B_0 گرفته شود. بطور مشابه Y_1 می‌تواند مقدار A_1 یا B_1 را داشته باشد و الی آخر . خط ورودی انتخاب S یکی از خطوط را در هر یک از چهار مولتی پلکسر انتخاب می‌کند. ورودی توانا‌ساز E برای عملکرد عادی فعال می‌شود. اگرچه مدار دارای چهار مولتی پلکسر است، ما می‌توانیم این تصور را داشته باشیم که مدار یکی از دو خط داده چهار بیتی را انتخاب می‌نماید. همان طور که در جدول تابع نشان داده شد، هر گاه E=1 باشد، مدار فعال می‌شود. آنگاه اگر S=0 باشد چهار ورودی A مسیری به خروجی خواهند داشت. از طرف دیگر، اگر S=1 باشد، چهار ورودی B به خروجی اعمال می‌شوند. هر گاه E=0 باشد، همه خروجی‌ها مستقل از مقدار S، تماماً 0 خواهند بود.

۴-۲ ثبات‌ها[2]

ثبات مجموعه‌ای از فلیپ فلاپ‌هاست و هر فلیپ فلاپ قادر است یک بیت از اطلاعات را در خود

1- Size 2- Register

www.m-molaei.mihanblog.com

E	S	Y
0	×	تمام 0
1	0	A
1	1	B

شکل ۵-۲ مولتی‌پلکسر 2 به 1 چهارتایی

ذخیره کند. یک ثبات n بیتی n فلیپ فلاپ دارد و می‌تواند هر اطلاعات دودویی n بیتی را در خود ذخیره کند. یک ثبات، علاوه بر فلیپ فلاپ‌ها، ممکن است گیت‌های ترکیبی، که کارهای پردازش داده معینی را انجام می‌دهند، را هم در خود داشته باشد. یک ثبات در تعریف جامع‌تر خود متشکل از گروهی از فلیپ فلاپها و گیتهاست که بر تغییر حالت (خروجی) فلیپ فلاپها تأثیر دارند. فلیپ فلاپها اطلاعات دودویی را ذخیره می‌کنند و گیت‌ها زمان و چگونگی انتقال اطلاعات به ثبات را کنترل می‌نمایند.

انواع مختلفی از ثبات‌های تجاری وجود دارند. ساده‌ترین ثبات حاوی فلیپ فلاپها و فاقد هر نوع گیت خارجی است. شکل ۶-۲ چنین ثباتی را که از چهار فلیپ فلاپ D ساخته شده نشان می‌دهد. ورودی پالس ساعت مشترک در لبه بالارونده خود همه فلیپ فلاپ‌هارا فعال[1] می‌سازد و داده دودویی موجود در چهار ورودی بداخل ثبات چهاربیتی منتقل می‌شود. چهار خروجی را می‌توان در هر زمانی نمونه برداری کرد و اطلاعات ذخیره شده در ثبات را بدست آورد. ورودی پاک کردن[2] به پایه خاصی در هر فلیپ‌فلاپ متصل است. هرگاه این ورودی 0 شود تمام فلیپ‌فلاپ‌ها بطور غیرهمزمان (آسنکرون) و قبل از عملکرد پالس ساعت پاک[3] می‌شوند. ورودی پاک کردن بهنگام عملکرد عادی فلیپ‌فلاپ‌ها باید در منطق 1 نگهداری شوند. توجه کنید که پالس ساعت، ورودی D را توانا می‌سازد ولی ورودی پاک کردن مستقل از پالس ساعت است.

1- Trigger 2- Clear 3- Reset

www.m-molaei.mihanblog.com

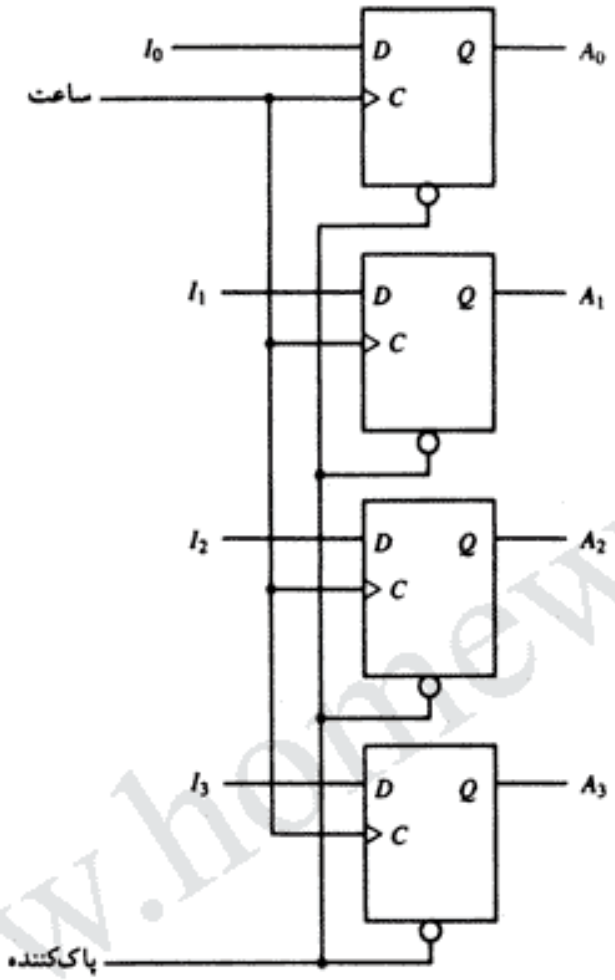

شکل ۶-۲ ثبات 4 بیت

انتقال اطلاعات جدید بداخل ثبات "بارکردن"[1] ثبات نامیده می‌شود. اگر تمام بیت‌های ثبات بطور همزمان با یک انتقال پالس ساعت بار شوند، گوئیم بارشدن بصورت موازی صورت گرفته است. یک گذار یا انتقال پالس ساعت اعمال شده به ورودی‌های C در ثبات شکل ۶-۲ تمام چهار ورودی I_0 تا I_3 را به صورت موازی بار خواهد کرد. در این آرایش، اگر بخواهیم محتوای ثبات بدون تغییر باقی بماند باید پالس ساعت به مدار اعمال نگردد.

ثبات با بار شدن موازی

بسیاری از سیستم‌های دیجیتال دارای یک مدار ساعت اصلی می‌باشند که رشته‌ای از پالس ساعت را

1- Loading

www.m-molaei.mihanblog.com

فراهم می‌نماید. این پالس‌های ساعت به تمام فلیپ فلاپها و ثبات‌ها در سیستم اعمال می‌شوند. ساعت اصلی مانند پمپی که ضربان ثابتی را به تمام بخش‌ها ارسال کند عمل می‌نماید. سیگنال کنترل جداگانه را باید بکار برد تا در مورد تأثیر پالس ساعت خاص بر روی ثبات خاص تصمیم‌گیری نماید.

یک ثبات چهار بیتی با ورودی کنترل بارکردن که از طریق گیت‌ها به ورودی‌های D می‌رسند در شکل ۷-۲ نشان داده شده‌اند. ورودی‌های C پالس‌های ساعت را در همه زمانها دریافت می‌کنند. گیت بافر در ورودی ساعت توان دریافتی لازم را از مولد ساعت کاهش می‌دهد. هرگاه پالس ساعت فقط به ورودی یک گیت در عوض چند گیت وصل شود توان کمتری لازم است ولی چنانچه این گیت بافر مورد

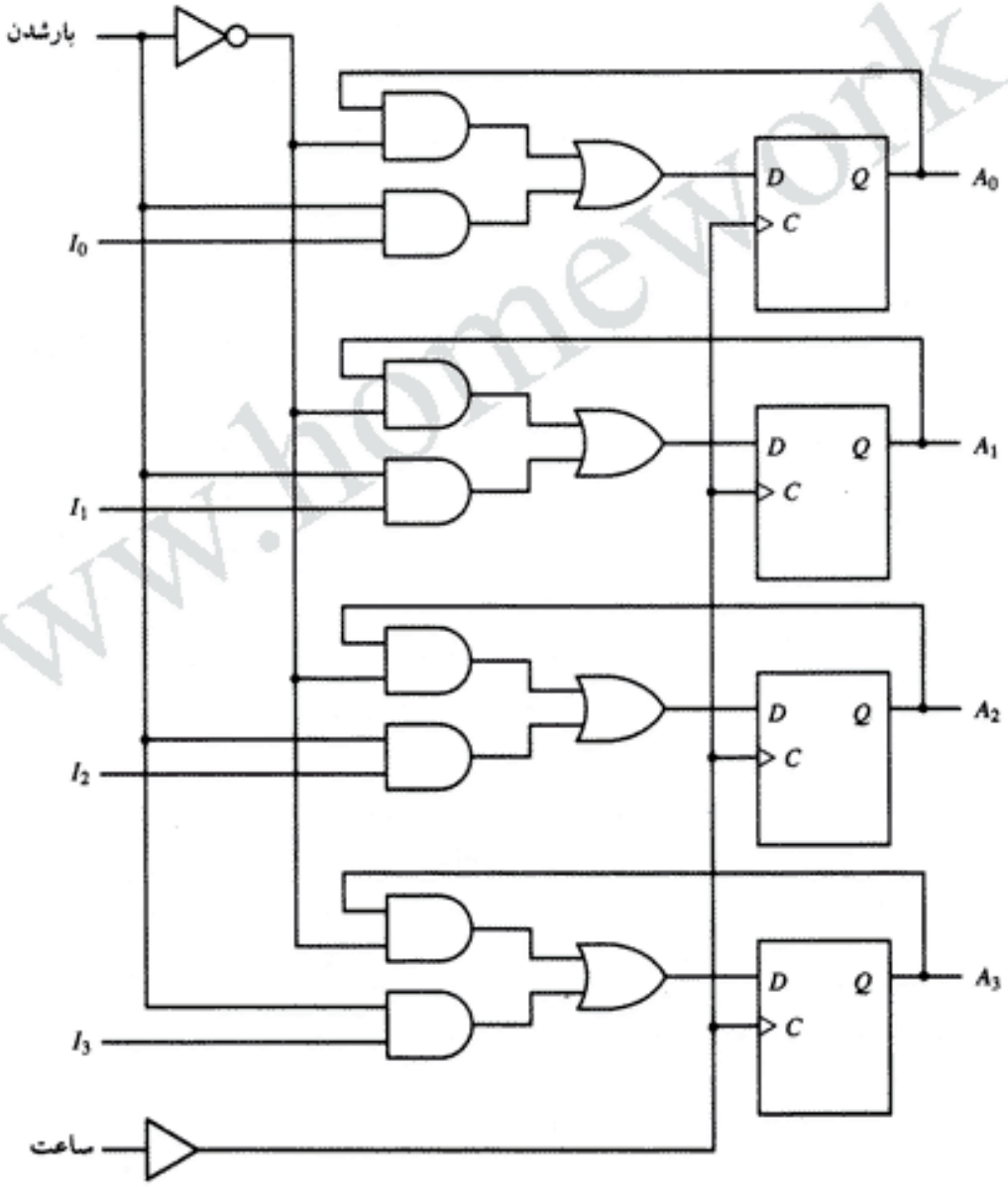

شکل ۷-۲ یک ثبات 4 بیت با بارشدن موازی

www.m-molaei.mihanblog.com

استفاده قرارنگرفته و پالس ساعت به هر چهار ورودی مستقیماً وصل شود توان بیشتری از مولد پالس اخذ خواهد شد.

ورودی بارکردن عملی را که با هر پالس ساعت در ثبات انجام می‌شود تعیین می‌کند. هرگاه ورودی بارکردن برابر 1 باشد، داده‌های چهار ورودی با لبه مثبت پالس ساعت (گذار مثبت) به داخل ثبات انتقال می‌یابند. اگر ورودی باردهی 0 باشد، ورودی‌های داده ممانعت شده و ورودی‌های فلیپ‌فلاپ D به خروجی‌های آن وصل می‌شوند. اتصال برگشت[1] (پسخور) از خروجی به ورودی لازم است زیرا فلیپ‌فلاپ D حالت بلاتغییر ندارد. با هر پالس ساعت ورودی D حالت بعدی خروجی را معین می‌کند. برای حفظ خروجی و عدم تغییر آن، باید ورودی D را با خروجی Q برابر کنیم.

توجه کنید که پالس‌های ساعت همیشه به ورودی‌های C اعمال می‌شوند. ورودی بارکردن تعیین می‌کند که پالس بعدی موجب پذیرش اطلاعات شود یا اطلاعات موجود در ثبات بدون تغییر باقی بماند. انتقال اطلاعات از ورودی به ثبات برای هر چهار بیت در یک گذر پالس ساعت بطور همزمان صورت می‌گیرد.

۵-۲ شیفت رجیسترها[2]

ثباتی که قادر است اطلاعات دودویی را در یک یا دو جهت انتقال دهد شیفت رجیستر (یا ثبات انتقال) نامیده می‌شود. آرایش منطقی یک شیفت رجیستر از زنجیره‌ای از فلیپ فلاپهای متوالی تشکیل شده، که در آن خروجی یک فلیپ فلاپ به ورودی فلیپ فلاپ بعدی متصل شده است. تمام فلیپ‌فلاپ‌ها پالس ساعت مشترکی را که موجب جابجایی یک طبقه به طبقه بعدی است دریافت می‌کنند.

ساده‌ترین شیفت رجیستر ممکن، فقط از فلیپ فلاپ‌ها استفاده می‌کند، شکل ۸-۲. خروجی هر فلیپ فلاپ به ورودی D فلیپ فلاپ سمت راستی وصل شده است. پالس ساعت برای همه آنها مشترک است. ورودی سری تعیین کننده آنچه به سمت چپ‌ترین فلیپ فلاپ وارد می‌شود می‌باشد. خروجی سری نیز از سمت راست‌ترین فلیپ فلاپ دریافت می‌شود.

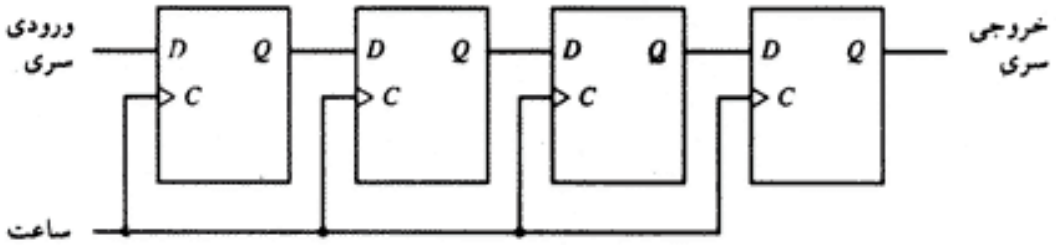

شکل ۸-۲ شیفت رجیستر 4 بیت

1- Feedback 2- Shift Register

www.m-molaei.mihanblog.com

گاهی لازم است شیفت را چنان کنترل کنیم که با وقوع پالس‌های معینی و نه همه پالس‌ها بوقوع بپیوندد. این عمل با ممانعت از اعمال پالس ساعت به ورودی ثبات میسر است. اگر شیفت رجیستر شکل ۸-۲ بکار رود، عمل شیفت را می‌توان با اتصال ساعت به ورودی یک گیت AND کنترل کرد. در این صورت ورودی دوم این گیت می‌تواند جابجایی را با راه دادن و یا راه ندادن آن کنترل نماید. همچنین می‌توان با اضافه کردن مدارهایی، عمل جابجایی را از طریق ورودی‌های D فلیپ فلاپ‌ها کنترل نمود و نه از طریق ورودی ساعت.

شیفت رجیستر دو جهته با بارشدن موازی

ثباتی که بتواند عمل شیفت را فقط در یک جهت انجام دهد ثبات شیفت رجیستر یک طرفه[1] خوانده می‌شود. ثباتی که قادر باشد شیفت یا جابجایی را درهر دو جهت انجام دهد شیفت رجیستر دو جهته نامیده می‌شود. برخی شیفت رجیسترها پایانه‌های ورودی و خروجی لازم را برای انتقال موازی نیز در اختیار دارند. کامل‌ترین شیفت رجیستر تمام توانایی‌های ذکر شده زیر را داراست. ثبات‌های دیگر ممکن است برخی از این قابلیت‌ها را داشته باشند. البته هر شیفت رجیستر حداقل یک عمل شیفت را انجام می‌دهد.

۱- یک ورودی پالس‌های ساعت برای همزمانی تمام عملیات
۲- عمل شیفت به راست و یک خط ورودی سری برای شیفت به راست
۳- عمل شیفت به چپ و یک خط ورودی سری مربوط به شیفت به چپ
۴- عمل بارشدن موازی و n خط ورودی برای این انتقال موازی
۵- n خط خروجی موازی
۶- یک حالت کنترلی که با وجود اعمال مداوم پالس‌های ساعت، اطلاعات موجود در ثبات را بدون تغییر باقی گذارد.

یک شیفت رجیستر چهار بیتی با بارشدن موازی در شکل ۹-۲ نشان داده شده است. هر طبقه از یک فلیپ‌فلاپ D و یک مولتی پلکسر 4×1 تشکیل شده است. دو ورودی انتخاب S_1 و S_0 یکی از ورودی‌های داده مولتی پلکسر را برای فلیپ فلاپ D انتخاب می‌کند. خطوط انتخاب شده عملکرد ثبات را طبق جدول تابع ۴-۲ کنترل می‌کند. هرگاه ورودی‌های کنترل $S_1\ S_0 = 00$ باشند ورودی داده 0 هر مولتی پلکسر انتخاب می‌شود. در این وضعیت مسیری از خروجی هر فلیپ فلاپ به ورودی همان فلیپ فلاپ برقرار می‌شود. پالس ساعت بعدی مقدار دودویی قبلی هر فلیپ فلاپ را بداخل آن انتقال می‌دهد. و در نتیجه تغییر حالتی رخ نمی‌دهد. وقتی که $S_1\ S_0 = 01$ باشد، پایانه‌ای در هر مولتی پلکسر که با 1 علامت زده شده است به ورودی D فلیپ فلاپ مربوطه‌اش راه می‌یابد. این خود سبب یک شیفت

1- Unidirectional

www.m-molaei.mihanblog.com

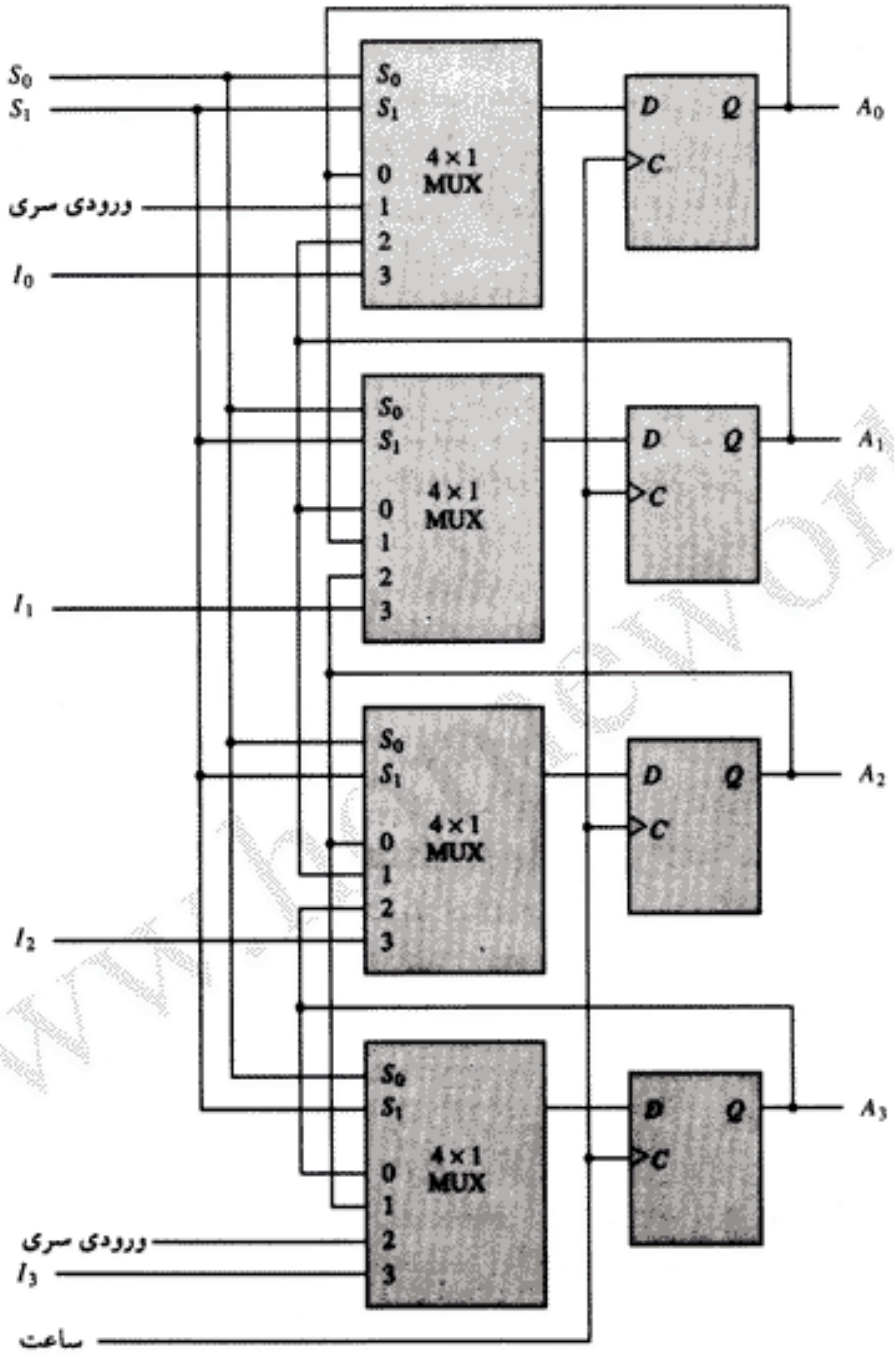

شکل ۹-۲ شیفت رجیستر دوطرفه با بار شدن موازی

به راست می‌گردد و ضمن آن داده ورودی سری بداخل فلیپ فلاپ A_0 منتقل می‌شود و بهمین ترتیب محتوای هر فلیپ فلاپ A_{i-1} به فلیپ فلاپ A_i انتقال می‌یابد که در آن $i= 1,2,3$ می‌باشد. اگر $S_1S_0=10$ باشد، اطلاعات دودویی از هر ورودی I_0 تا I_3 وارد فلیپ فلاپ مربوط به خود می‌شوند و در نتیجه یک

www.m-molaei.mihanblog.com

جدول ۴-۲ جدول تابع برای ثبات شکل ۹-۲

کنترل شیوه		
S_1	S_0	عملکرد ثبات
0	0	بلاتغییر
0	1	شیفت به راست (پایین)
1	0	شیفت به چپ (بالا)
1	1	بار شدن موازی

بار شدن موازی صورت گرفته است. دقت کنید که براساس شکل ترسیم شده، شیفت به راست محتوای ثبات‌ها را روبه پائین و شیفت به چپ جابجایی را بسمت بالا باعث می‌گردد.

شیفت رجیسترها اغلب برای ارتباط سیستم‌های دیجیتال، با فواصل دور از یکدیگر، بکار می‌روند. مثلاً فرض کنید که بخواهیم کمیتی n بیتی را بین دو نقطه انتقال دهیم. اگر فاصله بین مبداء و مقصد خیلی زیاد باشد، استفاده از n خط برای انتقال موازی آنها پر هزینه خواهد بود. ممکن است استفاده از یک خط واحد مقرون به صرفه‌تر باشد. فرستنده، داده n بیتی موازی رادر شیفت رجیستر بار کرده و سپس داده را از خروجی سریال انتقال می‌دهد. گیرنده، داده سری را از طریق خط ورودی سری بداخل یک شیفت رجیستر منتقل می‌سازد. وقتی که محل n بیت در شیفت رجیسترها جای گرفت می‌توان آن را از طریق خروجی‌های موازی در ثبات برداشت کرد. بنابراین فرستنده یک عمل تبدیل موازی به سری داده‌ها را انجام می‌دهد و بالعکس گیرنده داده‌های سری را به موازی باز می‌گرداند.

۶-۲ شمارنده‌های دودویی

ثباتی که با اعمال پالس‌های ورودی رشته‌ای از حالت‌های از پیش تعیین شده را طی می‌کند، شمارنده خوانده می‌شود. پالس‌های ورودی ممکن است پالس‌های ساعت و یا از یک منبع خارجی حاصل شده باشند. همچنین ممکن است فواصل زمانی پالس یکنواخت و یا تصادفی (غیریکنواخت) باشند. شمارنده‌ها را تقریباً در تمام تجهیزاتی که در آن‌ها مدارهای منطقی دیجیتال وجود دارد می‌توان یافت. از شمارنده‌ها می‌توان برای شمارش تعداد دفعات وقوع یک واقعه استفاده کرد و نیز برای تولید سیگنال‌های زمان بندی در کنترل رشته‌ای از اعمال در کامپیوترها بکار می‌برد.

از میان رشته‌های مختلفی که یک شمارنده می‌تواند طی کند، رشته دودویی ساده‌ترین و سرراست‌ترین است. شمارنده‌ای که رشته اعداد دودویی را دنبال می‌کند شمارنده دودویی نام دارد. یک شمارنده دودویی n بیتی، ثباتی است که از n فلیپ فلاپ و گیت‌های مربوطه‌اش تشکیل شده و رشته از حالات را براساس شمارش دودویی n بیت، از 0 تا 2^n-1 دنبال می‌کند. طراحی شمارنده‌های دودویی با

www.m-molaei.mihanblog.com

توجه به روش ارائه شده برای مدارهای ترتیبی که در بخش ۷-۱ کلیات آن بیان شد انجام می‌گیرد. روش ساده‌تری در طراحی، مستقیماً از بررسی حالاتی که ثبات باید اختیار نماید تا شمارش انجام شود امکان‌پذیر است.

با مرور رشته‌ای از اعداد دودویی مانند 0000، 0001، 0010، 0011 و غیره، در می‌یابیم که بیت پائین رتبه‌تر باهر شمارش متمم می‌شود و هر یک از بیت‌های دیگر هنگام افزایش اگروفقط اگر همه بیت‌های کم ارزش‌تر از آن 1 باشند متمم می‌شود. مثلاً شمارش دودویی از 0111 (7) به 1000 (8) با ؛ الف) متمم کردن بیت کم ارزشتر، ب) متمم کردن بیت دوم، چون اولین بیت در 0111 برابر 1 است، ج) متمم کردن بیت مرتبه سوم، چون دو بیت اول در 0111 برابر 1 می‌باشد، د) متمم کردن بیت چهارم، چون سه بیت اول در 0111 همگی برابر 1 می‌باشند، بدست می‌آید.

مدار شمارنده معمولاً از فلیپ فلاپهایی که قابلیت متمم شدن دارند استفاده می‌نماید. فلیپ فلاپ‌های T و JK این خاصیت را دارا هستند. بخاطر بیاورید که فلیپ فلاپ JK در صورتی که هر دو ورودی J و K برابر 1 باشند و ساعت گذار مثبت انجام دهد متمم می‌شد. در J=K=0 خروجی فلیپ‌فلاپ تغییر نمی‌کرد. بعلاوه، شمارنده را می‌توان توسط یک ورودی تواناساز کنترل کرد تا بدون جداکردن سیگنال ساعت از فلیپ فلاپها شمارنده را روشن و یا خاموش کند.

همانطور که در شمارنده دودویی 4 بیتی شکل ۱۰-۲ دیده می‌شود اینگونه شمارنده‌های دودویی همزمان (سنکرون) الگوی منظمی دارند. ورودی‌های C در تمام فلیپ فلاپ‌ها ساعت مشترکی را دریافت می‌کنند. اگر فعال ساز شمارش[1] 0 باشد تمام ورودی‌های J و K در 0 باقی می‌مانند و خروجی‌های شمارنده تغییری نمی‌کند. طبقه اول یعنی A_0 وقتی که شمارنده فعال شود و ساعت گذار مثبت انجام دهد متمم می‌گردد. هر یک از سه فلیپ فلاپ دیگر هنگامی متمم می‌شوند که تمام فلیپ فلاپ‌های پائین رتبه‌شان 1 و شمارش نیز فعال شود. زنجیره گیت‌های AND منطق لازم را برای ورودی‌های J و K تهیه می‌کنند. با استفاده از رقم نقلی خروجی می‌توان شمارنده رابه طبقات بیشتری گسترش داد که در هر طبقه یک فلیپ فلاپ و یک گیت AND مورد نیاز است.

شمارنده دودویی با بارشدن موازی

شمارنده‌هایی که در سیستم‌های دیجیتال مورد استفاده قرار می‌گیرند اغلب نیاز به امکان بارشدن موازی برای دریافت یک مقدار اولیه قبل از شمارش دارند. شکل ۱۱-۲ دیاگرام منطقی یک شمارنده دودویی که دارای امکان بارشدن موازی و نیز پاک شدن همزمان به 0 می‌باشد را نشان می‌دهد. اگر ورودی پاک کننده 1 باشد، همه ورودی‌های K را 1 می‌کند و بنابراین با گذار بعدی ساعت همه فلیپ‌فلاپ‌ها را 0 می‌نماید. اگر ورودی کنترل بارکردن برابر 1 باشد، عمل شمارش را غیرفعال نموده و موجب می‌شود تا چهار ورودی داده بداخل چهار فلیپ فلاپ انتقال یابند (بشرطی که ورودی پاک کردن

1- Count Enable

www.m-molaei.mihanblog.com

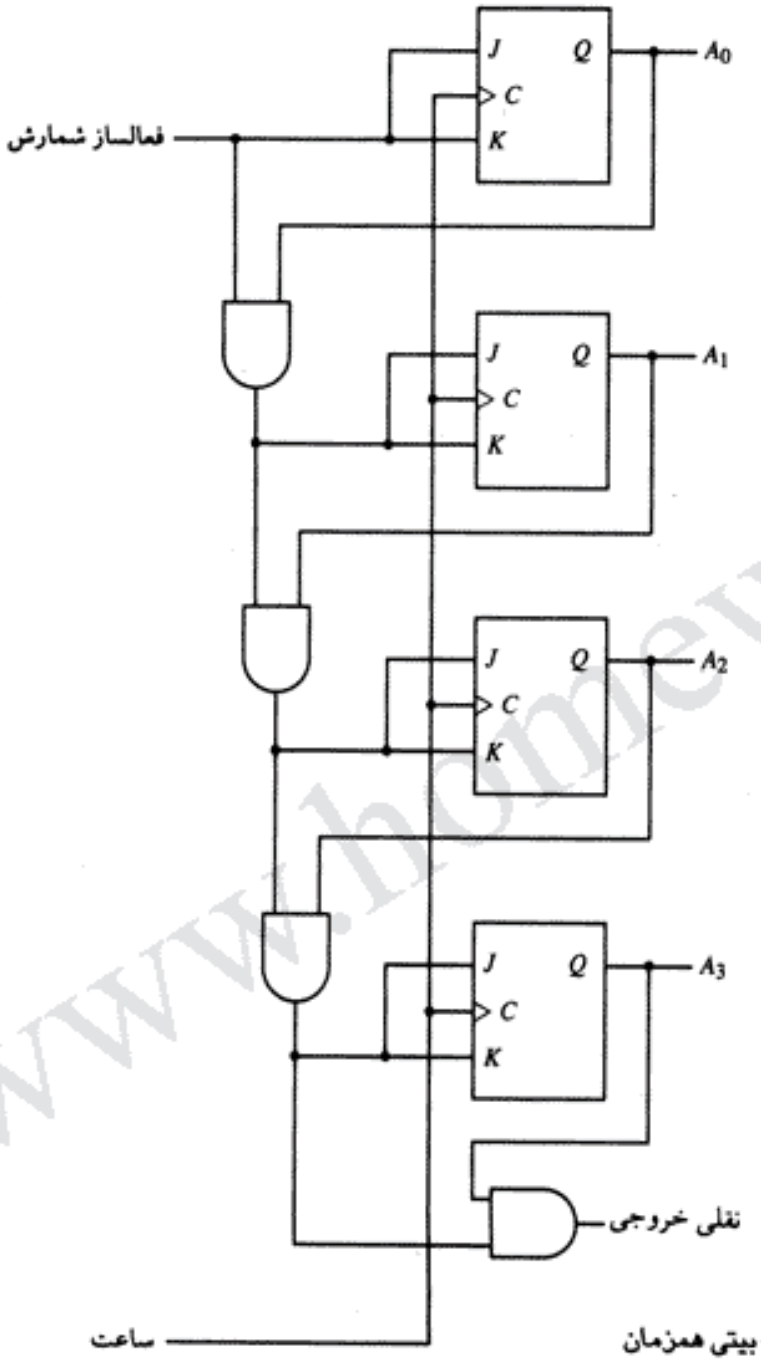

شکل ۱۰-۲ شمارنده همزمان 4 بیتی همزمان

0 باشد). اگر هر دو ورودی پاک کردن و بار کردن 0 و ورودی افزایش[1] 1 باشد مدار بصورت یک شمارنده دودویی عمل خواهد کرد.

1- Increment

www.m-molaei.mihanblog.com

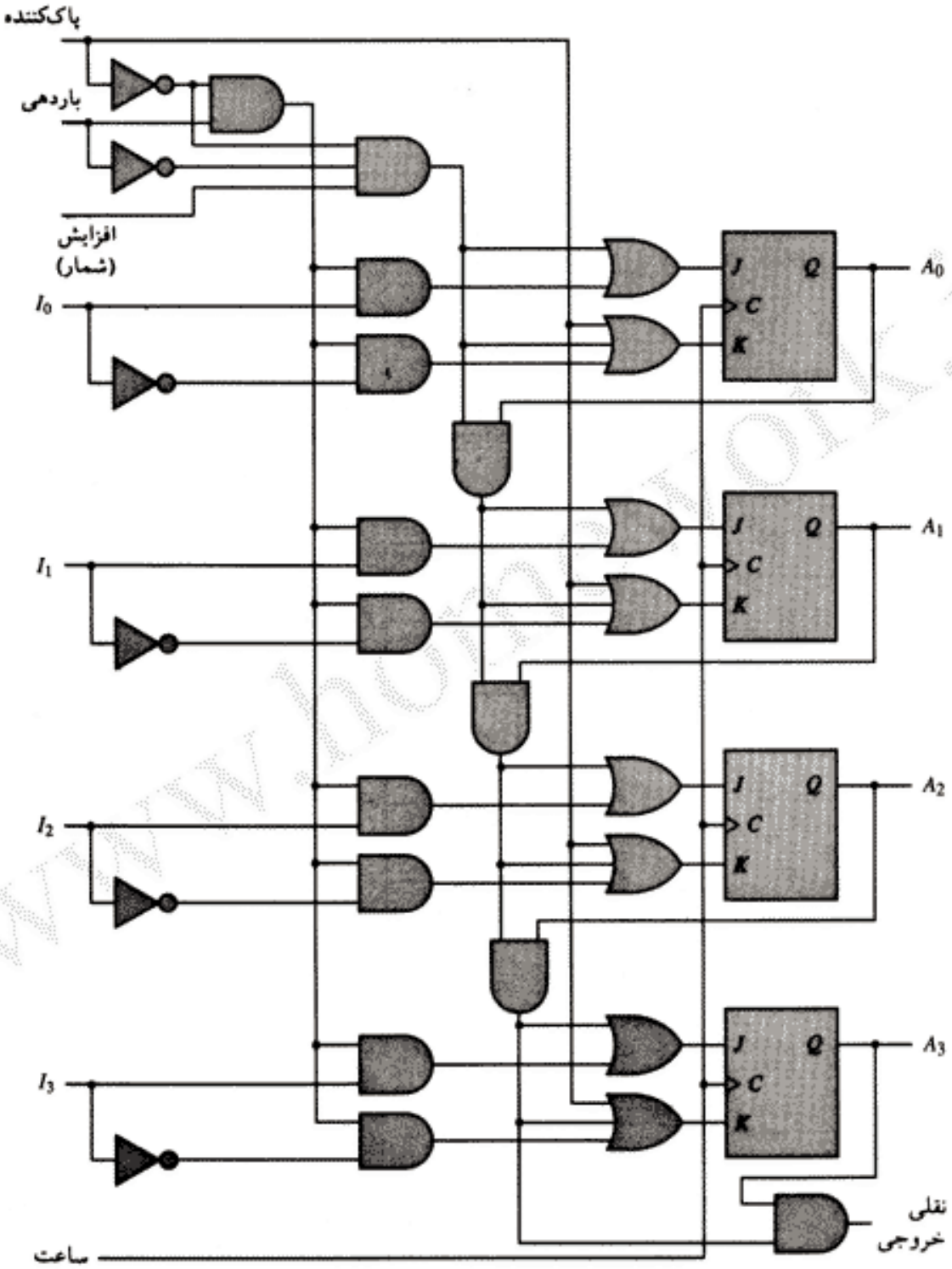

شکل ۱۱-۲ شمارنده دودویی 4 بیتی با بارشدن موازی و پاک شدن همزمان

www.m-molaei.mihanblog.com

جدول ۵-۲ جدول تابع برای ثبات شکل ۱۱-۲

عمل	افزایش	بارشدن	پاک شدن	ساعت
بلاتغییر	0	0	0	↑
1 واحد افزایش شمارش	1	0	0	↑
بارکردن ورودی‌های I_0 تا I_3	×	1	0	↑
پاک کردن خروجی‌ها به 0	×	×	1	↑

عملکرد مدار در جدول ۵-۲ خلاصه شده است. اگر همه ورودی‌های پاک کردن، بارکردن و افزایش 0 باشند هیچ تغییر در خروجی نخواهد بود حتی اگر پالس‌ها به ورودی C اعمال گردند. اگر ورودی‌های پاک وبارکردن در 0 نگهداشته شود، ورودی افزایش عملکرد راکنترل نموده و خروجی‌ها بازاء هر گذار پالس ساعت به عدد دودویی بعدی در شمارش تغییر خواهند کرد. هر وقت ورودی بارکردن 1 باشد، بشرطی که ورودی پاک‌کردن ناتوان (غیرفعال) ولی ورودی افزایش 0 یا 1 باشد، داده‌های ورودی بداخل فلیپ فلاپ‌ها بار می‌شوند. با اعمال ورودی پاک کردن، ثبات بدون توجه به مقادیر ورودی‌های بارکردن و افزایش ، 0 خواهد شد.

شمارنده‌هایی که دارای قابلیت بارکردن موازی هستند در طراحی کامپیوترهای دیجیتال خیلی مفیدند. در فصل‌های بعدی، ما از آنها بعنوان ثبات‌هایی که امکان افزایش و بار شدن دارند استفاده خواهیم کرد. عمل افزایش محتوای یک ثبات را یک واحد افزایش می‌دهد. با توانا کردن ورودی شمارش در طول یک پریود ساعت، محتوای ثبات می‌تواند یک واحد افزایش یابد.

۲-۷ واحد حافظه

واحد حافظه مجموعه‌ای از سلول‌های ذخیره‌سازی به همراه مدارات لازم برای انتقال اطلاعات به داخل و خارج آنهاست. حافظه اطلاعات دودویی را بصورت دسته‌هایی از بیت بنام کلمه[1] ذخیره می‌کند. یک کلمه در حافظه مجموعه‌ای از بیت‌هاست که بصورت یک واحد، به داخل و خارج حافظه انتقال می‌یابد. کلمه حافظه[2] گروهی از 1 ها و 0 هاست و ممکن است بعنوان یک عدد، یک کد دستورالعمل، یک یا چند کاراکتر الفبا عددی یا هر اطلاعات دودویی کد شده دیگر باشد. یک گروه هشت بیتی، بایت[3] خوانده می‌شود. در اغلب حافظه‌های کامپیوتر، تعداد بیت‌های هر کلمه مضربی از 8 است. بنابراین یک کلمه 16 بیتی حاوی دو بایت است، و یک کلمه 32 بیتی نیز از چهار بایت ساخته می‌شود. ظرفیت حافظه کامپیوترهای تجاری معمولاً بصورت تعداد بایت‌هایی که می‌توان در آن ذخیره کرد، بیان می‌شود.

ساختمان درونی یک واحد حافظه بوسیله تعداد کلمات آن و تعداد بیت‌های هر کلمه مشخص

1- word 2- Memory word 3- Byte

www.m-molaei.mihanblog.com

می‌گردد. خطوط ورودی خاصی که کلمه بخصوصی را انتخاب می‌کنند خطوط آدرس[1] نام دارند. به هر کلمه در حافظه یک شماره شناسایی تعلق می‌گیرد که به آن آدرس اتلاق می‌شود، و از 0 آغاز و با 1، 2، 3 تا 2^k-1 ادامه می‌یابد که در آن k تعداد خطوط آدرس است. انتخاب یک کلمه خاص در داخل حافظه با اعمال آدرس دودویی K بیتی به خطوط آدرس تحقق می‌یابد. دیکدری در داخل حافظه این آدرس را دریافت کرده و مسیرهای لازم را برای انتخاب بیت‌های کلمه خاص باز می‌کند. حافظه‌های کامپیوتر ممکن است از 1024 کلمه، که 10 خط آدرس نیاز دارند، تا 2^{32} کلمه، که 32 خط آدرس لازم دارند، متغیر باشد. رسم براین است که تعداد کلمات (یا بایت‌ها) را در یک حافظه با یکی از حروف K (کیلو)[2]، M (مگا)[3] یا G (گیگا)[4] بیان کنند. K برابر با 2^{10}، M برابر با 2^{20} و G برابر با 2^{30} می‌باشد. بنابراین $64K=2^{16}$، $2M=2^{21}$ و $4G=2^{32}$.

دو نوع عمده حافظه که در سیستم‌های کامپیوتری بکار می‌روند عبارتند از: حافظه با دستیابی تصادفی[5] (RAM) و حافظه فقط خواندنی[6] (ROM).

حافظه با دستیابی تصادفی

در حافظه با دستیابی تصادفی (RAM)، انتقال اطلاعات از هر مکان دلخواه بصورت تصادفی و دلخواه امکان‌پذیر است. یعنی عمل نشاندن یک کلمه در هر حافظه یکسان بوده و زمان لازم برای آن مستقل از مکان فیزیکی سلول در حافظه است. مفهوم "دستیابی تصادفی" نیز از همین مطلب ناشی می‌شود.

ارتباط بین حافظه و محیط اطراف آن از طریق خطوط داده ورودی و خروجی، انتخاب آدرس، و خطوط کنترل که جهت انتقال را مشخص می‌کنند صورت می‌گیرد. بلاک دیاگرام یک واحد RAM در شکل ۱۲-۲ نشان داده شده است. n خط ورودی داده اطلاعات را که باید در حافظه ذخیره شوند فراهم می‌آورند، و n خط خروجی داده نیز اطلاعاتی را که از حافظه بیرون می‌آیند در اختیار می‌گذارند. k خط آدرس یک عدد دودویی k بیتی را برای انتخاب کلمه موردنظر از میان 2^k کلمه، در داخل حافظه فراهم

شکل ۱۲-۲ بلاک دیاگرام یک حافظه با دستیابی تصادفی (RAM)

1- Address 2- kilo 3- Mega
4- Giga 5- Random Access Memory, RAM
6- Read Only Memory, ROM

www.m-molaei.mihanblog.com

می‌آورند. دو خط کنترل ورودی جهت انتقال موردنظر را مشخص می‌کنند.

در یک حافظه RAM می‌توان دو عمل نوشتن[1] و خواندن[2] را انجام داد. سیگنال نوشتن، انتقال به داخل و خواندن، انتقال به خارج را میسر می‌سازند. در پذیرش یکی از این دو سیگنال کنترل، مدارات داخلی حافظه اعمال لازم را انجام می‌دهند. مراحلی که برای انتقال یک کلمه جدید و ذخیره آن در حافظه باید طی شود بقرار زیر است.

۱- اعمال آدرس کلمه مورد نظر به خطوط آدرس

۲- اعمال بیت‌های داده‌ای که قرار است در حافظه ذخیره شوند، بر روی خطوط ورودی داده.

۳- فعال کردن ورودی نوشتن.

سپس واحد حافظه بیت‌های موجود بر روی خطوط ورودی داده را دریافت کرده و آنها را در کلمه تعیین شده بوسیله خطوط آدرس جای می‌دهد.

مراحلی که برای انتقال یک کلمه به خارج از حافظه باید طی شود بقرار زیر است.

۱- اعمال آدرس دودویی کلمه موردنظر بر روی خطوط آدرس

۲- فعال کردن ورودی خواندن

سپس واحد حافظه، بیت‌های کلمه انتخاب شده بوسیله آدرس را برداشته و بر روی خطوط خروجی داده قرار می‌دهد. محتوای کلمه انتخابی پس از خواندن تغییری نمی‌کند.

حافظه فقط خواندنی

حافظه فقط خواندنی (ROM) همانطور که از نامش مشخص است، حافظه‌ای است که فقط عمل خواندن را انجام می‌دهد؛ یعنی دارای امکان نوشتن نیست. این بدان معنی است که اطلاعات دودویی ذخیره شده در ROM حین تولید سخت افزار در آن بصورت دائمی در آمده است و نمی‌توان با نوشتن کلمات مختلف در آن، محتوای آن را عوض کرد. در حالیکه RAM یک وسیله همه منظوره است و محتوای آن در طول پردازش قابل تغییر می‌باشد قطعه ROM محدود به خواندن کلماتی است که در داخل آن بطور دائم ذخیره شده است. اطلاعات دودویی که باید در ROM ذخیره شود بوسیله طراح مشخص شده و سپس هنگام ساخت قطعه با شکل خاصی از اتصالات داخلی در آن پیاده می‌شود. نوعی از ROM ها دارای فیوزهای الکترونیکی خاص هستند که می‌توان آنها را برای آرایش خاصی "برنامه دهی" کرد. به محض ایجاد الگوی موردنظر، حتی با قطع برق نیز اطلاعات در آن باقی خواهد ماند.

یک ROM، با اندازه n×m آرایه‌ای از سلول‌های دودویی است که بصورت m کلمه n بیتی سازمان‌دهی شده است. همانطور که در شکل ۱۳-۲ دیده می‌شود، ROM دارای k خط ورودی آدرس

1- Write 2- Read

www.m-molaei.mihanblog.com

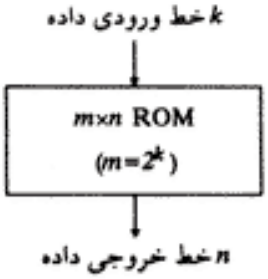

شکل ۱۳-۲ بلاک دیاگرام حافظه فقط خواندنی (ROM)

برای انتخاب $m=2^k$ کلمه از حافظه، و n خط خروجی است که هر یک از این خطوط به یک بیت از هر کلمه مرتبط است. یک مدار مجتمع ROM ممکن است دارای یک یا چند ورودی فعال ساز (تواناساز) بوده و برای تشکیل یک ROM با ظرفیت بیشتر بهم متصل شوند.

ROM به خط کنترل خواندن نیازی ندارد زیرا در هز زمان معین، خطوط خروجی خودبخود n بیت کلمه انتخاب شده توسط مقدار آدرس را در اختیار می‌گذارند. چون خروجی‌ها فقط تابعی از ورودی‌های همان لحظه (خطوط آدرس) هستند، ROM را بعنوان مدارهای ترکیبی طبقه‌بندی می‌نمایند. در واقع ساختار داخلی یک ROM از یک دیکدر و مجموعه‌ای از گیت‌های OR تشکیل شده است. در این وسیله نیازی به وجود عنصر ذخیره کننده، همچون RAM، نیست زیرا مقادیر بیت‌ها در ROM بصورت دائمی تثبیت شده‌اند.

ROM ها کاربرد گسترده‌ای در طراحی سیستم‌های دیجیتال دارند. یک ROM اساساً یک رابطه ورودی - خروجی مشخص شده بوسیله یک جدول درستی را تولید می‌کند. بنابراین، هر مدار ترکیبی را با k ورودی و n خروجی پیاده‌سازی می‌کند. وقتی که ROM در یک سیستم کامپیوتری بعنوان واحد حافظه بکار گرفته شد به منظور ذخیره کردن برنامه‌های ثابتی که تغییری نمی‌کنند و یا جداول حاوی ثابت‌ها مورد استفاده قرارگرفته است. ROM در ساخت واحد کنترل کامپیوتر دیجیتال نیز بکار گرفته می‌شود. در این حال، این واحد برای ذخیره اطلاعات کد شده‌ای که نماینده رشته متغیرهای کنترل داخلی لازم برای فعال کردن اعمال مختلف در کامپیوتر است استفاده می‌شود. یک واحد کنترل که از ROM برای ذخیره سازی اطلاعات دودویی کنترل استفاده می‌کند یک واحد کنترل ریزبرنامه نویسی[1] نام دارد. این موضوع در فصل ۷ مفصل‌تر بحث شده است.

انواع ROM

مسیرهای لازم در یک ROM به سه طریق مختلف قابل برنامه ریزی است. اولین روش، یعنی

1- Microprogrammed Control Unit

www.m-molaei.mihanblog.com

برنامه ریزی با ماسک[1]، در حین آخرین فرآیند ساخت توسط کمپانی سازنده نیمه رسانا، انجام می‌شود. در روش ساخت ROM، مشتری جدول درستی آنچه راکه ROM باید برآن اساس کار کند پر می‌نماید. جدول درستی ممکن است بروش‌های مختلفی تهیه و یا با قالب خاصی در خروجی کامپیوتر ارائه شود. سازنده، ماسک مناسبی را برای مسیرها تهیه می‌کند تا 1ها و 0ها بر طبق جدول درستی مشتری تهیه شوند. این روش پرهزینه است زیرا فروشنده، مبلغ خاصی را بخاطر ساخت سفارشی ROM تقاضا می‌کند. به این دلیل، برنامه ریزی با ماسک فقط هنگامی اقتصادی است که تعداد زیادی ROM با آرایش یکسان سفارش گردد.

برای تعداد کم، روش دوم که حافظه قابل برنامه ریزی فقط خواندنی،[2] PROM نام دارد اقتصادی‌تر است. بهنگام سفارش تمام فیوزهای PROM دست نخورده هستند و لذا تمام بیت‌های ذخیره شده در کلمه 1 خواهند بود. فیوزهای PROM را می‌توان با اعمال پالس‌های جریان از طریق پایانه‌های خروجی برای هریک از آدرس‌ها سوزاند. یک فیوز سوخته حالت دودویی 0 را بوجود می‌آورد و فیوز دست نخورده حالت دودویی 1 را می‌دهد. این مطلب به کاربر این امکان را می‌دهد تا PROM مورد نظر خود را در آزمایشگاه خود برای بدست آوردن رابطه بین آدرس ورودی و کلمه ذخیره شده برنامه‌نویسی کند. دستگاه‌های خاصی بنام برنامه‌نویس PROM برای انجام این عمل بصورت تجاری موجود است. در هر صورت، روش‌های موجود در برنامه نویسی ROMها سخت افزاری می‌باشند هر چند که از کلمه "برنامه نویسی" هم در بیان آن استفاده شده باشد.

اعمال برنامه‌نویسی سخت افزاری ROMها و PROM ها غیرقابل برگشتند، و به محض اینکه برنامه نویسی شدند، الگوی ثابتی در آنها ایجاد شده و دیگر تغییر نخواهند کرد. چنانچه قرار باشد پس از ایجاد الگوی بیت‌ها، آنها را تغییر دهیم، قطعه باید کلاً دور انداخته شود. نوع سومی از ROMها نیز وجود دارد که PROM پاک شونده یا EPROM خوانده می‌شود. EPROM را، حتی اگر فیوزهایش قبلاً سوزانده شده باشد، می‌توان بصورت اولیه بازسازی کرد. وقتی EPROM در زیر اشعه ماوراء بنفش برای مدت معینی قرار گیرد، تابش طول موج کوتاه گیت‌های داخلی راکه نقش فیوز را بعهده دارند تخلیه می‌نماید. پس از پاک کردن، EPROM به حالت اولیه‌اش باز می‌گردد و می‌تواند با مجموعه جدیدی از کلمات برنامه نویسی گردد. انواع بخصوصی از PROM را می‌توان با سیگنالهای الکتریکی، بجای نور ماوراء بنفش، پاک کرد. این PROMها را PROM پاک شدنی الکتریکی یا EEPROM می‌نامند.

مسائل

۲-۱ قطعات SSI TTL اغلب بصورت مدارات مجتمع 14 پایه عرضه می‌شوند. دو پایه برای منبع تغذیه در نظر گرفته شده و بقیه برای پایانه‌های ورودی و خروجی بکار می‌روند. چند مدار از انواع زیر را در یک چنین بسته‌ای می‌توان گنجانید؟ الف) معکوس کننده، ب) گیت OR انحصاری

1- Mask Programming 2- Programmable Read Only Memory

www.m-molaei.mihanblog.com

دو ورودی، ج) گیت OR سه ورودی، د) گیت AND چهار ورودی، ه) گیت NOR پنج ورودی، و) گیت NAND هشت ورودی، ز) فلیپ فلاپ JK ساعت دار با پاک کننده غیرهمزمان.

۲-۲ تراشه‌های MSI وجود توابع دیجیتال ساده‌ای همچون دیکدر، مولتی پلکسر، ثبات‌ها و شمارنده‌ها را امکان‌پذیر می‌سازند. تراشه‌های زیر مدارهای مجتمع از نوع TTL هستند که چنین توابعی را تولید می‌نمایند. مشخصات آنها را در کتاب راهنما یافته و آنها را با قطعات متناظر ارائه شده در این فصل مقایسه کنید.

الف) IC نوع 74155، دیکدر دوتایی 2 به 4

ب) IC نوع 74157، مولتی پلکسر چهار تایی 2 به 1 خطی

ج) IC نوع 74194، شیفت رجیستر چهار بیت دوطرفه با بارشدن موازی

د) IC نوع 74163، شمارنده دودویی چهاربیت بابارشدن موازی و پاک شدن همزمان

۲-۳ یک دیکدر 5 به 32 را با چهار دیکدر 3 به 8 که دارای ورودی توانا‌ساز است و یک دیکدر 2 به 4 بسازید . از بلاک دیاگرام مشابه شکل ۳-۲ استفاده کنید.

۲-۴ دیاگرام منطقی یک دیکدر 2 به 4 را فقط با گیت NOR ترسیم کنید. ورودی فعال ساز نیز در نظر گرفته شود.

۲-۵ دیکدر شکل 2-2 را طوری تصحیح کنید که مدار اگر E=1 باشد فعال و اگر E=0 باشد غیرفعال باشد. جدول درستی را برای نوع تصحیح شده رسم کنید.

۲-۶ دیاگرام منطقی یک انکدر با هشت ورودی و سه خروجی ، که جدول درستی آن در جدول ۲-۲ آورده شد را ترسیم کنید. وقتی تمام ورودی‌ها 0 باشند خروجی چیست؟ اگر فقط ورودی D برابر 0 باشد خروجی چیست. روشی را پیشنهاد کنید که این دو حالت را از هم تمیز دهد.

۲-۷ یک مولتی پلکسر 16 به 1 را با دو مولتی پلکسر 8 به 1 و یک مولتی پلکسر 2 به 1 بسازید. برای هر سه مولتی پلکسر از بلاک دیاگرام استفاده کنید.

۲-۸ بلاک دیاگرام یک مولتی پلکسر را ترسیم کرده و عملکرد آن را بوسیله جدول تابع توضیح دهید.

۲-۹ یک گیت AND دو ورودی رادر ثبات شکل ۶-۲ بگنجانید و خروجی این گیت را به ورودی‌های ساعت همه فلیپ فلاپ‌ها وصل کنید. یکی از ورودی‌های گیت AND پالس‌های ساعت را از مولد پالس ساعت دریافت می‌کند. ورودی دیگر گیت AND کنترل بارشدن موازی را فراهم می‌آورد. عملکرد ثبات جدید را تشریح کنید.

۲-۱۰ هدف از گیت بافر در ورودی ساعت ثبات شکل ۷-۲ چیست؟

۲-۱۱ به ثباتی که دارای امکان بارشدن موازی در شکل ۷-۲ است،امکان ورودی پاک کننده را اضافه کنید.

۲-۱۲ مقدار اولیه محتوای یک ثبات 1101 است. ثبات شش بار با استفاده از ورودی سری 101101 به راست شیفت داده می‌شود. محتوای ثبات پس از شیفت چیست.

www.m-molaei.mihanblog.com

۲-۱۳ فرق بین انتقال سری و موازی چیست؟ با استفاده از یک شیفت رجیستر که قابلیت بارشدن موازی دارد توضیح دهید چگونه می‌توان ورودی سری را به خروجی موازی و بالعکس تبدیل کرد.

۲-۱۴ شمارنده حلقوی یک شیفت رجیستر مطالق شکل ۸-۲ می‌باشد که خروجی سری‌اش به ورودی سری آن وصل شده است. با شروع از حالت اولیه 1000، رشته حالات چهار فلیپ فلاپ را پس از هر شیفت لیست کنید.

۲-۱۵ یک شیفت رجیستر چهاربیتی دوطرفه با قابلیت بار شدن موازی طبق شکل ۹-۲ در یک بسته مدار مجتمع بسته‌بندی شده است.

الف) بلاک دیاگرام مدارمجتمع را با تمام ورودی‌ها و خروجی‌هایش ترسیم کنید.

ب) با استفاده از دو مدار مجتمع بلاک دیاگرام یک شیفت رجیستر 8 بیت با قابلیت بار شدن موازی را رسم کنید.

۲-۱۶ در یک شمارنده دودویی ده بیت چند فلیپ فلاپ در شمارش بعدی متمم می‌شوند.

الف) 1001100111 ب) 0011111111؟

۲-۱۷ اتصالات لازم بین چهار شمارنده دودویی چهاربیتی با بارشدن موازی (شکل ۱۱-۲) برای ایجاد یک شمارنده دودویی 16 بیت با بارشدن موازی را نشان دهید. برای هر شمارنده چهاربیتی از یک بلاک دیاگرام استفاده کنید.

۲-۱۸ نشان دهید که چگونه یک شمارنده دودویی با بارشدن موازی شکل ۱۱-۲ را می‌توان به یک شمارنده تقسیم بر N تبدیل کرد (یعنی شمارنده‌ای که از 0000 تا N شمرده و به 0000 باز گردد). بعنوان یک حالت خاص مدار یک تقسیم بر 10 را با استفاده از شکل ۱۱-۲ و یک گیت AND خارجی رسم کنید.

۲-۱۹ واحدهای حافظه زیر با تعداد کلمات، ضرب در تعداد بیت‌ها مشخص شده‌اند. در هر مورد چند خط آدرس و چند خط داده ورودی - خروجی لازم است؟

الف) 2Kx16 ب) 64Kx8

ج) 16Mx32 د) 4Gx64

۲-۲۰ تعداد بایت‌هایی را که می‌توان در حافظه‌های مسئله ۱۹-۲ ذخیره کرد مشخص کنید.

۲-۲۱ چند تراشه حافظه 128x8 برای ایجاد یک حافظه 4096x16 لازم است؟

۲-۲۲ با فرض داشتن یک ROM به ظرفیت 32x8 بیت و یک ورودی تواناساز، اتصالات خارجی لازم برای ساخت یک تراشه ROM با ظرفیت 128x8 و یک دیکدر را نشان دهید.

۲-۲۳ یک تراشه ROM با ظرفیت 4096x8 دارای دو ورودی تواناساز بوده و با منبع تغذیه 5 ولت کارمی‌کند. چند پایه برای بسته مدار مجتمع لازم است؟ بلاک دیاگرام آن را رسم و پایانه‌های ورودی و خروجی را نام گذاری کنید.

www.m-molaei.mihanblog.com

۳ نمایش داده‌ها

۳-۱ انواع داده‌ها
۳-۲ متمم‌ها
۳-۳ نمایش ممیز - ثابت
۳-۴ نمایش ممیز شناور
۳-۵ انواع دیگر کدهای دودویی
۳-۶ کدهای آشکارسازی خطا

۳-۱ انواع داده‌ها

اطلاعات دودویی در کامپیوترهای دیجیتال در حافظه‌ها یا ثبات‌های پردازنده ذخیره می‌شوند. ثبات‌ها حاوی داده‌ها یا اطلاعات کنترل هستند. اطلاعات کنترل متشکل از یک بیت یا گروهی از بیت‌هاست که برای مشخص کردن سیگنال‌های فرمان لازم در دستکاری داده‌های سایر ثبات‌ها استفاده می‌شود. داده‌ها، اعداد و اطلاعات دودویی کد شده دیگری می‌باشند که برای حصول به نتایج محاسباتی مورد نظر روی آنها کار می‌شود.در این فصل متداول‌تر نوع داده‌ها را که در کامپیوترهای دیجیتال یافت می‌شوند معرفی می‌کنیم و چگونگی نمایش انواع مختلف داده‌ها، بشکل کد شده دودویی در ثبات‌های کامپیوتر را نشان خواهیم داد.

انواع داده‌های موجود در ثبات‌های کامپیوترهای دیجیتال را می‌توان به ۳ فرم زیر طبقه‌بندی کرد: ۱) اعدادی که در عملیات حسابی بکار می‌روند، ۲) حروف الفبا مورد استفاده در پردازش داده، و ۳) سایر سمبل‌های گسسته که برای اهداف خاصی بکار می‌روند. همه انواع داده‌ها، بجز اعداد دودویی، به فرم دودویی کد شده در ثبات‌های کامپیوتر نمایش داده می‌شوند. این بدان علت است که ثبات‌ها از

www.m-molaei.mihanblog.com

فلیپ فلاپ ساخته شده‌اند و فلیپ فلاپ‌ها وسیله دوحالتی هستند که قادرند فقط 1ها و 0ها را در خود ذخیره کنند. سیستم اعداد دودویی طبیعی‌ترین سیستم بکار رفته در یک کامپیوتر دیجیتال است. ولی گاهی مناسبتر است سیستم اعداد دیگری را بکار برد. بخصوص سیستم اعداد دهدهی به این دلیل که بوسیله انسان جهت عملیات حسابی بکار می‌روند.

سیستم‌های عددنویسی

یک سیستم عددنویسی با پایه[1] یا مبنای[2] r سیستمی است که سمبل‌های متمایز از همی را برای نمایش r رقم بکار می‌برد. اعداد بارشته‌ای از سمبل‌های ارقام نمایش داده می‌شوند. برای تعیین کمیتی که یک عدد نمایشگر آنست، لازم است تا هر رقم را در توان صحیحی از r ضرب کرده و سپس مجموع همه این حاصلضرب‌ها محاسبه شود. مثلاً، سیستم اعداد دهدهی که همه روزه مورد استفاده است سیستم مبنای 10 را بکار می‌برد. 10 سمبل عبارتند 0، 1، 2، 3، 4، 5، 6، 7، 8، 9. رشته رقم 724.5 بیانگر کمیت زیر تلقی می‌شود.

$$7 \times 10^2 + 2 \times 10^1 + 4 \times 10^0 + 5 \times 10^{-1}$$

یعنی 7 صدتایی بعلاوه 2 ده تایی بعلاوه 4 یکی بعلاوه 5 دهم. بطور مشابه هر عدد دهدهی را می‌توان بهمین ترتیب برای یافتن کمیت آن تفسیر کرد

سیستم عددنویسی دودویی مبنای 2 را بکار می‌برد. دو سمبل ارقام مورد استفاده، 0 و 1 هستند. رشته ارقام 101101 بیانگر کمیت زیر است.

$$1 \times 2^5 + 0 \times 2^4 + 1 \times 2^3 + 1 \times 2^2 + 0 \times 2^1 + 1 \times 2^0 = 45$$

برای تفکیک اعداد با مبناهای مختلف، اعداد در پرانتزهایی قرار داده شده ومبنای عدد بصورت اندیس در زیر پرانتز قرار می‌گیرد. مثلاً برای نشان دادن تساوی بین چهل و پنج دودویی و دهدهی می‌نویسیم $(101101)_2 = (45)_{10}$.

علاوه برسیستم‌های اعداد دودویی و دهدهی ، سیستم‌های هشت هشتی (مبنای 8) و شانزده شانزدهی (مبنای 16) نیز در کامپیوترهای دیجیتال اهمیت دارند. هشت سمبل اعداد هشت هشتی عبارتند از: 0، 1، 2، 3، 4، 5، 6، 7. شانزده سمبل اعداد شانزده شانزدهی عبارتند از: 0، 1، 2، 3، 4، 5، 6، 7، 8، 9، A، B، C، D، E، F. شش سمبل آخر، متاسفانه، همان حروف الفبا هستند و گاهی ممکن است موجب اشتباه شوند. با این وجود، این قراردادی است که پذیرفته شده است. وقتی که حروف A، B، C، D، E، F در مبنای شانزده بکار روند به ترتیب متناظر با اعداد 10، 11، 12، 13، 14، 15 می‌باشند.

یک عدد در مبنای r را با تشکیل جمع حاصلضرب‌های ارقام در وزن‌هایشان می‌توان به سیستم

1- Base 2- Radix

www.m-molaei.mihanblog.com

دهدهی تبدیل کرد. مثلاً عدد هشت هشتی 736.4 به صورت زیر به دهدهی تبدیل می‌شود:

$$(736.4)_8 = 7 \times 8^2 + 3 \times 8^1 + 6 \times 8^0 + 4 \times 8^{-1}$$
$$= 7 \times 64 + 3 \times 8 + 6 \times 1 + 4 : 8 = (478.5)_{10}$$

عدد دهدهی معادل عدد F3 در مبنای 16 از محاسبه زیر بدست می‌آید

$$(F3)_{16} = F \times 16 + 3 = 15 \times 16 + 3 = (243)_{10}$$

تبدیل از دهدهی به معادل مبنای r آن، با جداسازی بخش صحیح عدد از کسری آن و تبدیل هر بخش بطور جداگانه صورت می‌گیرد. تبدیل یک عدد صحیح دهدهی به مبنای r بوسیله تقسیمات متوالی بر r و کنار هم گذاشتن باقیمانده‌ها انجام می‌شود. شکل ۱-۳ این عملیات را نشان می‌دهد.

تبدیل عدد دهدهی 41.6875 به دودویی ابتدا با جداکردن عدد به دو قسمت صحیح 41 و کسری 0.6875 آغاز می‌شود. برای تبدیل بخش صحیح، 41 را بر r=2 تقسیم می‌کنیم تا خارج قسمت صحیح 20 و باقیمانده 1 بدست آید. خارج قسمت را دوباره بر 2 تقسیم می‌کنیم تا خارج قسمت و باقیمانده جدیدی بدست آید. این روند تا 0 شدن خارج قسمت ادامه می‌یابد. ضرائب عدد دودویی از باقیمانده‌ها حاصل می‌گردد، بدین ترتیب که اولین باقیمانده بیت مرتبه پائین عدد دودویی تبدیل شده را تشکیل می‌دهد.

بخش کسری عدد با ضرب آن در r=2 حاصل می‌گردد تا یک عدد صحیح همراه با کسری تولید کند. قسمت کسری جدید (بدون بخش صحیح آن) دوباره در 2 ضرب می‌شود تا عدد صحیح همراه با کسر دیگری بدست آید. این روند تا صفر شدن بخش کسری و یا تاجایی که ارقام حاصل پاسخگوی دقت موردنظر بشوند ادامه دارد. ضرائب کسری دودویی از ارقام صحیح و با توجه به قرار گرفتن اولین عدد صحیح بعنوان رقم بعد از ممیز تشکیل می‌گردد . نهایتاً دو قسمت برای تبدیل کل با یکدیگر ترکیب می‌گردند.

بخش صحیح = 41

41	
20	1
10	0
5	0
2	1
1	0
0	1

$(41)_{10} = (101001)_2$

بخش کسری = 0.6875

0.6875
2
1.3750
x 2
0.7500
x 2
1.5000
x 2
1.0000

$(0.6875)_{10} = (0.1011)_2$

$(41.6875)_{10} = (101001.1011)_2$

شکل ۱-۳ تبدیل 41.6875 دهدهی به دودویی

www.m-molaei.mihanblog.com

اعداد هشت هشتی و شانزده شانزدهی

تبدیل متقابل دودویی، هشت هشتی و شانزده شانزدهی نقش مهمی در کامپیوترهای دیجیتال دارند. چون $2^3=8$ و $2^4=16$ می‌باشد، هر رقم هشت هشتی متعلق به سه رقم دودویی است و هر رقم مبنای شانزده مربوط به چهار رقم دودویی می‌باشد. تبدیل از دودویی به هشت هشتی بسادگی با تقسیم بندی عدد دودویی به گروه‌های سه بیتی انجام می‌شود. سپس رقم هشت هشتی مربوط به هر گروه از بیت‌ها به آن‌ها اختصاص می‌یابد و رشته ارقام حاصل، معادل هشت هشتی را برای عدد دودویی بدست می‌دهد. مثلاً یک ثبات 16 بیتی را در نظر بگیرید. بطور فیزیکی می‌توان تصور کرد که یک ثبات از 16 سلول ذخیره سازی دودویی تشکیل شده است، که هر سلول قادر است 1 یا 0 را در خود نگهدارد. فرض کنید آرایش بیت‌های ذخیره شده در ثبات طبق شکل ۲-۳ باشد. چون یک عدد دودویی رشته‌ای از ترکیبات 1 و 0 است، ثبات 16 بیتی برای ذخیره کردن هر عدد دودویی از 0 تا $2^{16}-1$ مناسب است. برای مثال خاص نشان داده شده، عدد دودویی ذخیره شده در ثبات معادل با 44899 می‌باشد. با شروع از بیت مرتبه پایین‌تر، ما ثبات را به گروه‌های سه بیتی تقسیم می‌کنیم (بیت شانزدهم به تنهایی باقی می‌ماند). به هر گروه سه بیتی، یک رقم معادل هشت هشتی تخصیص می‌یابد و در بالای آن نوشته می‌شود. رشته ارقام هشت هشتی حاصل نمایش دهنده معادل هشت هشتی عدد دودویی است.

تبدیل دودویی به شانزده شانزدهی مشابه فوق است بجز اینکه بیت‌ها به گروه‌های چهارتایی تقسیم می‌شوند. رقم شانزده شانزدهی مربوطه، برای هر گروه چهاربیتی در زیر ثبات درشکل ۲-۳ نوشته شده‌اند. رشته ارقام شانزده شانزدهی حاصل، معادل عدد دودویی است. رقم هشت هشتی مربوط به هر گروه سه بیتی بسادگی از روی اولین هشت رقم در لیست جدول ۱-۳ بخاطر سپرده می‌شود. کد چهاربیتی معادل هر رقم شانزده شانزدهی را می‌توان در 16 سطر اول جدول ۲-۳ پیدا کرد.

جدول ۱-۳ چند عدد هشت هشتی و نمایش آنها را در ثبات‌ها بشکل کد شده دودویی نشان می‌دهد. کد دودویی از روشی که تشریح شد حاصل می‌شود. به هر رقم هشت هشتی یک کد سه بیتی مطابق آنچه در هشت رقم جدول مشخص شده تخصیص می‌یابد. بطور مشابه، جدول ۲-۳ چند عدد شانزده شانزدهی و نمایش آنها را در ثبات بفرم کد شده دودویی نشان می‌دهد. در اینجا کد دودویی بدین صورت حاصل می‌شود که به هر رقم شانزده شانزدهی یکی از شانزده وارده لیست شده در جدول اختصاص می‌یابد.

با مقایسه اعداد هشت هشتی و شانزده شانزدهی در فرم کد دودویی با معادل عدد دودویی آنها، می‌بینیم که ترکیب بیت‌ها در هر سه فرم یکسان است. مثلاً عدد دهدهی 99 وقتی بصورت دودویی درآید بشکل

هشت‌هشتی	1	2	7	5	4	3
دودویی	1 0 1 0	1 1 1 1	0 1 1 0	0 0 1 1
شانزده‌شانزدهی	A	F	6	3

شکل ۲-۳ تبدیل دودویی، هشت هشتی، شانزده شانزدهی

www.m-molaei.mihanblog.com

جدول ۱-۳ اعداد هشت هشتی کد شده با دودویی

عدد هشت هشتی	هشت هشتی کد شده با دودویی	معادل دهدهی	
0	000	0	↑
1	001	1	
2	010	2	کد یک رقم هشت هشتی
3	011	3	
4	100	4	
5	101	5	
6	110	6	
7	111	7	↓
10	001 000	8	
11	001 001	9	
12	001 010	10	
24	010 100	20	
62	110 010	50	
143	001 100 011	99	
370	011 111 000	248	

جدول ۲-۳ اعداد شانزده شانزدهی کد شده با دودویی

عدد شانزده شانزدهی	شانزده شانزدهی کد شده با دودویی	معادل دهدهی	
0	0000	0	↑
1	0001	1	
2	0010	2	
3	0011	3	
4	0100	4	
5	0101	5	
6	0110	6	کد یک رقم شانزده شانزدهی
7	0111	7	
8	1000	8	
9	1001	9	
A	1010	10	
B	1011	11	
C	1100	12	
D	1101	13	
E	1110	14	
F	1111	15	↓
14	0001 0100	20	
32	0011 0010	50	
63	0110 0011	99	
F8	1111 1000	248	

www.m-molaei.mihanblog.com

1100011 خواهد بود. معادل هشت هشتی عدد دهدهی 99 برابر است با 011 100 001 و معادل شانزده شانزدهی آن 0011 0110 می‌باشد. اگر ما صفرهای سمت چپ را در این سه فرم نادیده بگیریم، می‌بینیم که ترکیب بیت‌های آنها یکی است. در واقع باید هم همینطور باشد زیرا تبدیل مستقیمی بین اعداد دودویی و هشت‌هشتی یا شانزده شانزدهی صورت گرفته است. نکته‌ای که در این بحث وجود دارد این است که یک رشته از 1ها و 0ها که در یک ثبات ذخیره شده‌اند می‌توانند یک عدد دودویی را نمایش دهند، ولی همین رشته می‌تواند بعنوان یک عدد هشت هشتی با کد دودویی هم تفسیر شود (اگر ما بیت‌ها را به گروه‌های سه بیتی تقسیم کنیم) و یا بعنوان یک عدد شانزده شانزدهی با کد دودویی تعبیر گردد.

ثبات‌ها در کامپیوترهای دیجیتال حاوی بیت‌های زیادی هستند. مشخص کردن محتوای ثبات‌ها با مقادیر دودویی آنها، رشته‌ای طولانی از ارقام دودویی را نیاز خواهد داشت. بهتر این است که محتوای ثبات‌ها با معادل هشت هشتی یا شانزده شانزدهی مشخص شوند. بدین ترتیب تعداد ارقام به یک سوم در هشت هشتی، و به یک چهارم در شانزده شانزدهی تقلیل می‌یابد. مثلاً عدد دودویی 1111 1111 1111 دارای 12 رقم است. این عدد در نمایش هشت هشتی بصورت 7777 (چهاررقم) و یا در نمایش شانزده شانزدهی بشکل FFF (سه رقم) می‌باشد. در کتب راهنمای کامپیوترها همیشه از نمایش هشت هشتی یا شانزده شانزدهی برای مشخص کردن محتوای ثبات‌ها استفاده می‌شود.

نمایش دهدهی

سیستم اعداد دودویی طبیعی‌ترین سیستم برای یک کامپیوتر است، ولی انسان‌ها به دستگاه دهدهی عادت دارند. یک راه حل برای این مشکل تبدیل تمام اعداد دهدهی ورودی به اعداد دودویی، انجام تمام اعمال حسابی به شکل دودویی و سپس تبدیل مقادیر دودویی به دهدهی برای درک فرد کاربر است. با این وجود، می‌توان اعمال محاسباتی را در کامپیوتر مستقیماً با اعداد دهدهی انجام داد بشرطی که آنها درثبات‌ها بشکل کد شده ذخیره باشند. اعداد دهدهی معمولاً بصورت کاراکترهای الفبا عددی کد شده دودویی وارد کامپیوتر می‌شوند. این کدها، که بعداً معرفی خواهند شد، برای هر رقم دهدهی بین شش تا هشت بیت است. وقتی که اعداد دهدهی برای محاسبات حسابی داخلی بکار روند، تبدیل به یک دودویی چهار بیت برای هر رقم می‌گردند.

یک کد دودویی گروهی از n بیت است که تا 2^n ترکیب متمایز از 0ها و 1ها را بخود می‌گیرد. هر ترکیب نمایشگر یک عنصر از مجموعه‌ای است که قرار است بصورت کد درآید. مثلاً، مجموعه‌ای از چهار عنصر بوسیله یک کد دوبیتی بصورت کد درمی‌آیند که هر عنصر متعلق بیکی از ترکیبهای بیتی؛ 00، 01، 10 و 11 است. مجموعه‌ای از هشت عنصر نیازمند یک کد سه بیتی است و یک مجموعه شانزده عنصری به کد چهاربیتی احتیاج دارد و بهمین ترتیب. اگر تعداد عناصر در مجموعه توانی صحیح از 2 نباشد، برخی از ترکیب بیت‌ها در کد دودویی به هیچ عنصری اختصاص نخواهد یافت. ارقام دهدهی

www.m-molaei.mihanblog.com

چنین مجموعه‌ای را تشکیل می‌دهند. یک کد دودویی که بین ده عنصر تمایز بوجود آورد باید حداقل چهاربیت داشته باشد، ولی شش ترکیب بدون استفاده خواهند ماند. کدهای متفاوت متعددی را با چهاربیت بصورت ده ترکیب مختلف و متمایز می‌توان بدست آورد. معمول‌ترین تخصیص بیت‌های بکار رفته برای ارقام دهدهی همان تخصیص دودویی سرراستی است که در ده وارده اول جدول ۳-۳ لیست شده است. این کد خاص، دهدهی کد شده با دودویی[1] نامیده می‌شود و غالباً با BCD نشان داده می‌شود. سایر کدهای دهدهی گاهی اوقات بکار می‌روند و چند تا از آنها در بخش ۵-۳ آورده شده‌اند.

دانستن اختلاف بین تبدیل اعداد دهدهی به دودویی و کد دودویی یک عدد دهدهی بسیار مهم است. مثلاً، وقتی که عدد دهدهی 99 به دودویی تبدیل شود حاصل 1100011 خواهد شد، ولی وقتی بصورت BCD درآید حاصل 1001 1001 خواهد بود. تنها اختلاف بین عدد دهدهی که بصورت سمبل‌های رقمی 0، 1، 2، ....9، نمایش داده شده است و سمبل‌های BCD 0001، 0010، در نمادهای مورد استفاده برای نمایش ارقام است و در واقع خود عدد دقیقاً یکسان است. چند عدد دهدهی و نمایش BCD آنها در جدول ۳-۳ آورده شده است.

نمایش الفا عددی

بسیاری از کاربردهای کامپیوترهای دیجیتال مستلزم کار با داده‌هایی است که علاوه بر اعداد، حروف

جدول ۳-۳ اعداد دهدهی کد شده با دودویی (BCD)

عدد دهدهی	عدد دهدهی کد شده با دودویی (BCD)	
0	0000	↑
1	0001	
2	0010	
3	0011	کد یک
4	0100	
5	0101	رقم دهدهی
6	0110	
7	0111	
8	1000	
9	1001	↓
10	0001 0000	
20	0010 0000	
50	0101 0000	
99	1001 1001	
248	0010 0100 1000	

1- Binary Coded Decimal

www.m-molaei.mihanblog.com

الفبا و کاراکترهای خاصی را نیز شامل می‌شود. یک مجموعه از کاراکترهای الفبا عددی متشکل ازمجموعه 10 عنصر ارقام دهدهی، 26 حرف الفبا و تعدادی کاراکترهای خاص مانند $، + و = است. چنین مجموعه‌ای بین 32 الی 64 عنصر (اگر فقط حروف بزرگ در نظر گرفته شود) و یا 64 تا 128 عنصر (اگر هر دو حروف بزرگ و کوچک بکار روند) خواهد داشت. در حالت اول، کد دودویی، شش بیت نیاز دارد و در حالت دوم هفت بیت مورد نیاز است. کد استاندارد الفبا عددی دودویی ASCII[1] است که از هفت بیت برای 128 کاراکتر استفاده می‌کند. کدهای دودویی برای حروف بزرگ، ارقام دهدهی، و چند کاراکتر خاص دیگر در جدول ۴-۳ لیست شده‌اند. توجه کنید که ارقام دهدهی در ASCII با حذف سه بیت مرتبه بالاتر 011، قابل تبدیل به BCD هستند. لیست کامل کاراکترهای ASCII در جدول ۱-۱۱ آورده شده است.

جدول ۴-۳ کد استاندارد آمریکایی برای تبادل اطلاعات (ASCII)

کاراکتر	کد دودویی	کاراکتر	کد دودویی
A	100 0001	0	011 0000
B	100 0010	1	011 0001
C	100 0011	2	011 0010
D	100 0100	3	011 0011
E	100 0101	4	011 0100
F	100 0110	5	011 0101
G	100 0111	6	011 0110
H	100 1000	7	011 0111
I	100 1001	8	011 1000
J	100 1010	9	011 1001
K	100 1011		
L	100 1100		
M	100 1101	space	010 0000
N	100 1110		010 1110
O	100 1111	(	010 1000
P	101 0000	+	010 1011
Q	101 0001	$	010 0100
R	101 0010	*	010 1010
S	101 0011	)	010 1001
T	101 0100	–	010 1101
U	101 0101	/	010 1111
V	101 0110	.	010 1100
W	101 0111	=	011 1101
X	101 1000		
Y	101 1001		
Z	101 1010		

1- American Standard Code for Information Interchange

www.m-molaei.mihanblog.com

کدهای دودویی نقش مهمی را در عملیات کامپیوترهای دیجیتال ایفا می‌کنند. کدها باید به فرم دودویی باشند زیرا ثبات‌ها قادرند فقط اطلاعات دودویی را نگهداری نمایند. باید توجه داشت که کدهای دودویی صرفاً سمبل‌ها را تغییر می‌دهند و نه مفهوم عناصر گسسته‌ای راکه نمایش می‌دهند. در عملیات کامپیوترهای دیجیتال باید مفهوم بیت‌های ذخیره شده در ثبات‌ها در نظر گرفته شود تا اعمال روی عملوندهای یکسان انجام شوند. در بررسی تصادفی بیت‌های یک ثبات کامپیوتری ملاحظه می‌شود که محتوای آن اغلب اطلاعات کد شده است و نه یک عدد دودویی.

کدهای دودویی برای هر مجموعه از عناصر گسسته مانند نت‌های موسیقی و مهره‌های شطرنج و مکان‌های آنها در روی صفحه شطرنج قابل تعریف‌اند. همچنین این کدها برای معرفی دستوراتی که اطلاعات کنترلی را در کامپیوترها مشخص می‌کنند بکار می‌روند. این فصل درباره نمایش داده‌ها بحث می‌کند. کد دستورات در فصل پنج بحث خواهد شد.

۲-۳ متمم‌ها

در کامپیوترهای دیجیتال از متمم‌ها برای ساده کردن عمل تفریق و عملیات منطقی استفاده می‌شود. در هر سیستم مبنای r دو نوع متمم وجود دارد: متمم r و متمم r-1. هرگاه به جای r، مقدار آن در نام متمم قرار گیرد، برای اعداد دودویی متمم 2 و متمم 1 و برای اعداد دهدهی متمم 10 و متمم 9 را خواهیم داشت.

متمم r-1

اگر عدد N در پایه r بصورت n رقم موجود باشد، متمم N-1 عدد N بصورت $(r^n-1)-N$ تعریف می‌شود. برای اعداد دهدهی r=10 و r-1=9 است، بنابراین متمم 9 عدد N برابر است با $(10^n-1)-N$. عدد 10^n از یک 1 و n عدد 0 تشکیل شده است. مقدار 10^n-1 برابر خواهد بود با n عدد 9. مثلاً، با n=4 داریم $10^4=10000$ و $10^4-1=9999$. نتیجه می‌شود که متمم 9 یک عدد دهدهی با تفریق هر یک از ارقام آن از 9 بدست می‌آید. مثلاً متمم 9 عدد 546700 برابرست با 999999−546700=453299 و متمم 9 عدد 12389 برابرست با 99999−12389=87610.

برای اعداد دودویی، r=2 و r−1=1 است، بنابراین متمم 1 عدد N برابر $(2^n-1)-N$ خواهد بود. مجدداً، 2^n بوسیله یک عدد دودویی نمایش داده می‌شود و متشکل است از یک 1 و n عدد 0که بدنبال آن آمده است. 2^n-1 یک عدد دودویی است که بوسیله n عدد 1 نشان داده می‌شود. مثلاً برای n=4 داریم $2^4=(10000)_2$ و $2^4-1=(1111)_2$. بنابراین متمم 1 یک عدد دودویی از تفریق هر رقم از 1 بدست می‌آید. با این وجود تفریق هر رقم از 1 سبب می‌شود تا هر بیت از 0 به 1 و از 1 به 0 تبدیل شود. بنابراین متمم 1 یک عدد دودویی از تبدیل 1ها به 0ها و 0ها به 1ها بدست می‌آید. مثلاً متمم 1 عدد 1011001 برابر است با 0100110، و متمم 1 عدد 0001111 عبارتست از 1110000.

www.m-molaei.mihanblog.com

متمم (r−1) اعداد هشت هشتی یا شانزده شانزدهی بترتیب از تفریق هر رقم از 7 یا F (15 دهدهی) بدست می‌آید.

متمم r

متمم r یک عدد n رقمی N در پایه r بازاء $N\neq 0$ برابرست با r^n-N و بازاء $N=0$ برابر 0 است. می‌بینیم که متمم r درمقایسه با متمم r-1، از جمع 1 با متمم r−1 حاصل می‌شود زیرا $r^n-N=[(r^n-1)-N]+1$ می‌باشد. بنابراین متمم 10 عدد دهدهی 2389 برابر است با 7610+1=6711 که از جمع 1 با مقدار متمم 9 بدست می‌آید. متمم 2 عدد دودویی 101100 برابرست با 010011+1=010100 که از جمع 1 با مقدار متمم 1 بدست آمده است.

چون 10^n عددی است که با یک 1 و بدنبال آن با n عدد 0 نشان داده می‌شود، لذا 10^n-N که متمم 10 عدد N است، نیز می‌تواند بهمین صورت تعریف شود. بدین ترتیب که تمام 0های کم ارزشتر را دست نخورده باقی گذاشته و اولین رقم غیر 0 را از 10 کم می‌کنیم، و سپس تمام رقم‌های مرتبه بالاتر را از 9 کسر می‌نمائیم. متمم 10 عدد 246700 برابر است با 753300 است و بدین ترتیب حاصل می‌شود که دو رقم 00 را باقی گذاشته، 7 را از 10 کم می‌کنیم، و سه رقم باقیمانده را از 9 کسر می‌کنیم. بطور مشابه، برای بدست آوردن متمم 2 می‌توان همه 0های سمت راست و اولین رقم 1 را دست نخورده باقی گذاشت، و سپس 0 ها بجای 1 و 1 ها بجای 0 در بقیه مکان‌های با ارزشتر گذاشته می‌شوند. متمم 2 عدد 1101100 برابر است با 0010100 و با باقی گذاشتن دو 0 مرتبه پائین‌تر و اولین 1، و سپس با جایگزینی 1ها با 0ها و 0 ها با 1 ها در چهاربیت مرتبه بالاتر بدست می‌آید.

در تعریف فوق فرض شد که اعداد دارای ممیز نیستند. اگر عدد اولیه N دارای نقطه ممیز باشد، باید بطور موقت حذف گردد تا بتوان متمم‌های r و r-1 را تشکیل داد. سپس نقطه ممیز در همان موقعیت نسبی اولیه‌اش وارد می‌شود. ذکر این نکته هم مفید است که متمم یک متمم همان مقدار اولیه را می‌دهد. متمم r عدد N برابر r^n-N است. متمم این متمم $r^n-(r^n-N)=N$ خواهد بود که در واقع همان عدد اولیه می‌باشد.

تفریق اعداد بی علامت

در روش مستقیم تفریق که در دبستان تدریس شده از مفهوم "قرض کردن" استفاده شد. در این روش هرگاه رقمی از مفروق منه کوچکتر از رقم متناظر مفروق باشد یک واحد از عدد مرتبه بالاتر قرض می‌کنیم. بنظر می‌رسد که این ساده‌ترین کار بهنگام انجام تفریق با قلم و کاغذ است. وقتی که تفریق را با سخت افزار دیجیتال انجام دهیم، این روش در مقایسه با روش بکارگیری متمم از کارآیی کمتری برخوردار است.

www.m-molaei.mihanblog.com

تفریق دو عدد n رقمی بی علامت $M-N$ $(N\neq 0)$ در مبنای r بطریق زیر انجام می‌شود

۱- مفروق منه M را با متمم r مفروق N جمع می‌کنیم. نتیجه این عمل عبارتست از:

$$M + (r^n - N) = M - N + r^n$$

۲- اگر $M\geq N$ باشد، مجموع، یک رقم نقلی r^n تولید می‌کند که چشم پوشی می‌شود، و آنچه باقی می‌ماند $M-N$ است.

۳- اگر $M<N$ باشد، مجموع، رقم نقلی تولید نکرده و برابرست با $r^n-(N-M)$، که متمم r عدد $(M-N)$ است. برای بدست آوردن جواب بصورت قابل درک، متمم r مجموع را بدست آورده و در جلو آن یک علامت منفی می‌گذاریم

برای مثال، تفریق 72532-13250=59282 را در نظر بگیرید. متمم 10 عدد 13250 برابرست با 86750. بنابراین:

M =	72532
N عدد 10 متمم =	86750
مجموع =	159282
با حذف رقم نقلی 10^5 =	− 100000
جواب =	59282

حال مثالی را با $M<N$ در نظر بگیرید. تفریق 72532−13250 عدد منفی 59282را تولید می‌کند. با استفاده از متمم‌ها داریم

M =	13252
N عدد 10 متمم =	+27468
جمع =	40718

در این مثال رقم نقلی وجود ندارد

جواب نهایی 59282 است که برابر با متمم 10 عدد 40718 می‌باشد.

چون ما با اعداد بی علامت سروکار داریم، در واقع راهی برای بدست آوردن نتیجه بی علامت در مثال دوم وجود ندارد. بهنگام کار با قلم و کاغذ، تشخیص می‌دهیم که جواب باید به یک عدد علامت‌دار منفی تبدیل شود. در تفریق با روش متمم، جواب منفی از غیاب رقم نقلی نهایی و نتیجه متمم شده قابل تشخیص است.

تفریق با استفاده از روش متمم برای اعداد دودویی نیز مشابه روش فوق است. با بکارگیری دو عدد

www.m-molaei.mihanblog.com

X=1010100 و Y=1000011، تفریق X−Y و Y−X را بکمک متمم‌های 2 انجام می‌دهیم.

X =	1010100
Y عدد 2 متمم =	+ 0111101
مجموع =	10010001
حذف رقم نقلی 2^7 =	− 10000000
جواب: X−Y =	0010001
Y =	1000011
X عدد 2 متمم =	+ 0101100
مجموع =	1101111

که در آن رقم نقلی وجودندارد

جواب عدد منفی 0010001 است که متمم 2 عدد 1101111 می‌باشد

۳-۳ نمایش ممیز - ثابت

اعداد صحیح مثبت، از جمله صفر، بصورت اعداد بی‌علامت نمایش داده می‌شوند. معهذا برای نمایش اعداد صحیح منفی، ما علامتی را برای نمایش مقادیر منفی نیازداریم. در حساب معمولی اعداد منفی با علامت منفی و اعداد مثبت با علامت مثبت مشخص می‌شوند. بعلت محدودیت‌های سخت‌افزاری، کامپیوترها باید هر چیزی، حتی علامت اعداد را، با 0ها و 1ها نمایش دهند. در نتیجه، مرسوم است که علامت را در منتهاالیه سمت چپ عدد قرار دهند. بنا به قرارداد بیت علامت را برای اعداد مثبت برابر 0 و برای اعداد منفی برابر 1 در نظر می‌گیرند.

یک عدد، علاوه بر علامت، ممکن است نقطه ممیز دودویی (یا اعشاری) هم داشته باشد. مکان نقطه دودویی برای نمایش کسرها، اعداد صحیح، و اعداد مخلوط صحیح و کسری بکار می‌رود. نمایش نقطه ممیز دودویی در یک ثبات پیچیده است زیرا مکان آن باید در محلی در ثبات مشخص گردد. دو راه برای مشخص کردن محل ممیز دودویی در یک ثبات وجود دارد: یکی اختصاص یک محل ثابت به آن و دیگری استفاده از نمایش ممیز شناور می‌باشد. در روش ممیز ثابت فرض می‌شود که ممیز همیشه دریک مکان ثابت قرار گرفته است. دومکانی که بیشتر مورد استفاده‌اند عبارتند از: (۱) ممیز دودویی درمنتهاالیه سمت چپ ثبات قرار گیرد و درنتیجه عدد ذخیره شده به یک کسر تبدیل شود؛ (۲) ممیز دودویی در منتهاالیه سمت راست ثبات واقع شود و در نتیجه عدد ذخیره شده یک عدد صحیح گردد. در هر حال، ممیز دودویی واقعاً وجود خارجی ندارد، بلکه با این فرض با عدد بصورت یک کسر یا یک عدد صحیح برخورد می‌شود. در نمایش ممیز شناور با استفاده از یک ثبات دیگر و ذخیره کردن عددی در آن محل

www.m-molaei.mihanblog.com

ممیز در ثبات اول مشخص می‌شود. درباره ممیز شناور در بخش بعدی بیشتر صحبت خواهیم کرد.

نمایش صحیح

وقتی که یک عدد دودویی صحیح مثبت باشد، علامت آن با 0 و اندازه آن با یک عدد دودویی مثبت نشان داده می‌شود. هرگاه عدد منفی باشد، علامت توسط 1 ولی بقیه عدد ممکن است به یکی از سه روش زیر نمایش داده شود.

۱- نمایش مقدار (اندازه) علامت دار[1]
۲- نمایش متمم 1 علامت دار[2]
۳- نمایش متمم 2 علامت دار[3]

نمایش مقدارعلامت دار برای یک عدد منفی از مقدار و یک علامت منفی تشکیل شده است. در دو نمایش دیگر، عدد منفی به‌یکی از دو صورت متمم 1 و متمم 2 مقدار مثبت عدد نمایش داده می‌شود. مثلاً، عدد علامت دار 14 را در یک ثبات در نظر بگیرید. 14+ بوسیله بیت علامت 0که به‌دنبال آن مقدار معادل دودویی آن آمده است نشان داده می‌شود، 14: 00001110 . توجه کنید که هر یک از هشت بیت ثبات باید مقداری داشته باشند و لذا 0هایی باید در مکان‌های پرارزشتری که بدنبال بیت علامت آمده‌اند قرار گیرند. هرچند تنها یک راه برای نمایش 14+ وجود دارد، ولی برای نمایش 14− سه روش موجود است.

در نمایش مقدار علامت دار10001110
در نمایش متمم 1 علامت دار1110001
در نمایش متمم 2 علامت دار11110010

نمایش مقدار علامت‌دار برای 14- فقط از متمم کردن بیت علامت بدست می‌آید. نمایش متمم 1 علامت دار 14− با متمم کردن تمام بیت‌های 14+ از جمله بیت علامت، فراهم می‌شود. نمایش متمم 2 علامت دار با بدست آوردن متمم 2 عدد مثبت، از جمله بیت علامت حاصل می‌شود.

سیستم مقدار علامت‌دار در محاسبات معمولی بکار می‌رود، اما اگر در محاسبات کامپیوتری بکار رود کارها کُند و پیچیده خواهد شد. بنابراین معمولاً متمم علامت دار مورد استفاده قرار می‌گیرد. از متمم 1 به این علت که در آن دو نحوه نمایش 0 وجود دارد (+0 , −0)، به ندرت، بجز در عملیات حسابی در برخی کامپیوترهای قدیمی استفاده می‌شود. متمم 1 در عملیات منطقی بکار گرفته می‌شود چون تغییر 1 به 0 یا 0 به 1 معادل با عمل متمم سازی منطقی است. در بحث زیر که درباره حساب دودویی علامت دار خواهیم کرد برای عددهای منفی منحصراً از نمایش متمم 2 علامت دار استفاده خواهد شد.

1- signed − magnitude 2- signed −1's complement 3- Signed −2's Compoment

جمع حسابی

جمع دوعدد در سیستم مقدار (اندازه) علامت‌دار از قواعد حساب معمولی پیروی می‌کند. اگر علامت‌ها یکسان باشند، دو عدد را جمع می‌کنیم و علامت مشترک آنها را به مجموع می‌دهیم. اگر علامت‌ها مختلف باشند، مقدار کوچکتر را از بزرگتر کم می‌کنیم و علامت عددی که مقدار آن بزرگتر باشد را به حاصل می‌دهیم. مثلاً، $(+25)+(-37)=-(37-25)=-12$ که با تفریق عددی که اندازه کوچکتر دارد، یعنی 25، از عدد بزرگتر 37 و بکاربردن علامت 37 برای نتیجه حاصل انجام شده است. این روند مستلزم مقایسه علامت‌ها و مقادیر و سپس انجام جمع یا تفریق است. (روش جمع اعداد دودویی در نمایش مقدار علامت‌دار در بخش ۲-۱۰ بحث شده است) در مقابل، قاعده جمع کردن اعداد در سیستم متمم 2 نیازی به مقایسه و تفریق ندارد. رویه بسیاری ساده است و به طریق زیر می‌توان آن را بیان کرد. دو عدد را همراه با بیت‌های علامت آنها جمع کنید، و در صورت بوجود آمدن رقم نقلی از محل بیت علامت (منتهاالیه سمت چپ)، از آن صرفنظر کنید. مثال‌های عددی در زیر نشان داده شده‌اند. توجه کنید که اعداد منفی باید ابتداً بصورت متمم 2 در آیند و اگر حاصل جمع بدست آمده منفی باشد بشکل متمم 2 خواهد بود.

+ 6	00000110	− 6	11111010
+ 13	00001101	+ 13	00001101
+ 19	00010011	+ 7	00000111
+ 6	00000110	− 6	11111010
−13	11110011	− 13	11110011
−7	11111001	− 19	11101101

در هریک از چهارحالت، عمل انجام شده ، حتی برروی بیت علامت، جمع است. هر رقم نقلی خارج شده از بیت علامت نادیده گرفته می‌شود و نتایج منفی خودبخود به فرم متمم 2 خواهند بود.

نمایش اعداد منفی به فرم متمم برای کسانی که با سیستم مقدار علامت دار کار کرده‌اند ناآشناست . برای تعیین مقدار یک عدد منفی وقتی که بشکل متمم 2 علامت دار باشد، لازم است به عدد مثبتی تبدیل شود تا به فرم آشناتری درآید. مثلاً عدد دودویی علامت‌دار 11111001 منفی است زیرا سمت چپ‌ترین بیت 1 است. متمم 2 آن 00000111 می‌باشد که معادل عدد دودویی 7+ است. بنابراین عدد منفی اصلی 7- بوده است.

تفریق حسابی

تفریق دو عدد دودویی وقتی که اعداد منفی به شکل متمم 2 هستند بسیار ساده است و می‌تواند به

www.m-molaei.mihanblog.com

شکل زیر بیان شود: متمم 2 مفروق را بگیرید (با در نظر گرفتن بیت علامت) و آنرا با مفروق منه جمع کنید (به همراه بیت علامت). رقم نقلی خروجی از مکان بیت علامت را چشم پوشی نمائید.
این رویه از این واقعیت نتیجه شده است که یک عمل تفریق می‌تواند به یک جمع بدل شود بشرطی که علامت مفروق عوض شود. این مطلب با رابطه زیر نشان داده شده است.

$$(\pm A) - (+B) = (\pm A) + (-B)$$
$$(\pm A) - (-B) = (\pm A) + (+B)$$

اما تغییر یک عدد مثبت به منفی بسادگی با بدست آوردن متمم 2 امکان پذیر است. عکس این موضوع نیز صادق است زیرا متمم یک عدد منفی یک عدد معادل مثبت را بدست می‌دهد. تفریق $(-6)-(13)=+7$ را در نظر بگیرید. این تفریق بصورت هشت بیت دودویی بفرم 11111010−11110011 نوشته می‌شود. با گرفتن متمم 2 عدد (13-) که (13+) را می‌دهد تفریق به جمع تبدیل می‌شود و در نتیجه داریم 1111010+00001101=100000111. با حذف رقم نقلی انتهایی، پاسخ صحیح 00000111 یعنی (7+) بدست می‌آید.

اشاره به این نکته لازم به نظر می‌رسد که بگوئیم جمع و تفریق اعداد متمم 2 علامت دار با همان قواعد جمع و تفریق اعداد بی‌علامت صورت می‌گیرد. بنابراین، درکامپیوتر یک مدار سخت افزاری مشترک برای انجام هر دو عمل حسابی مورد نیاز است. کاربر یا برنامه نویس باید نتایج چنین جمع یا تفریق را، بسته به اینکه اعداد علامت دار فرض شوند، یا بی‌علامت بگونه‌ای متفاوت تفسیر کند.

سرریز[1]

وقتی دوعدد n رقمی جمع شده و حاصل جمع n+1 رقم را اشغال کند، گوئیم سرریز رخ داده است. وقتی جمع را با کاغذ و قلم انجام دهیم، سرریز مسئله‌ای را ایجاد نمی‌کند زیرا محدودیتی در عرض صفحه برای نوشتن حاصل جمع وجود ندارد. سرریز در کامپیوترهای دیجیتال ایجاد اشکال می‌کند زیرا عرض ثبات‌ها محدودیت دارد. نتیجه‌ای که n+1 بیتی باشد را نمی‌توان در ثباتی که دارای عرض استاندارد n بیت است جای داد. با این دلیل اغلب کامپیوترها رخداد یک سرریز را ردیابی می‌کنند، و وقتی که اتفاق بیفتد، فلیپ فلاپ بخصوصی 1 می‌شود که کاربر می‌تواند در هر زمان آن را چک کند.

درک یک سرریز پس ازجمع دو عدد دودویی بستگی به علامت دار بودن یا نبودن آنها دارد. اگر دو عدد بدون علامت باهم جمع شوند، سرریز هنگامی آشکار می‌شود که رقم نقلی از با ارزش‌ترین مکان خارج شود. در حالت علامت دار بودن عدد، سمت چپ ترین بیت همیشه علامت را نمایش می‌دهد و اعداد منفی به فرم متمم 2 خواهند بود. وقتی دو عدد علامت دار جمع شوند، بیت علامت بعنوان

1- Overflow

www.m-molaei.mihanblog.com

بخشی از عدد تلقی می‌شود و رقم نقلی مشخص کننده یک سرریز نیست.

بنابراین از جمع دو عدد که یکی مثبت و دیگری منفی باشد سرریز رخ نمی‌دهد، زیرا جمع یک عدد مثبت با یک عدد منفی نتیجه‌ای را تولید می‌کند که از بزرگترین آنها کوچکتر است . سرریز هنگامی روی می‌دهد که دوعددی که با هم جمع می‌شوند هر دو مثبت و یا هر دو منفی باشند. برای اینکه ببینیم چگونه این اتفاق ممکن است رخ بدهد مثال زیر را در نظر بگیرید. دو عدد علامت دار دودویی 70+و 80+ در دو ثبات 8 بیت ذخیره شده‌اند دامنه اعدادی که هر ثبات می‌تواند در خود جای دهد از عدد دودویی 127+تا128− است. چون مجموع 150+ است، از ظرفیت ثبات هشت بیتی تجاوز می‌کند. این وضعیت هنگامی رخ می‌دهد که اعداد هر دو مثبت یا منفی باشند. دو جمع دودویی در زیر همراه با دو رقم نقلی آخر نشان داده شده‌اند.

ارقام نقلی: 01		ارقام نقلی: 10	
+70	0 1000110	−70	1 0111010
+80	0 1010000	−80	1 0110000
+150	1 0010110	−150	0 1101010

توجه کنید که نتیجه هشت بیتی که می‌باید مثبت باشد، دارای بیت علامت منفی است و نتیجه هشت بیتی که باید منفی می‌بود دارای بیت علامت مثبت است. با این وجود اگر، رقم نقلی خارج شده از محل بیت علامت بعنوان بیت علامت در نظر گرفته شده است، جواب 9 بیتی حاصل صحیح خواهد بود. چون جواب نمی‌تواند در هشت بیت جای گیرد گوئیم سرریز رخ داده است.

حالت سرریز را با مشاهده رقم نقلی وارده به بیت علامت و نقلی خارج شدن از بیت علامت می‌توان درک کرد. اگر این دو نقلی با هم مساوی نباشد، یک وضعیت سرریز تولید شده است. این مطلب در مثال‌های فوق که هر دو رقم نقلی نشان داده شده‌اند دیده می‌شود. چنانچه دو رقم نقلی به یک گیت OR انحصاری اعمال شوند، سرریز هنگامی رخ داده است که خروجی این گیت 1 شود.

نمایش ممیز - ثابت دهدهی

نمایش اعداد دهدهی در ثبات‌ها تابعی از کد دودویی مورد استفاده برای نمایش رقم دهدهی است . یک کد دهدهی چهاربیتی نیاز به چهار فلیپ‌فلاپ برای هر رقم دهدهی دارد. نمایش 4385 در BCD به 16 فلیپ فلاپ نیاز دارد. این عدد در یک ثبات با 16 فلیپ فلاپ نمایش داده می‌شود.

0100 0011 1000 0101

با نمایش اعداد به شکل دهدهی مقدار قابل توجهی از فضای ذخیره‌سازی تلف می‌شود زیرا تعداد بیت‌های لازم برای ذخیره سازی یک عدد دهدهی درکد دودویی بزرگتر از تعداد بیت‌های لازم در نمایش معادل دودویی آن است. همچنین، مدارهای لازم برای انجام محاسبات دهدهی پیچیده‌تر هستند. با این

www.m-molaei.mihanblog.com

وجود، استفاده از نمایش دهدهی دارای مزایایی است زیرا داده‌های ورودی و خروجی کامپیوتر بوسیله انسانها که سیستم دهدهی را مورد استفاده قرار می‌دهند تولید می‌شود. در برخی از کاربردها، مانند داده‌پردازی تجاری، حجم محاسبات ریاضی لازم در مقایسه با مقدار لازم برای ورودی و خروجی داده‌های دهدهی کم است. به همین دلیل برخی از کامپیوتر و ماشین حساب‌ها اعمال حسابی را مستقیماً با داده‌های دهدهی (بصورت یک کد دودویی) انجام می‌دهند، و بنابراین در آنها نیازی به تبدیل به دودویی و تبدیل مجدد به دهدهی وجود ندارد. بعضی از سیستم‌های کامپیوتری دارای بخش سخت افزاری برای هر دو نوع محاسبه حسابی برروی داده‌های دودویی و دهدهی می‌باشند.

نمایش اعداد دهدهی علامت دار در BCD مشابه با نمایش اعداد علامت دار دودویی است. ما می‌توانیم سیستم آشنای مقدار علامت دار یا سیستم متمم علامت دار را بکار بریم. علامت یک عدد دهدهی معمولاً با چهاربیت نشان داده می‌شود تا با کد 4 بیتی ارقام دهدهی مطابقت داشته باشد. معمول است که علامت مثبت را با چهار 0 و علامت منفی را با معادل BCD عدد 9 که 1001 است نشان دهند. بکارگیری سیستم اعداد مقدار علامت دار درکامپیوترها مشکل است. سیستم متمم علامت دار هم در فرم متمم 9 و یا متمم 10 می‌باشد. ولی سیستم متمم 10 علامت دار بیشتر استفاده می‌شود. برای بدست آوردن متمم 10 یک عدد BCD، ابتدا متمم 9 را بدست آورده و سپس به کم ارزش‌ترین بیت یک واحد اضافه می‌کنیم. متمم 9 نیز از تفریق هر رقم از 9 حاصل می‌گردد.

روشهای بدست آمده برای سیستم متمم 2 علامت دار در مورد سیستم متمم 10 علامت دار برای اعداد دهدهی نیزصادق است. عمل جمع با اضافه کردن تمام ارقام، از جمله رقم علامت، و چشم پوشی از رقم نقلی نهایی انجام می‌شود. البته فرض براین است که همه اعداد منفی به شکل متمم 10 هستند. به جمع $(+375) + (-240) = +135$ که در سیستم متمم 10 علامت دار انجام شده توجه کنید.

$$\begin{array}{rl} 0\ 375 & (0000\ 0011\ 0111\ 0101)_{BCD} \\ +9\ 760 & \underline{(1001\ 0111\ 0110\ 0000)_{BCD}} \\ 0\ 135 & (0000\ 0001\ 0011\ 0101)_{BCD} \end{array}$$

عدد 9 در سمت چپ‌ترین مکان عدد دوم نشان دهنده منفی بودن آنست. عدد 9760 متمم 10 عدد 0240 می‌باشد. دوعدد با یکدیگر جمع شده و رقم نقلی نیز چشم پوشی شده است تا 135+ حاصل گردد. البته اعداد دهدهی، ازجمله ارقام علامت، در داخل کامپیوتر باید بشکل BCD باشند. عمل جمع با جمع‌کننده‌های BCD صورت می‌گیرد (شکل ۱۸-۱۰ را ملاحظه کنید).

تفریق اعداد دهدهی بدون علامت یا سیستم متمم 10 علامت دار همانند حالت دودویی است. متمم 10 مفروق را با مفروق منه جمع می‌کنیم. بسیاری از کامپیوترها سخت افزار خاصی را برای انجام مستقیم محاسبات حسابی با اعداد دهدهی دارند. کاربر کامپیوتر می‌تواند با کمک دستورالعمل‌هایی دربرنامه مشخص کند که اعمال حسابی مستقیماً با عددهای دهدهی و بدون تبدیل آنها به دودویی انجام شود.

www.m-molaei.mihanblog.com

۴-۳ نمایش ممیز شناور[1]

نمایش ممیز شناور یک عدد دارای دو بخش است. بخش اول یک عدد ممیز ثابت علامت دار است که مانتیس[2] خوانده می‌شود. بخش دوم محل ممیز دهدهی (یا دودویی) را معین می‌کند و نما[3] نام دارد. مانتیس ممیز ثابت، ممکن است یک عدد کسری و یا صحیح باشد. مثلاً، عدد دهدهی 6132.784 به شکل ممیز شناور و بصورت یک کسر و یک نما نشان داده می‌شود.

کسر	نما
+0.6132789	+04

مقدار نما مشخص می‌کند که مکان واقعی ممیز چهار واحد به سمت راست ممیز نشان داده شده در کسر است. این نمایش معادل با نماد علمی $0.6132789\times10^{+4}$ است.

ممیز شناور همواره برای تفسیر اعدادی به شکل کلی زیر بکار می‌رود.

$$m \times r^e$$

در ثبات‌ها فقط مانتیس m و نمای e بطور فیزیکی نمایش داده می‌شوند (از جمله علامت آنها). پایه[4] r و محل ممیز در مانتیس همیشه بطور ضمنی مساوی بامقدار معینی فرض می‌شوند. مدارهایی که برروی اعداد ممیز شناور در ثباتها عمل می‌کنند براساس این فرضیات برای ایجاد محاسبات صحیح، طراحی می‌شوند.

یک عدد ممیز شناور دودویی نیز به نحوی مشابه نشان داده می‌شود بجز اینکه از پایه 2 برای نما استفاده می‌شود. مثلاً عدد دودویی 1001.11+ با بخش کسری 8 بیتی و نمای 6 بیتی بشکل زیر نمایش داده می‌شود.

کسر	نما
01001110	000100

بخش کسری دارای یک 0 در منتهاالیه سمت چپ است که مثبت بودن آن را مشخص می‌کند. نقطه ممیز دودویی بدنبال بیت علامت آمده است ولی در ثبات نشان داده نمی‌شود. نما دارای معادل دودویی عدد 4+ است. عدد ممیز شناور معادل است با

$$m \times 2^e = +\ (.1001110)_2 \times 2^{+4}$$

یک عدد ممیز شناور، در صورتی که پرارزشترین رقم مانتیس غیرصفر باشد، نرمالیزه[5] (یا بهنجار)

1- Floating point 2- Mantissa 3- Exponent
4- Radix 5- Normalized

www.m-molaei.mihanblog.com

خوانده می‌شود. مثلاً، عدد دهدهی 350 نرمالیزه است ولی 00035 نرمالیزه نیست. صرف نظر از اینکه محل ممیز در کجای مانتیس فرض شود، عدد هنگامی نرمالیزه است که رقم منتهاالیه سمت چپ آن غیرصفر باشد. مثلاً عدد دودویی 00011010 به دلیل داشتن سه 0 در ابتدای آن نرمالیزه نیست. این عدد با سه بار شیفت به چپ و چشم پوشی از 0های ابتدای آن نرمالیزه می‌شود و عدد حاصل 11010000 خواهد بود. سه بار عمل شیفت عدد را در $2^3=8$ ضرب می‌کند. برای حفظ مقدار عدد ممیز شناور، باید سه واحد از نما کسر شود. فرم نرمالیزه بیشترین دقت را برای اعداد ممیز شناور فراهم می‌کند. صفر را نمی‌توان نرمالیزه کرد زیرا دارای رقم غیرصفر نیست. این عدد در نمایش ممیز شناور با مانتیس و نمای تماماً 0 نشان داده می‌شود.

عملیات حسابی با اعداد ممیز شناور پیچیده‌تر از اعمال حسابی با اعداد ممیز ثابت است و اجرای آنها طولانی تر است و بعلاوه به سخت افزار پیچیده‌تری نیاز دارد. با این وجود، نمایش ممیز شناور اغلب برای محاسبات علمی بکار می‌رود زیرا مسائل و مشکلاتی از نظر ضرب و تقسیم در نمایش ممیز ثابت وجود دارد. بسیاری از کامپیوترها و تمام ماشین‌حساب‌های الکترونیکی قابلیت درونی انجام عملیات محاسباتی ممیز شناور را دارا هستند. کامپیوترهایی که فاقد سخت افزار لازم برای محاسبات ممیز شناور می‌باشند مجموعه‌ای از دستورالعمل‌ها را برای کاربر در برنامه‌نویسی مسائل علمی، با اعداد ممیز شناور در اختیار می‌گذارند. عملیات حسابی با اعداد ممیز شناور در بخش ۵-۱۰ بحث شده‌اند.

۵-۳ انواع دیگر کدهای دودویی

در بخش‌های قبلی متداول‌ترین نوع داده‌های کد شده دودویی در کامپیوترهای دیجیتال را معرفی کردیم. گاهی اوقات از کدهای دیگری هم برای اعداد دهدهی و کاراکترهای الفبا عددی استفاده می‌شود. گاهی هم کامپیوترهای دیجیتال از کدهای دودویی دیگری برای کاربردهای خاص استفاده می‌کنند. در این بخش چند کد دودویی، که در کامپیوترهای دیجیتال با آنها مواجه می‌شویم ارائه می‌شود.

کدگری [1]

سیستم‌های دیجیتال فقط قادرند داده‌ها را بشکل گسسته پردازش کنند. بسیاری از سیستم‌های فیزیکی داده‌های خروجی پیوسته‌ای را در اختیار می‌گذارند. این داده‌ها باید، قبل از بکاررفتن بوسیله کامپیوترهای دیجیتال، به فرم دیجیتال تبدیل شوند. اطلاعات پیوسته یا آنالوگ [2] بکمک مبدل‌های آنالوگ به دیجیتال به کمیت‌های دیجیتال بدل می‌شوند. از کد انعکاسی [3] یا کدگری که در جدول ۵-۳ نشان داده شده است گاهی اوقات برای داده‌های دیجیتال تبدیل شده استفاده می‌شود. مزیت کدگری بر

1- Gray Code
2- Analog to Digital Convertor
3- Reflected Code

www.m-molaei.mihanblog.com

اعداد دودویی مستقیم این است که کدگری با رفتن از هر عدد به عدد بعدی فقط در یک بیت تغییر می‌کند. به عبارت دیگر، تغییر از هر عدد به عدد بعدی فقط مستلزم تغییر یک بیت از 0 به 1 و یا از 1 به 0 است. یکی از کاربردهای کدگری هنگامی است که داده‌های آنالوگ نشان دهنده تغییر مکان پیوسته یک محور دوار[1] باشد. محور به قسمت‌هایی تقسیم بندی می‌شود و به هر قسمت عددی تخصیص می‌یابد. اگر قطعات مجاور، متناظر با عددهای مجاور در کدگری باشند، ابهام در موقعیت شفت هنگامی که در وضعیت بین دو نقطه قرار گیرد کمتر خواهد شد.

گاهی اوقات از شمارنده‌های کدگری برای تهیه رشته‌های زمانبندی[2] (تنظیم زمان) در کنترل عملیات یک سیستم دیجیتال استفاده می‌شود. شمارنده کدگری شمارنده‌ای است که فلیپ فلاپ‌هایش رشته حالات جدول ۵-۳ را اختیار می‌کنند. این شمارنده‌ها در تغییر از یک حالت به حالت دیگر ابهامی ندارند زیرا در حالت گذار فقط یک بیت آن تغییر می‌کند

کدهای دهدهی دیگر

کدهای دودویی برای ارقام دهدهی حداقل به چهاربیت نیاز دارند. کدهای متعدد مختلفی را با کمک چهاربیت می‌توان بصورت 10 ترکیب مختلف یا بیشتر درآورد. چند نمونه از این کدها در جدول ۶-۳ نشان داده شده است.

BCD را قبلاً معرفی کردیم. در این کد از تخصیص مستقیم معادل دودویی به رقم استفاده شده است. هنگام استفاده از BCD، شش ترکیب بدون استفاده بیت ها که در جدول نشان داده شده‌اند مفهومی ندارند، درست مانند حرف H که هنگام استفاده از سمبل‌های ارقام دهدهی مفهوم ندارد. مثلاً بیان اینکه 1001 1110 یک عدد دهدهی BCD است مانند این است که بگوئیم 9H یک عدد دهدهی است که با سمبل‌های مرسوم نوشته شده باشد. در هر دوی اینها یک سمبل غیرمعتبر وجود دارد و بنابراین یک

جدول ۵-۳ کد گری 4 بیتی

Binary code	Decimal equivalent	Binary code	Decimal equivalent
0000	0	1100	8
0001	1	1101	9
0011	2	1111	10
0010	3	1110	11
0110	4	1010	12
0111	5	1011	13
0101	6	1001	14
0100	7	1000	15

1- Shaft 2- Timing Sequence

www.m-molaei.mihanblog.com

جدول ۶-۳ چهار کد دودویی مختلف برای ارقام دهدهی

رقم دهدهی	BCD 8421	2421	افزونی 3	افزونی 3 گری
0	0000	0000	0011	0010
1	0001	0001	0100	0110
2	0010	0010	0101	0111
3	0011	0011	0110	0101
4	0100	0100	0111	0100
5	0101	1011	1000	1100
6	0110	1100	1001	1101
7	0111	1101	1010	1111
8	1000	1110	1011	1110
9	1001	1111	1100	1010
	1010	0101	0000	0000
ترکیب‌های	1011	0110	0001	0001
بلااستفاده	1100	0111	0010	0011
بیت‌ها	1101	1000	1101	1000
	1110	1001	1110	1001
	1111	1010	1111	1011

عدد بی معنی را نشان می‌دهند.

یکی از معایب استفاده از BCD مشکلات ناشی از محاسبه متمم 9 عدد است. از طرف دیگر، متمم 9 در کدهای 2421 و افزونی 3[1] که در جدول ۶-۳ نشان داده شده‌اند، به آسانی قابل محاسبه است. این دو کد دارای خاصیت خود متممی[2] هستند. بدان معنی که متمم 9 عدد دهدهی هنگامی که بیکی از این دو نوع تبدیل شود براحتی با تعویض 1 ها به 0 و 0 ها به 1 بدست می‌آید. این خاصیت هنگام انجام عملیات حسابی در نمایش متمم علامت‌دار مفیدند.

2421 مثالی از کدهای وزن دار[3] است. در یک کد وزن دار بیتها در وزنه‌های مشخص شده ضرب می‌شوند، و مجموع بیت‌های وزن‌دار شده رقم دهدهی را می‌دهد. مثلاً ترکیب بیتی 1101 وقتی که در رقم‌های مربوطه در 2421 ضرب شوند، معادل دهدهی این ترکیب یعنی $2\times1+4\times1+2\times0+1\times1=7$ بدست می‌آید. به کد BCD می‌توان وزنه‌های 8421 را اختصاص داد و بهمین دلیل کد 8421 خوانده می‌شود

کد افزونی 3 یک کد دهدهی است که در کامپیوترهای قدیمی بکار می‌رفته است. این یک کد غیر وزندار است. کد دودویی اختصاص یافته این کد از عدد دودویی BCD معادل آن پس از جمع با عدد $(0011)_3$ بدست می‌آید.

1- Excess-3 2- Self Complementing 3- Weighted Code

www.m-molaei.mihanblog.com

با توجه به جدول ۵-۳ می‌بینیم که کدگری برای 10 وارده اول جدول، کد دهدهی مناسبی نیست. این بدان علت است که انتقال از 9 به 0 مستلزم تغییر سه بیت می‌باشد (از 1101 به 0000).
برای غلبه براین مشکل، ما 10 عددرا، که از سومین وارده 0010 شروع و به 1010 ختم می‌شود، انتخاب می‌کنیم. حال گذر از 1010 به 0010 تنها تغییر یک بیت را موجب می‌شود. چون کد به میزان سه عدد به بالا شیفت داده شده است کدگری افزونی 3 خوانده می‌شود. این کد به همراه سایر کدهای دهدهی در جدول ۶-۳ آورده شده است.

کدهای الفا عددی دیگر

کد ASCII (جدول ۴-۳) کد استانداری است که معمولاً برای ارسال اطلاعات دودویی بکار می‌رود. هر مشخصه بوسیله یک کد هفت بیتی نمایش داده می‌شود و معمولاً بیت هشتمی هم برای توازن به آن اضافه می‌گردد. (بخش ۶-۳ ملاحظه شود). کد دارای 128 کاراکتر می‌باشد. نود و پنج کاراکتر سمبل‌های گرافیکی[1] را نمایش می‌دهند که شامل حروف بزرگ و کوچک، ارقام 0 تا 9، علائم نقطه گذاری و سمبل‌های خاص هستند. بیست و سه کاراکتر نماینده شکل‌دهنده‌ها[2] می‌باشند که شامل کاراکترهای عملیاتی برای کنترل دستگاه‌های چاپ و یا نمایشگرها از قبیل برگشت نورد[3]، تعویض سطر[4]، جدول‌بندی افقی[5]، و پَسبَر[6] می‌باشند. 10 کاراکتر دیگر برای هدایت جریان انتقال داده‌ها به کارمی‌روند و وضعیت آن راگزارش می‌دهد.
کد الفاء عددی دیگر که در دستگاه‌های IBM بکار می‌رود EBCDIC[7] می‌باشد. در این کد از هشت بیت برای هر کاراکتر استفاده می‌شود (بیت نهم متعلق به توازن است). کارکترهای EBCDIC همان کاراکترهای ASCII می‌باشند ولی بیت‌های اختصاص یافته به آنها متفاوت است.
هرگاه کاراکترهای الفاء عددی برای پردازش داخلی در کامپیوتر بکار روند (ونه به منظور ارسال داده‌ها) بهتر است از یک کد 6 بیتی برای نمایش 64 کاراکتر استفاده شود. با یک کد 6 بیتی می‌توان 26 حرف بزرگ، ارقام 0 تا 9، و تا 28 کاراکتر خاص را مشخص کرد. این مجموعه از کاراکترها معمولاً برای اهداف پردازش داده کافی است. بکار گرفتن بیت‌های کمتر برای کد کاراکترها این مزیت را دارد که فضای حافظه لازم برای ذخیره سازی کمیت‌های داده‌های الفبایی کاهش می‌یابد.

۶-۳ کدهای آشکارسازی خطا

اطلاعات دودویی انتقالی از طریق برخی از وسایل ارتباطی در معرض پارازیت‌های[8] خارجی قرار دارند که ممکن است بیت‌ها را از 0 به 1 و بالعکس تبدیل کند. کد کشف خطا یک کد دودویی است که

1- Graphic
2- Format Effectors
3- Carriage Retarn
4- Line Feed
5- Horizontal Tabulation
6- Back Space
7- Extended BCD Interchange Code
8- Noise

www.m-molaei.mihanblog.com

خطاهای رقمی را در طول ارسال کشف می‌کند. خطاهای درک شده را نمی‌توان اصلاح کرد و فقط وجود آنها معلوم می‌شود. معمول این است که تواتر خطاها مشاهده شود. اگر خطاها غیرمتوالی و تصادفی رخ دهند، اطلاعات خاصی که خطا دارد مجدداً ارسال می‌گردد. اگر خطا بیش حد معقول رخ دهد سیستم از نظر وجود اشکال چک می‌شود.

متداول‌ترین کد کشف خطا، بیت توازن[1] است. بیت توازن بیتی است اضافی که به یک پیام دودویی اضافه می‌شود تا تعداد 1ها را در آن زوج یا فرد نماید. یک پیام سه بیتی و دونوع بیت توازن ممکن در جدول ۷-۳ نشان داده شده است. بیت فرد P چنان اختیار می‌شود تا مجموع تمام 1ها را فرد نماید (در تمام چهاربیت). بیت زوج P چنان اختیار می‌شود تا مجموع تمام 1ها را زوج نماید. در هر صورت مجموع 1ها در پیام ارسالی و بیت P در نظر گرفته می‌شود. در هر کاربرد خاص یکی از انواع توازن بکار می‌رود. روش توازن زوج این اشکال را دارد که یکی از ترکیبات بیت‌ها تماماً 0 خواهد داشت، در حالی که در توازن فرد همیشه یکی از بیت‌ها (از چهاربیتی که پیام و P را تشکیل می‌دهند) 1 خواهد بود. دقت کنید که P فرد متمم P زوج است.

هنگام انتقال اطلاعات از یک مکان به مکانی دیگر، با بیت توازن باین صورت برخورد می‌شود که در سمت فرستنده، پیام به یک مولد توازن[2] اعمال می‌شود تا بیت توازن لازم توسط آن تولید شود. پیام، همراه با بیت توازن به مقصد ارسال می‌گردد. در سمت گیرنده، تمام بیت‌های رسیده (دراین حالت چهاربیت) به یک چک کننده توازن[3] اعمال می‌شوند تا توازن انتخابی را چک کند (فرد یا زوج). اگر توازن بیت‌ها با توازن انتخابی مغایرت داشته باشد، خطا اعلام می‌شود. روش توازن می‌تواند وجود یک، سه یا هر تعداد فردی از خطا را کشف کند. اگر تعداد خطاها زوج باشند کشف نمی‌شوند.

شبکه‌های مولد و چک‌کننده توازن مدارهایی منطقی هستند که با توابع OR انحصاری ساخته می‌شوند. دلیل این امر این است که، همانطور که در بخش ۲-۱ ذکر شد، توابع OR انحصاری برای سه یا

جدول ۷-۳ تولید بیت توازن

پیام *xyz*	فرد (*P*)	زوج (*P*)
000	1	0
001	0	1
010	0	1
011	1	0
100	0	1
101	1	0
110	1	0
111	0	1

1- Parity Bit 2- Parity Generator 3- Parity Checker

www.m-molaei.mihanblog.com

چند متغیر بنا به تعریف یک تابع فرد است. تابع فرد تابعی منطقی است که مقدار آن 1 دودویی است، اگر و فقط اگر تعداد فردی از متغیرها 1 باشند. طبق این تعریف، تابع زوج P عبارتست از OR انحصاری x، y و z، زیرا هر گاه یکی از این سه متغیر 1 یا هر سه آنها 1 باشند، تابع برابر 1 خواهد بود (جدول ۷-۳). تابع فرد متمم تابع زوج است.

بعنوان یک مثال، یک پیام سه بیتی راکه قرار است با بیت توازن فرد ارسال شود در نظر بگیرید. در سمت فرستنده، بیت توازن فرد بوسیله یک مولد توازن تولید می‌شود. این مدار، همانطور که در شکل ۳-۳ دیده می‌شود، از یک OR انحصاری و یک گیت NOR انحصاری تشکیل شده است. چون P زوج، OR انحصاری z,y,x و P فرد متمم P زوج است، برای متمم لازم باید یک گیت NOR انحصاری بکار گرفته شود. پیام و بیت توازن فرد به مقصدشان ارسال و به یک چک کننده توازن اعمال می‌شوند. در حین ارسال پیام اگر توازن چهاربیت رسیده زوج باشد خطایی رخ داده است، زیرا اطلاعات ارسالی ابتداً فرد بوده است. اگر خطایی رخ داده باشد خروجی چک کننده توازن 1 خواهد شد، یعنی تعداد 1های چهار ورودی زوج است. چون تابع OR انحصاری چهارورودی یک تابع فرد است، ما می‌باید مجدداً با استفاده از یک گیت NOR انحصاری، خروجی را متمم کنیم.

ذکر این نکته مفید است که بدانیم مولد توازن می‌تواند همان مدار چک کننده توازن را داشته باشد بشرطی که ورودی چهارم دائماً در 0 منطقی نگهداشته شود. مزیت این خاصیت این است که برای تولید و چک کردن توازن می‌توان از یک مدار استفاده کرد.

با توجه به مثال فوق واضح است که مولدها وچک‌کننده‌های توازن با توابع OR انحصاری پیاده سازی می‌شوند. مدارات توازن فرد برای متمم کردن خروجی تابع به یک NOR انحصاری نیاز دارند.

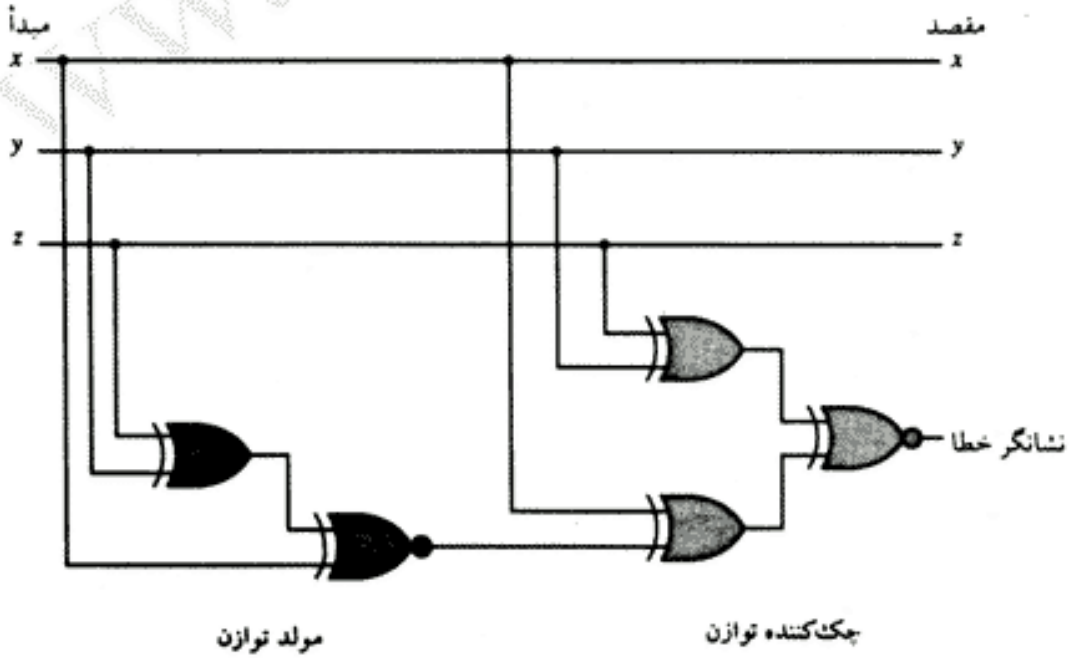

شکل ۳-۳ کشف خطا بوسیله بیت توازن فرد

www.m-molaei.mihanblog.com

مسائل

۳-۱ اعداد دودویی زیر را به دهدهی تبدیل کنید: 101110؛ 1110101؛ 110110100

۳-۲ اعداد زیر، که در آنها پایه‌هایشان مشخص شده است را به دهدهی تبدیل کنید: $(12121)_3$؛ $(4310)_5$، $(50)_7$؛ $(198)_{12}$.

۳-۳ اعداد دهدهی زیر را به دودویی تبدیل کنید: 1231؛ 673 و 1998 .

۳-۴ اعداد دهدهی زیر را به مبناهای مشخص شده تبدیل کنید

الف) 7562 به هشت هشتی ب) 1938 به شانزده شانزدهی ج) 175 به دودویی

۳-۵ عدد شانزده شانزدهی F3A7C2 را به دودویی و هشت هشتی تبدیل نمائید.

۳-۶ اگر جواب معادله $x^2-10x+31=0$ برابر $x=5$ و $x=8$ باشد. پایه عددها چیست؟

۳-۷ مقدار همه بیت‌های یک ثبات 12 بیت که عددی معادل 215 دهدهی را نگهمیدارد:

(الف) به دودویی؛ (ب) هشت هشتی کد شده بادودویی، (ج) شانزده شانزدهی کد شده با دودویی

(د) دهدهی کد شده با دودویی (BCD) ، نشان دهید.

۳-۸ آرایش یک ثبات 24 بیتی را که محتوایش معادل یک عدد دهدهی 295 است؛ (الف) به دودویی؛ (ب) به BCD؛ (ج) به ASCII با استفاده از هشت هشتی با توازن زوج، نشان دهید.

۳-۹ نام خود را با استفاده از یک کد هشت بیتی به ASCII نوشته و بیت سمت چپ منتهاالیه را در نظربگیرید. بین نام و نام خانوادگی خود از کارکتر فضای خالی استفاده کنید و در صورت استفاده از فقط حرف اول نام، پس از آن نقطه بگذارید.

۳-۱۰ کد ASCII زیر را دیکد کنید

1001010 1001111 1001000 1001110 0100000 1000100 1001111 1000101

۳-۱۱ متمم 9 اعداد دهدهی هشت رقمی زیر را بدست آورید.

12349876 ; 00980100 ' 90009951 ; , 00000000

۳-۱۲ متمم 10 اعداد دهدهی شش رقمی زیر را بدست آورید.

123900; 090657 ; 100000; , 000000

۳-۱۳ متمم‌های 1 و 2 اعداد دودویی هشت رقمی زیر را بدست آورید

10101110 ; 10000001 ; 10000000; 00000001; 00000000

۳-۱۴ تفریق را با اعداد دهدهی بدون علامت زیر و با استفاده از متمم 10 مفروق انجام دهید.

الف) 5250-1321 ب) 1753-8640

ج) 20-100 د) 1200-250

۳-۱۵ تفریق را با اعداد دودویی بدون علامت زیر و با استفاده از متمم 2 مفروق انجام دهید.

الف) 11010-10000 ب) 11010-1101

ج) 100-110000 د) 1010100-1010100

www.m-molaei.mihanblog.com

۳-۱۶ اعمال حسابی (13−)+(42+) و (13−)−(42−) را در دودویی و با استفاده از متمم 2 علامت‌دار برای اعداد منفی انجام دهید.

۳-۱۷ اعمال حسابی (80+)+(70+) و (80−)+(70−) را با نمایش اعداد دودویی به شکل متمم 2 علامت‌دار انجام دهید. از هشت بیت برای نمایش هر عدد به همراه علامت آن استفاده کنید. نشان دهید که در هر مورد سرریز رخ می‌دهد، دو نقلی آخر نامساویند، و علامت معکوس می‌شود.

۳-۱۸ اعمال حسابی زیر را برای اعداد دهدهی مشخص شده با استفاده از نمایش متمم 10 علامت دار برای اعداد منفی انجام دهید

الف) (785+) +(638−) ب) (785+)−(638-)

۳-۱۹ یک عدد دودویی ممیز شناور 36 بیتی دارای 8 بیت بعلاوه علامت برای نما و 26 بیت بعلاوه علامت برای مانیتس می‌باشد. مانتیس یک کسرنرمالیزه شده است. اعداد مانتیس و نما به فرم مقدار علامت‌دار هستند. بزرگترین و کوچکترین عددی که با این شکل می‌توان نشان داد، بجز صفر، کدامند؟

۳-۲۰ عدد $(+46.5)_{10}$ را بصورت یک عدد دودویی ممیز شناور 24 بیتی نشان دهید. مانتیس که یک کسر نرمالیزه است 24 بیت و نما 8 بیت دارند.

۳-۲۱ کدگری گاهی اوقات کدانعکاسی خوانده می‌شود زیرا مقادیر بیت‌ها در دوطرف هریک از توان‌های 2^n انعکاس یافته یکدیگرند. مثلاً همانطور که در جدول 3-5 ملاحظه می‌شود، مقدار سه بیت پائین رتبه در دو طرف خطی که بین 7 و 8 کشیده شود انعکاس یکدیگرند. با استفاده از این خاصیت کدگری مطلوبست:

الف) اعداد کدگری برای 16 تا 31 بعنوان ادامه جدول ۳-۵

ب) کدگری افزونی 3 برای اعداد دهدهی 10 تا 19 به عنوان ادامه جدول ۶-۳

۳-۲۲ عدد دهدهی 8620 را به شکل (الف) BCD؛ (ب) افزونی 3؛ (ج) کد 2421 ؛ (د) عددودویی نمایش دهید.

۳-۲۳ ده رقم BCD را با توازن زوج در منتهاالیه سمت چپ آن (کلاً پنج بیت در هر رقم) نشان دهید. عمل را با توازن فرد تکرار کنید.

۳-۲۴ عدد دهدهی 3984 را بصورت کد 2421 جدول ۶-۳ نشان دهید. تمام بیت‌های عدد کد شده را متمم کنید و نشان دهید که متمم 9 همان عدد 3984 با کد 2421 است.

۳-۲۵ نشان دهید که تابع OR انحصاری $x=A\oplus B\oplus C\oplus D$ یک تابع فرد است. یکی از راه‌ها این است که جدول درستی $y=A\oplus B$ و $z=C\oplus D$ را بدست آورده و سپس جدول درستی $x=y\oplus z$ را بدست آورید. نشان دهید که $x=1$ است بشرطی که تعداد 1ها در A، B و C و D فرد باشد.

۳-۲۶ مدارهای یک مولد توازن سه بیتی و چک کننده توازن چهاربیتی را با استفاده از بیت توازن زوج بدست آورید (مدارات شکل ۳-۳ توازن فرد را بکار برده‌اند).

www.m-molaei.mihanblog.com

٤ انتقال ثبات‌ها و ریزعمل‌ها

۴-۱ زبان انتقال ثبات
۴-۲ انتقال ثبات
۴-۳ انتقال‌های گذرگاهی و حافظه‌ای
۴-۴ ریزعمل‌های حسابی
۴-۵ ریزعمل‌های منطقی
۴-۶ ریزعمل‌های شیفت
۴-۷ واحد حساب، منطق و شیفت

۴-۱ زبان انتقال ثبات

یک سیستم دیجیتال مجموعه‌ای از ماژول‌های[1] سخت افزاری متصل بهم است که کاری خاص را در زمینه پردازش اطلاعات انجام می‌دهند. سیستم‌های دیجیتال از نظر اندازه و پیچیدگی از چند مدار مجتمع تا مجموعه‌ای از کامپیوترهای مرتبط متغیرند. در طراحی سیستم‌های دیجیتال از روش ماژولی استفاده می‌شود. ماژول‌ها از اجزایی[2] چون ثبات‌ها، دیکدرها عناصر حسابی و کنترل منطقی ساخته می‌شوند. ماژول‌های مختلف با مسیرهای مشترک داده و کنترل به هم متصل می‌شوند تا یک سیستم کامپیوتر دیجیتال بوجود آید.

ماژول‌های دیجیتال در بهترین فرم براساس ثبات‌ها و عملیاتی که روی داده‌های ذخیره شده در آنها انجام می‌شود تعریف می‌گردند. عملیاتی که روی داده‌های ذخیره شده در ثبات‌ها صورت می‌گیرد ریز عمل[3] نام دارد. به بیان دیگر ریز عمل یک جزء عملیاتی است که بر روی اطلاعات ذخیره شده در یک یا چند ثبات انجام می‌شود. نتیجه عمل ممکن است جایگزین اطلاعات دودویی قبلی در ثبات شود و یا به ثبات دیگری انتقال یابد. مثال‌هایی از ریزعمل عبارتند از، شیفت[4]، شمارش[5]، پاک کردن[6] و بارکردن[7]

1- Module 2- Component ۳- Microoperation 4– Shift
5– Count 6– Clear 7– Load

www.m-molaei.mihanblog.com

است. برخی از مؤلفه‌های دیجیتال که در فصل 2 معرفی شدند ثبات‌هایی هستند که ریزعمل‌ها را پیاده سازی می‌کنند. مثلاً، یک شمارنده با قابلیت بارشدن موازی می‌تواند ریزعمل‌های افزایش و بارشدن را اجراکند. یک ثبات شیفت (جابجایی) دوطرفه قادر است ریزعمل‌های شیفت به راست و چپ را انجام دهد.

سازمان داخلی یک کامپیوتر دیجیتال به بهترین نحو توسط موارد زیر مشخص می‌شود:

۱- مجموعه ثبات‌های آن و وظایف آنها

۲- رشته ریزعمل‌های انجام شده روی اطلاعات دودویی ذخیره شده در ثبات‌ها

۳- واحد کنترلی که موجب آغاز رشته ریز عمل‌ها می‌شود.

رشته ریزعمل‌ها در کامپیوتر را می‌توان با تشریح لفظی هر عمل مشخص کرد، ولی این روش معمولاً تشریحی طولانی خواهد بود. بهتر آنست تا روشی سمبلیک را برای توصیف رشته انتقال‌ها بین ثبات‌ها و ریزعمل‌های حسابی و منطقی مختلف مربوط به این انتقال‌ها، مشخص کنیم. استفاده از سمبل بجای توضیحات، روشی سازمان یافته و فشرده‌ای را برای نشان دادن رشته ریزعملها در ثبات ها و توابع کنترلی که موجب اجرای آنها می‌شوند فراهم می‌کند.

نحوه بیان سمبلیک مورد استفاده برای بیان انتقال‌های ریزعملی در بین ثبات‌ها، زبان انتقال ثباتها خوانده می‌شود. اصطلاح "انتقال ثباتها" بیانگر وجود مدارات منطقی سخت افزاری است که می‌تواند یک ریزعمل بیان شده را اجرا نماید و نتیجه عمل را به همان ثبات یا ثبات دیگر انتقال می‌دهد. کلمه "زبان" از برنامه نویسان اقتباس شده است، که این کلمه را برای زبان‌های برنامه نویسی بکار می‌برند. زبان برنامه نویسی رویه‌ای برای نوشتن سمبل‌هایی است که فرآیند محاسباتی خاصی را مشخص می‌کند. بطور مشابه، یک زبان طبیعی مانند انگلیسی، سیستمی است برای نوشتن سمبل‌ها و ترکیب آنها بصورت کلمات و جملات برای ارتباط بین انسانها. زبان انتقال ثبات هم سیستمی است برای بیان رشته ریزعمل‌ها بین ثبات‌های یک ماژول دیجیتال بصورت سمبلیک. چنین زبانی ابزار مناسبی برای توصیف فشرده و دقیق سازمان داخلی کامپیوترهای دیجیتال است. همچنین می‌توان از آن برای تسهیل روند طراحی سیستم‌های دیجیتال استفاده کرد.

اعتقاد براین است که زبان انتقال ثبات بکار رفته تا حد امکان ساده‌باشد، بنابراین بخاطر سپردن آن طولی نخواهد کشید. ما همچنان به تعریف سمبل برای انواع ریزعمل‌ها ادامه خواهیم داد، و همزمان با آن سخت افزاری که ریزعمل بیان شده را پیاده سازی کند معرفی می‌کنیم. علائم سمبلیک معرفی شده در این فصل، در فصل‌های بعدی برای مشخص کردن انتقالات ثبات‌ها ، ریزعمل‌ها، و توابع کنترلی که سازمان سخت افزاری داخلی کامپیوترهای دیجیتال را بیان می‌کنند، بکارمی‌روند. به محض آشنایی با این زبان، سایر سمبل‌های بکار رفته بسادگی قابل آموختن است زیرا بیشتر تفاوتهای بین زبان‌های انتقال ثبات در جزئیات آنهاست، نه در کلیات.

www.m-molaei.mihanblog.com

۴-۲ انتقال ثبات

ثبات‌های کامپیوتر با حروف بزرگ الفبای انگلیسی (وگاهی عددهایی به دنبال آنها) برای نشان دادن کارثبات مشخص می‌شوند. مثلاً، ثباتی که آدرس را برای یک واحد حافظه نگهمیدارد ثبات آدرس حافظه[1] نام داشته و با MAR مشخص می‌شود. سایر نام‌ها برای ثبات‌ها عبارتند از PC (برای شمارنده برنامه)[2]، IR (برای ثبات دستورالعمل)[3]، و R1 (برای ثبات پردازنده). فلیپ فلاپ‌های تشکیل دهنده یک ثبات n بیتی به طور متوالی از 0 الی n-1 از راست به چپ شماره گذاری می‌شوند. شکل ۱-۴ نمایش ثباتها را بصورت بلاک دیاگرام نشان می‌دهد. متداول‌ترین راه نمایش یک ثبات، استفاده از کادر مستطیل شکل همراه با نام ثبات در داخل آن است، شکل ۱-۴ (الف). بیت‌های مختلف ثبات مانند قسمت (ب) در شکل متمایز می‌شوند. شماره گذاری بیت‌ها در یک ثبات 16 بیتی ، مانند قسمت (ج)، در بالای آن مشخص می‌شود. یک ثبات 16 بیتی هم در قسمت (د) به دو قسمت تقسیم شده است. به بیت‌های 0 تا 7 علامت L (برای بایت کم ارزشتر) و به بیت‌های 8 تا 15 سمبل H (برای بایت باارزشتر) بکار می‌رود. نام ثبات 16 بیتی PC است. سمبل PC(0-7) به بایت کم ارزشتر اتلاق می‌شود و PC(8-15) یا PC(H) به بایت باارزشتر اشاره می‌کند.

انتقال اطلاعات از یک ثبات به ثبات دیگر بصورت سمبلیک با استفاده از عملگر جایگزینی مشخص می‌شود. عبارت:

$$R2 \leftarrow R1$$

بیانگر یک انتقال از ثبات R1 به ثبات R2 است. این عبارت جایگزین شدن محتوای R2 را با R1 مشخص می‌نماید. بنابه تعریف، محتوای ثبات R1 پس از انتقال تغییر نمی‌کند.

عبارتی که مشخص کننده انتقال ثباتها باشد دلالت براین دارد که مدارهایی از خروجی‌های ثبات مبدأ به ورودی‌های ثبات مقصد وجود دارند و ثبات مقصد دارای قابلیت بارشدن موازی است. معمولاً

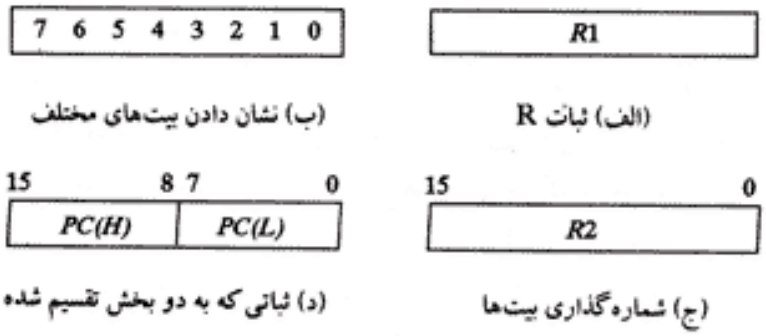

شکل ۱-۴ بلاک دیاگرام ثبات

1- Memory Address Register 2- Program Counter 3- Instruction Register

www.m-molaei.mihanblog.com

می‌خواهیم که انتقال تحت شرایط کنترل از پیش تعیین شده‌ای انجام شود. این موضوع را می‌توان با یک عبارت مانند رابطه زیر نشان داد.

$$If\ (P = 1)\ then\ (R2 \leftarrow R1)$$

که در آن P یک سیگنال کنترلی است که در بخش کنترل تولید می‌شود. گاهی بهتر است که متغیرهای کنترل را با مشخص کردن یک تابع کنترل از عمل انتقال ثبات جدا کنیم. تابع کنترل یک متغیر بولی است که برابر 1 یا 0 است. تابع کنترل در عبارت بصورت زیر مشخص می‌شود

$$P:\quad P2 \leftarrow R1$$

شرط کنترل با علامت نقل[1]، : ، خاتمه می‌یابد. این سمبل بیان می‌دارد که لازمه عمل انتقال توسط سخت افزار این است که P=1 باشد.

هر یک از عبارت‌های نوشته شده به زبان انتقال ثبات‌ها، دلالت بر وجود یک ساختمان سخت افزاری برای پیاده سازی انتقال دارد. شکل ۲-۴، انتقال از R1به R2 را بصورت بلاک دیاگرام نمایش می‌دهد. n خروجی ثبات R1 به n ورودی ثبات R2 متصل است. از حرف n برای نشان دادن تعداد بیت‌های ثبات استفاده شده است. اگر طول ثبات معین باشد، به جای n، یک عدد واقعی گذاشته

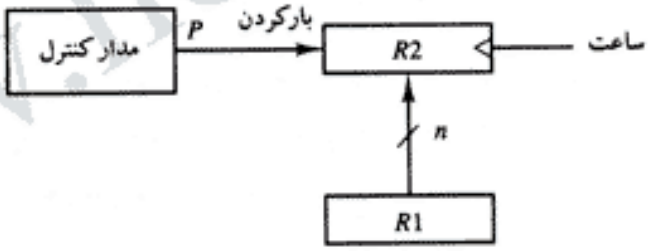

(الف) بلاک دیاگرام

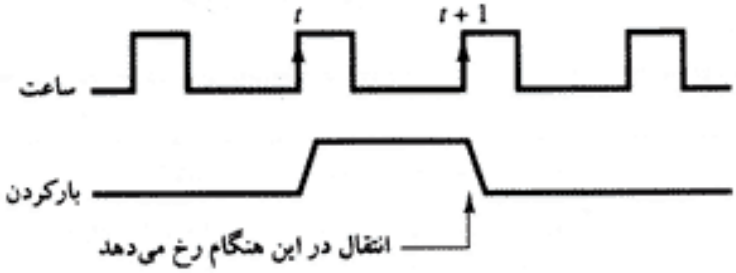

(ب) دیاگرام زمانی

شکل ۲-۴ انتقال از ثبات R_1 به R_2 بهنگام P = 1

1- Colon

www.m-molaei.mihanblog.com

می‌شود. ثبات R2 دارای ورودی بارکردن است که بوسیله متغیر کنترل P فعال می‌شود. فرض براین است که متغیر کنترل با همان ساعتی که به ثبات اعمال می‌شود همگام[1] است. همانطور که در دیاگرام زمانبندی نشان داده شده است، P در بخش کنترل با لبه بالارونده پالس ساعت در زمان t فعال می‌شود. گذر مثبت بعدی ساعت در زمان t+1 ورودی بارکردن را فعال یافته و سپس داده‌های ورودی R2 بداخل ثبات بصورت موازی بار می‌شوند. در زمان t+1 کنترل P می‌تواند به 0 باز گردد؛ در غیراین صورت، عمل انتقال با هر گذر پالس ساعت مادامی که P فعال است تکرار می‌شود.

توجه کنید که پالس ساعت بعنوان یک متغیر در عبارت انتقال ثبات آورده نشده است. فرض براین است که تمام انتقال‌ها در یک لبه گذر پالس ساعت رخ می‌دهند. هرچند که شرایط کنترلی مانند P درست پس از زمان t فعال می‌شود، ولی عمل انتقال تا وقتی که ثبات با گذر مثبت بعدی ساعت در زمان t+1 فعال نشود رخ نمی‌دهد.

سمبل‌های اصلی زبان انتقال ثبات‌ها در جدول ۱-۴ لیست شده‌اند. ثبات‌ها با حروف بزرگ نشان داده می‌شوند و ممکن است اعدادی به دنبال این حروف آورده شوند. برای مشخص کردن بخشی از یک ثبات از پرانتز استفاده می‌شود و محدوده بیت‌ها یا یک نام سمبلیک برای آن بخش در داخل پرانتز ذکر می‌شود. علامت فلش بیانگر انتقال اطلاعات و جهت آن است. از کاما[2] برای جدا کردن دو یا چند عمل که همزمان انجام می‌شوند استفاده می‌شود. عبارت

$$T:\ R2 \leftarrow R1,\quad R1 \leftarrow R2$$

نشان دهنده عملی است که محتوای دو ثبات در طول یک پالس ساعت مشترک با یکدیگر تعویض می‌شوند، مشروط براین که T=1 باشد. این عمل همزمان با ثبات هایی امکان پذیر است که فلیپ فلاپ‌های حساس به لبه پالس داشته باشند.

جدول ۱-۴ سمبل‌های اصلی انتقال ثبات‌ها

سمبل	توضیح	مثال
حروف (و ارقام)	یک ثبات را مشخص می‌کند	MAR R2
پرانتز ()	بخشی از یک ثبات را مشخص می‌کند	R2(0-7) R2(L)
پیکان ←	انتقال اطلاعات را مشخص می‌کند	R2 ← R1
کاما	دو ریزعمل را از هم جدا می‌کند	R2 ← R1 R1 ← R2

1- synchrom 2- Comma

www.m-molaei.mihanblog.com

۳-۴ انتقال‌های گذرگاهی و حافظه‌ای

یک کامپیوتر دیجیتال نوعاً ثبات‌های زیادی دارد و باید در آن مسیرهایی برای انتقال اطلاعات از یک ثبات به ثبات دیگر فراهم شود. اگر خطوط جداگانه‌ای بین هر ثبات و دیگر ثبات‌های سیستم به کار رود، تعداد سیم‌ها بیش از حد خواهد شد. روش کاراتر برای انتقال اطلاعات بین ثبات‌ها در یک آرایش چند ثباتی، سیستم گذرگاه مشترک است. ساختار یک گذرگاه از مجموعه‌ای از خطوط مشترک تشکیل می‌شود، که تعداد آنها، یک خط بازای هر یک از بیت‌های ثبات‌هاست، و از طریق آنها اطلاعات دودویی یکی یکی انتقال می‌یابند. سیگنال کنترل، تعیین کننده ثبات انتخاب شده بوسیله گذرگاه هستند.

یک راه ساخت یک سیستم گذرگاه مشترک استفاده ازمولتی پلکسر است. مولتی پلکسرها ثبات مبداء را انتخاب می‌کنند و سپس اطلاعات آنها روی گذرگاه قرار می‌گیرد. ساخت یک سیستم گذرگاه برای چهار ثبات در شکل ۳-۴ نشان داده شده است. هر ثبات دارای چهار بیت است، که از 0 تا 3 شماره‌گذاری شده‌اند. گذرگاه از چهارمولتی پلکسر 4×1 تشکیل شده که هریک چهار ورودی داده 0 تا 3 و دو ورودی انتخاب S_0 و S_1 دارند. برای جلوگیری از پیچیده شدن دیاگرام بعلت تقاطع 16 خط متقاطع،

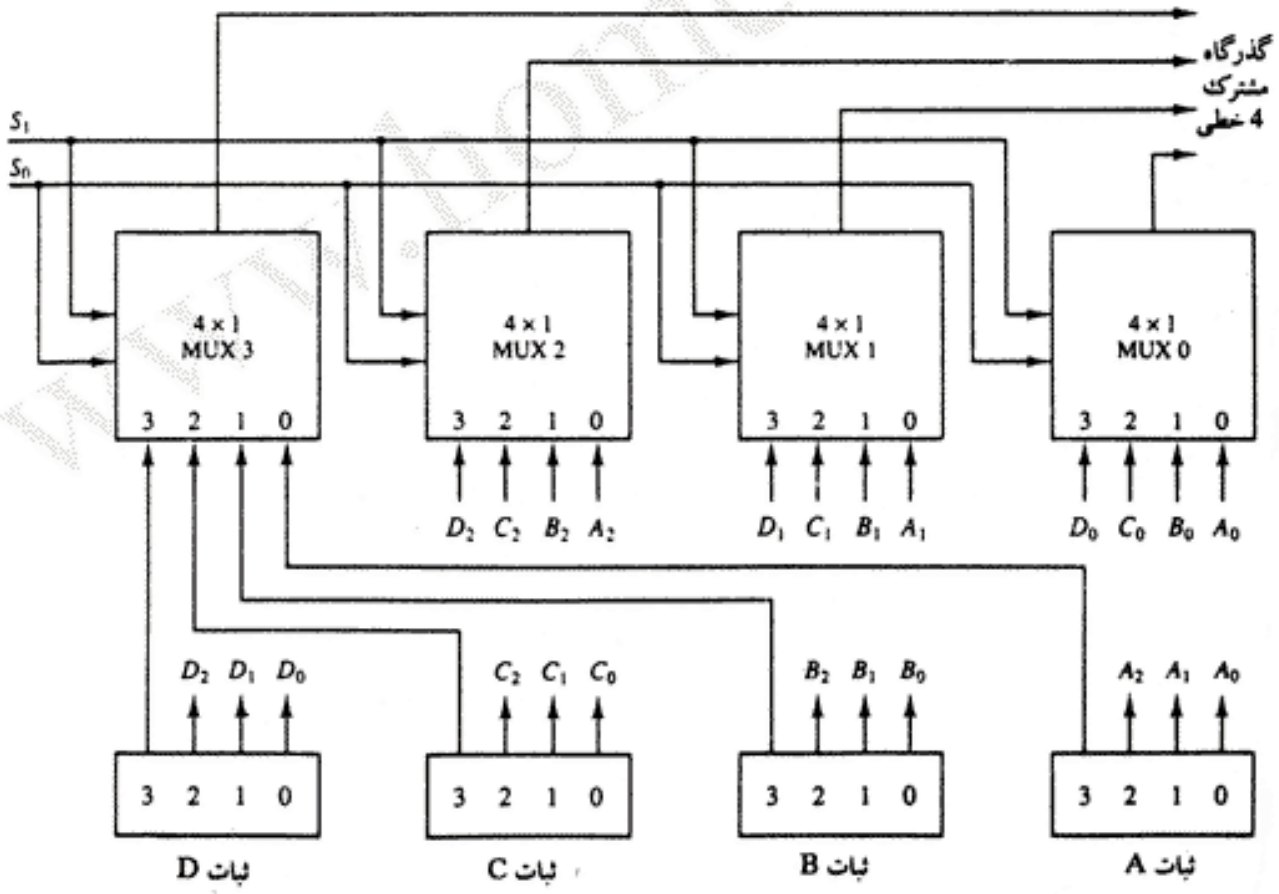

شکل ۳-۴ سیستم گذرگاه برای چهار ثبات

www.m-molaei.mihanblog.com

برای نشان دادن اتصالات خروجی‌های ثبات‌ها به ورودی‌های مولتی پلکسرها از برچسب یا حروف استفاده می‌شود. مثلاً خروجی 1 در ثبات A به ورودی 0 از MUX1 متصل است زیرا این ورودی دارای برچسب A_1 است. با توجه به دیاگرام دیده می‌شود که بیت‌های هم ارزش در هر ثبات به ورودی‌های یک مولتی‌پلکسر متصل می‌شوند تا یک خط گذرگاه را تشکیل دهند. بنابراین MUX0 چهار بیت 0 ثباتها را راه‌دهی می‌کند، MUX1 چهاربیت 1 ثباتها را راه‌دهی می‌نماند، و برای دوبیت دیگر نیز بهمین ترتیب.

دو خط انتخاب S_1 و S_0 به ورودی‌های انتخاب هر چهار مولتی پلکسر متصل‌اند. خطوط انتخاب چهار بیت یک ثبات را انتخاب کرده و آنها را به گذرگاه مشترک منتقل می‌نمایند. اگر $S_1S_0=00$ باشد، ورودی داده 0 هرچهار مولتی پلکسر، انتخاب شده و به خروجی‌ها که گذرگاه را تشکیل می‌دهند اعمال می‌گردند. این موجب می‌شود تا خطوط گذرگاه محتویات ثبات A را دریافت دارند زیرا خروجی این ثبات به ورودی داده 0 مولتی پلکسرها متصل شده است. بطور مشابه، ثبات B بشرطی انتخاب می‌شود که $S_1S_0=01$ باشد والی آخر. جدول ۲-۴ ثباتی را نشان می‌دهد که بوسیله گذرگاه بازاء هریک از چهار مقدار دودویی ممکن خطوط انتخاب، برگزیده شده است.

بطور کلی، یک سیستم گذرگاه، k ثبات n بیتی را برای تشکیل یک گذرگاه مشترک n خطی راه‌دهی می‌نماید. تعداد مولتی پلکسرهای مورد نیاز برای ساخت گذرگاه برابر n است که همان تعداد بیت‌ها در هر ثبات است. اندازه هر مولتی پلکسر باید k×1 باشد زیرا k خط داده را راه‌دهی می‌نماید. مثلاً یک گذرگاه مشترک برای هشت ثبات 16 بیتی به 16 مولتی پلکسر احتیاج دارد که هر یک متعلق به یک خط در گذرگاه است. هر مولتی پلکسر باید دارای هشت خط ورودی داده و سه خط انتخاب برای راه‌دهی مجموعه بیت‌های هم ارزش در هشت ثبات باشد.

انتقال اطلاعات از یک گذرگاه بداخل یکی از چند ثبات مقصد بااتصال خطوط گذرگاه به ورودی‌های تمام ثبات‌های مقصد و فعال کردن کنترل بارکردن ثبات مقصد خاصی که انتخاب شده تحقق می‌یابد. گذرگاه ممکن است در عبارت سمبلیک انتقال گذرگاه ذکر شود و یا وجود آن در عبارت بطور ضمنی فرض گردد. وقتی که گذرگاه در عبارت قید شود انتقال ثبات بصورت زیر نشان داده می‌شود.

محتوای ثبات C روی گذرگاه قرار گرفته است و محتوای گذرگاه نیز با فعال کردن ورودی کنترل بارکردن

$$BUS \leftarrow C, \quad R1 \leftarrow BUS$$

جدول ۲-۴ جدول تابع برای گذرگاه شکل ۲-۴

S_1	S_0	ثباتی که انتخاب می‌شود
0	0	A
0	1	B
1	0	C
1	1	D

www.m-molaei.mihanblog.com

در ثبات R1 قرار می‌گیرد. اگر وجود گذرگاه در سیستم مسجل باشد، مناسبتر خواهد بود که فقط جهت انتقال نشان داده شود.

$$R1 \leftarrow C$$

باتوجه به عبارت فوق طراح متوجه می‌شود که سیگنال‌های کنترلی باید فعال شوند تا انتقال از طریق گذرگاه انجام گردد.

بافرهای سه حالتی گذرگاه

گذرگاه سیستم می‌تواند بجای مولتی پلکسر از گیت‌های سه حالتی ساخته شود. گیت‌های سه حالته یک مدار دیجیتال است که سه حالت را در خروجی خود ایجاد می‌کند. دو تا از این حالات سیگنالهای معادل 1 و 0 منطقی همانند گیت‌های معمولی هستند. حالت سوم، حالت امپدانس بالاست. این حالت مانند مدار باز عمل می‌کند، یعنی خروجی قطع است و مفهوم منطقی ندارد. گیت‌های سه حالته می‌توانند هریک از انواع گیت‌های منطقی مانند AND یا NAND باشند. اما نوعی که بیش از همه در طراحی یک سیستم گذرگاه به کار می‌رود گیت بافر[1] (یا میانگیر) می‌باشد.

سمبل گرافیکی یک گیت بافر سه حالته در شکل ۴-۴ نشان داده شده است. وجود ورودی کنترل، علاوه بر ورودی عادی، آن را از میانگیرهای عادی متمایز می‌کند. اگر ورودی کنترل 1 باشد، خروجی فعال می‌شود و گیت مانند هر بافر معمولی کار کرده و خروجی آن برابر ورودی نرمال* است. وقتی ورودی کنترل 0 باشد، خروجی غیرفعال شده و گیت به حالت امپدانس بالا می‌رود و به ورودی نرمال بستگی نخواهد داشت. حالت امپدانس بالای یک گیت سه حالته ویژگی خاصی را فراهم می‌آورد که در گیت‌های دیگر موجود نیست. بعلت این ویژگی، خروجی تعداد زیادی گیت سه حالتی را می‌توان با سیم‌هایی بهم متصل نموده و بدون اینکه خطر تأثیر بارشدن پیش آید یک گذرگاه مشترک را تشکیل داد.

ساختن یک سیستم گذرگاه با میانگیرهای سه حالتی در شکل ۵-۴ نشان داده شده است. خروجی‌های چهار بافر به هم متصل شده‌اند تا یک خط گذرگاه بوجود آید. (دقت داشته باشید که این نوع اتصالات بر روی گیت‌هایی که فاقد خروجی سه حالتی هستند امکان پذیر نیست.) ورودی‌های کنترل بافرها تعیین می‌کنند که کدام یک از چهار ورودی نرمال با خط گذرگاه ارتباط برقرار کند. در هر

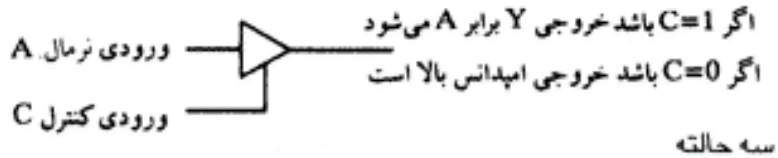

شکل ۴-۴ سمبل گرافیکی بافر سه حالته

1- Buffer

* - منظور از بکارگیری کلمه "نرمال" تفکیک ورودی از ورودی کنترل است.

www.m-molaei.mihanblog.com

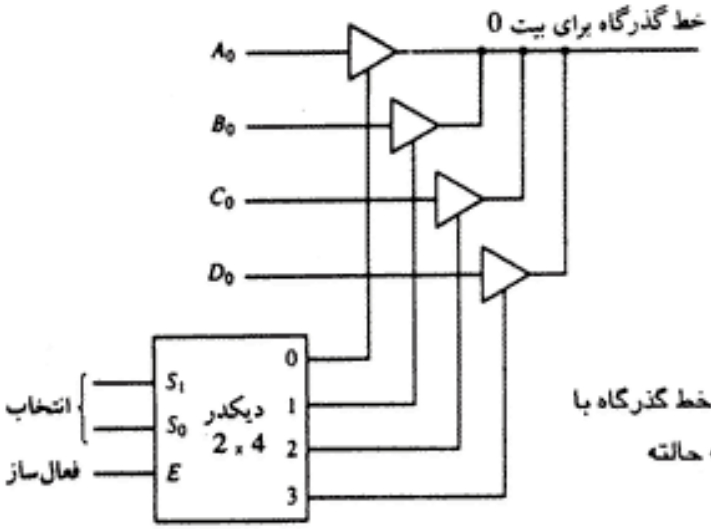

شکل ۵-۴ خط گذرگاه با بافرهای سه حالته

لحظه از زمان فقط یک بافر می‌تواند فعال باشد. بافرهای متصل به خط باید طوری کنترل شوند که فقط یک بافر سه حالته به گذرگاه دسترسی داشته و سایر بافرها در حالت امپدانس بالا باشند.

برای تضمین این که در هر لحظه از زمان فقط یک ورودی کنترل فعال باشد از یک دیکدر مطابق شکل ۵-۴ استفاده می‌شود. وقتی که ورودی توانا‌ساز دیکدر 0 است، هر چهار خروجی آن 0 بوده و خط گذرگاه در حالت امپدانس بالاست زیرا تمام چهار بافر ناتوان شده‌اند. وقتی که ورودی توانا ساز فعال باشد، یکی از بافرهای سه حالته، بسته به مقدار دودویی در ورودی‌های انتخاب دیکدر، فعال می‌شود. بررسی دقیق شکل ۵-۴ نشان می‌دهد که این روش راه دیگری برای ساختن یک مولتی پلکسر 4×1 است زیرا این مدار می‌تواند جایگزین مولتی پلکسر شکل ۳-۴ گردد.

برای ایجاد یک گذرگاه مشترک برای چهار ثبات n بیتی با استفاده از بافرهای سه حالته، ما به n مدار، که در هر کدام چهار بافر سه حالته مانند شکل ۵-۴ وجود داشته باشد نیاز داریم. هر گروه چهار بافره یک بیت هم ارزش را از چهار ثبات دریافت می‌کند. هر خروجی مشترک یکی از خطوط را برای گذرگاه مشترک ایجاد می‌کند که در مجموع n خط بوجود خواهد آمد. برای انتخاب بین چهار ثبات فقط یک دیکدر لازم است.

انتقال‌های حافظه‌ای

عملکرد حافظه در بخش ۷-۲ شرح داده شد. انتقال اطلاعات از یک کلمه حافظه به محیط خارج، "خواندن"[1] نامیده می‌شود. انتقال اطلاعات جدیدی که در حافظه ذخیره می‌شود، "نوشتن"[2] نام دارد. یک کلمه حافظه را با حرف M نشان خواهیم داد. انتخاب یک کلمه حافظه خاص از میان چندین حافظه موجود بوسیله آدرس حافظه در حین انتقال صورت می‌گیرد. وقتی که عمل نوشتن انجام می‌شود لازم

1- Read 2- Write

www.m-molaei.mihanblog.com

است آدرس حافظه مشخص شود. این عمل با قرار دادن آدرس در کروشه‌ای که دنبال حرف M آمده است انجام می‌گردد.

واحد حافظه‌ای را در نظر بگیرید که آدرس را از یک ثبات، که آن را ثبات آدرس می‌نامیم، و با AR نشان داده می‌شود، دریافت می‌کند. داده‌ها به ثبات دیگری بنام ثبات داده، DR، منتقل می‌شوند. این عمل خواندن را با عبارت زیر می‌توان بیان کرد.

$$\text{Read:} \quad DR \leftarrow M[AR]$$

این عبارت موجب انتقال اطلاعات از کلمه حافظه M، که بوسیله آدرس موجود در AR انتخاب شده، به DR می‌گردد.

عمل نوشتن محتوای یک ثبات داده را به حافظه M، انتخاب شده بوسیله آدرسی، انتقال می‌دهد. فرض کنید که داده ورودی در ثبات R1 و آدرس در AR باشد. عمل نوشتن بصورت زیر می‌تواند بیان شود.

$$\text{Write:} \quad M[AR] \leftarrow R1$$

عبارت فوق موجب انتقال اطلاعات از R1 به کلمه حافظه M، انتخاب شده بوسیله آدرس موجود در AR ، می‌گردد.

۴-۴ ریزعمل‌های حسابی

ریزعمل[1] یک عمل جزیی است که روی داده‌های ذخیره شده در ثبات‌ها انجام می‌شود. ریزعمل‌هایی که بیش از همه در کامپیوترهای دیجیتال با آن مواجه می‌شویم به چهاردسته زیر طبقه بندی می‌شوند:

۱- ریزعمل‌های انتقال ثبات، اطلاعات دودویی را از یک ثبات به ثبات دیگر منتقل می‌کنند.

۲- ریزعمل‌های حسابی عملیات محاسباتی را روی داده‌های عددی ذخیره شده در ثبات‌ها انجام می‌دهند.

۳- ریزعمل‌های منطقی عملیات دستکاری بیت‌ها را روی داده‌های غیرعددی ذخیره شده در ثباتها انجام می‌دهند.

۴- ریزعمل‌های شیفت[2] اعمال شیفت (جابجایی) را روی داده‌های ذخیره شده در ثبات‌ها اجرا می‌کنند.

ریزعمل انتقال ثبات، در بخش ۲-۴ معرفی شد. این نوع ریزعمل محتوای اطلاعاتی را، هنگامی که از ثباتهای مبدأ به ثبات مقصد منتقل می‌شود، تغییر نمی‌دهد. سه نوع دیگر ریزاعمال محتوای اطلاعاتی را حین انتقال تغییر می‌دهند. در این بخش ما مجموعه‌ای از ریزعمل‌های حسابی را معرفی

1- Microoperation 2- Shift

www.m-molaei.mihanblog.com

خواهیم کرد. در دو بخش بعد ما ریزعمل‌های منطقی و شیفت را ارائه خواهیم داد.

ریزعمل‌های حسابی پایه عبارتند از جمع، تفریق، افزایش، کاهش و شیفت. شیفت‌های حسابی بعداً همراه با ریزعمل‌های شیفت توضیح داده خواهد شد. ریزعمل حسابی زیر

$$R3 \leftarrow R1 + R2$$

بیانگر ریزعمل "جمع" است. این عبارت بیان می‌کند که محتوای ثبات R1 با محتوای ثبات R2 جمع شده وحاصل جمع به ثبات R3 انتقال می‌یابد. برای پیاده سازی این عبارت با سخت افزار، ما به سه ثبات و قطعات منطقی که عمل جمع را انجام دهند نیاز داریم. سایر ریزعمل‌های اصلی حسابی در جدول ۳-۴ لیست شده‌اند. تفریق غالباً با استفاده از متمم سازی و جمع پیاده سازی می‌شود. در عوض بکارگیری عملگر "منها"، ما تفریق را بوسیله عبارت زیر مشخص می‌کنیم.

$$R3 \leftarrow R1 + \overline{R2} + 1$$

$\overline{R2}$ سمبل متمم 1 ثبات R2 است. با جمع 1 با متمم 1 متمم 2 تولید می‌شود. جمع محتوای R1 با متمم 2 محتوای ثبات R2، برابر ست با R1-R2.

ریز اعمال افزایش و کاهش را بترتیب بوسیله عمل‌های جمع با 1 و تفریق 1 انجام می‌دهیم. این ریزاعمال با مدارهای ترکیبی یا با شمارنده‌های بالا - پایین[1] پیاده سازی می‌شوند.

اعمال حسابی ضرب و تقسیم در جدول ۳-۴ لیست نشده‌اند. این دو عمل، اعمال حسابی معتبری هستند ولی در مجموعه دستورات پایه منظور نشده‌اند. تنها جایی که این اعمال بعنوان ریزعمل در نظر گرفته می‌شوند، در یک سیستم دیجیتال است که در آن این اعمال بصورت مدارهای ترکیبی پیاده سازی می‌شوند. در چنین حالتی، سیگنال‌هایی این اعمال را در طول گیت‌ها منتشر می‌نمایند و نتیجه

جدول ۳-۴ ریزعمل‌های حسابی

شرح	نمایش سمبلیک
محتوای R1 بعلاوه R2 به R3 منتقل می‌شود	$R3 \leftarrow R1 + R2$
محتوای R1 منهای R2 به R3 منتقل می‌گردد	$R3 \leftarrow R1 - R2$
محتوای R1 متمم می‌شود (متمم 1)	$R2 \leftarrow \overline{R2}$
محتوای R2 متمم می‌شود (منفی می‌شود)	$R2 \leftarrow \overline{R2} + 1$
R1 بعلاوه متمم 2 از R2 (تفریق)	$R3 \leftarrow R1 + \overline{R2} + 1$
یک واحد افزایش در محتوای R1	$R1 \leftarrow R1 + 1$
یک واحد کاهش در محتوای R1	$R1 \leftarrow R1 - 1$

1- UP-Down counter

www.m-molaei.mihanblog.com

عمل می‌تواند به محض اینکه سیگنال خروجی از مدارترکیبی عبور کرد با یک پالس ساعت به داخل ثبات مقصد انتقال یابد. در اکثر کامپیوترها، عمل ضرب با رشته‌ای از ریزعمل‌های جمع و شیفت اجرا می‌شود. تقسیم با رشته‌ای از ریزعمل‌های تفریق و شیفت صورت می‌گیرد. مشخص کردن سخت افزار برای این موارد مستلزم استفاده از لیست عباراتی است که در آنها ریزعمل‌های جمع و تفریق و شیفت بکار رفته‌اند.

جمع کننده دودویی

برای پیاده سازی ریز عمل جمع بوسیله سخت افزار، ما به ثبات‌هایی که داده را نگهدارند و نیز قطعات یا مؤلفه‌های دیجیتالی که جمع حسابی را اجرا نمایند، نیازداریم. مدار دیجیتالی که مجموع حسابی دو بیت و رقم نقلی قبلی را تشکیل می‌دهد تمام جمع کننده[1] نامیده می‌شود (شکل ۱۷-۱ ملاحظه شود). مدار دیجیتالی که جمع دوعدد دودویی باهر طول را اجرا می‌نماید جمع کننده دودویی[2] خوانده می‌شود. جمع کننده دودویی از مدارهای تمام جمع کننده که بصورت سری بهم متصلند ساخته می‌شود، باین ترتیب که رقم نقلی خروجی یک تمام جمع کننده به ورودی رقم نقلی تمام جمع کننده بعدی متصل است. شکل ۶-۴ اتصالات درونی چهار تمام جمع کننده (FA) را برای فراهم کردن یک جمع کننده دودویی چهاربیت نشان می‌دهد. بیت‌های مضاف A و مضاف الیه B بوسیله زیرنویس‌هایی از راست به چپ مشخص شده‌اند و در آن زیرنویس 0 متعلق به کم ارزشترین بیت است .ارقام نقلی، بصورت زنجیره‌ای بین تمام جمع کننده‌ها کشیده شده‌اند. رقم نقلی ورودی به جمع کننده دودویی، C_0 و رقم نقلی خروجی C_4 است. خروجی S تمام جمع کننده‌ها بیت‌های حاصل جمع موردنظر را تولید می‌نمایند.

یک جمع کننده دودویی n بیتی به n تمام جمع کننده نیاز دارد. رقم نقلی خروجی از هر تمام جمع کننده به ورودی نقلی تمام جمع کننده مرتبه بالاتر بعدی متصل است. n بیت داده برای ورودی های A از یک ثبات (مانند R1) می‌آیند، و n بیت داده برای ورودی‌های B نیز از ثبات دیگری (مانند R2) گرفته

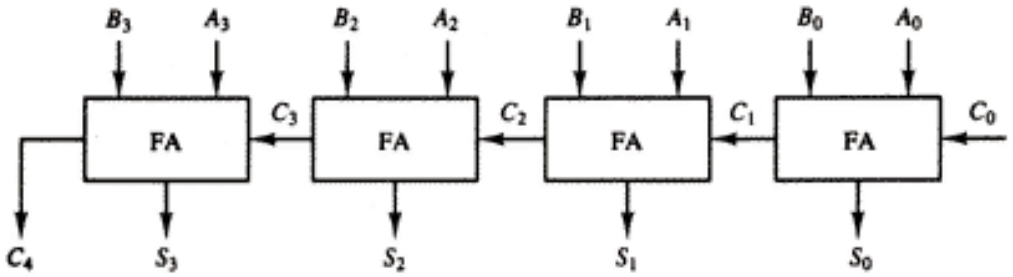

شکل ۶-۴ جمع کننده دودویی 4 بیتی

1- Full Adder 2– Binary Adder

www.m-molaei.mihanblog.com

می‌شوند. مجموع می‌تواند به ثبات سومی و یا بیکی از ثبات های مبدأ (R1یا R2) منتقل شده و جایگزین محتوای قبلی آن گردد.

جمع و تفریق کننده دودویی

تفریق اعداد دودویی را می‌توان به بهترین وجه با استفاده ازمتمم طبق آنچه در بخش ۲-۳ بحث شده انجام داد . به خاطر بیاورید که تفریق A−B با بدست آوردن متمم B و جمع آن با A انجام می‌شود. متمم 2 ، از متمم 1 و جمع کم ارزشترین جفت بیت‌ها با 1 حاصل می‌گردد. متمم 1 را هم با گیت‌های معکوس کننده می‌توان ایجاد کرد و جمع کردن یک واحد را نیز می‌توان از طریق ورودی نقلی انجام داد.

اعمال جمع و تفریق را می‌توان با افزودن یک گیت OR انحصاری با هم ترکیب کرده و بصورت یک مدار مشترک درآورد . یک مدار جمع و تفریق کننده چهاربیتی در شکل ۷-۴ نشان داده شده است. ورودی حالت[1] M عمل راکنترل می‌کند. اگر M=0 باشد، مدار یک جمع کننده و هر وقت M=1 باشد مدار تبدیل به یک تفریق گر می‌شود. هر گیت OR انحصاری ورودی M و یکی از ورودی‌های B را دریافت می‌کند. اگر M=0 باشد داریم B⊕0=B . تمام جمع کننده‌ها مقدار B و رقم نقلی 0 را دریافت کرده و مدار عمل A بعلاوه B را انجام می‌دهد. اگر M=1 باشد، داریم B⊕1=B′ و C0=1 . ورودی‌های Bکلاً متمم شده و مقدار 1 از طریق نقلی ورودی با آن جمع می‌شود. مدار عمل A بعلاوه متمم 2 عدد B را انجام می‌دهد. برای اعداد بدون علامت، این عمل اگر A≥B باشد برابر A−B و اگر A<B باشد متمم 2 مقدار B−A خواهد بود. برای اعداد علامت دار نتیجه A−B می‌باشد، بشرطی که سرریزی وجود نداشته باشد.

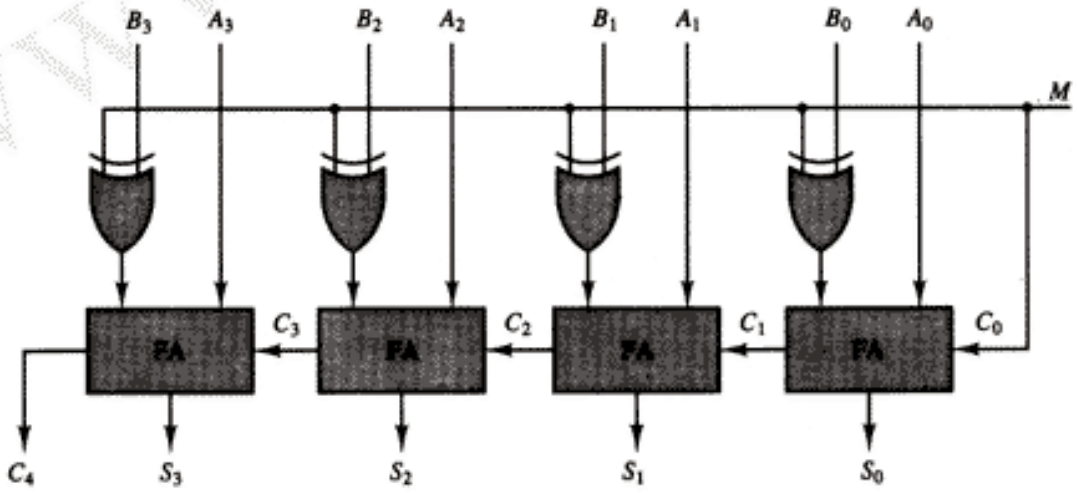

شکل ۷-۴ جمع و تفریق کننده 4 بیتی

1- Mode Input

www.m-molaei.mihanblog.com

افزایشگر دودویی

ریزعمل افزایش، به عدد داخل یک ثبات یک واحد اضافه می‌کند. مثلاً اگر یک ثبات 4 بیتی دارای یک مقدار دودویی 0110 باشد، پس از یک افزایش به 0111 بدل خواهد شد. این ریزعمل بسادگی با یک شمارنده (شکل ۱۰-۲ ملاحظه شود) پیاده سازی می‌شود. هر دفعه که تواناساز شمارش فعال شود، لبه پالس ساعت محتوای ثبات را یک واحد افزایش می‌دهد. مواردی هم پیش می‌آید که ریزعمل افزایش باید با یک مدار ترکیبی و مستقل از یک ثبات انجام شود. این کار با استفاده از نیم جمع کننده‌هایی که با هم متوالیاً بسته شده‌اند (شکل ۱۶-۱) امکان پذیر است.

دیاگرام مدار ترکیبی افزایشگر چهاربیتی در شکل ۸-۴ نشان داده شده است. یکی از ورودی‌های نیم‌جمع‌کننده[1] با ارزش کم‌تر به 1 متصل شده است و ورودی دیگر به بیت کم ارزشتر عددی که قرار است افزایش یابد وصل می‌شود. رقم نقلی خروجی از یک نیم جمع کننده به یکی از ورودی‌های نیم جمع‌کننده مرتبه بالاتر بعدی اتصال یافته است. مدار، چهار بیت A_0 تا A_3 را دریافت کرده، یک واحد به آن اضافه می‌کند، و خروجی افزایش یافته را در S_0 تا S_3 تولید می‌نماید. رقم نقلی خروجی C_4 فقط پس از حالت دودویی 1111 برابر 1 خواهد شد. در این حالت S_0 تا S_3 هم 0 می‌شوند.

مدار شکل ۸-۴ می‌تواند به یک افزایشگر n بیتی گسترش یابد و این با گسترش دیاگرام توسط n نیم جمع کننده امکان پذیر است. یکی از بیت‌های کم ارزشتر باید به 1 منطقی متصل گردد. سایر ورودی‌ها، عددی راکه باید افزایش یابد و یا رقم نقلی مرحله قبلی را دریافت می‌کنند.

مدار حسابی

ریزعمل‌های لیست شده در جدول ۳-۴ را می‌توان با یک مدار حسابی تکمیل شده‌ای پیاده سازی

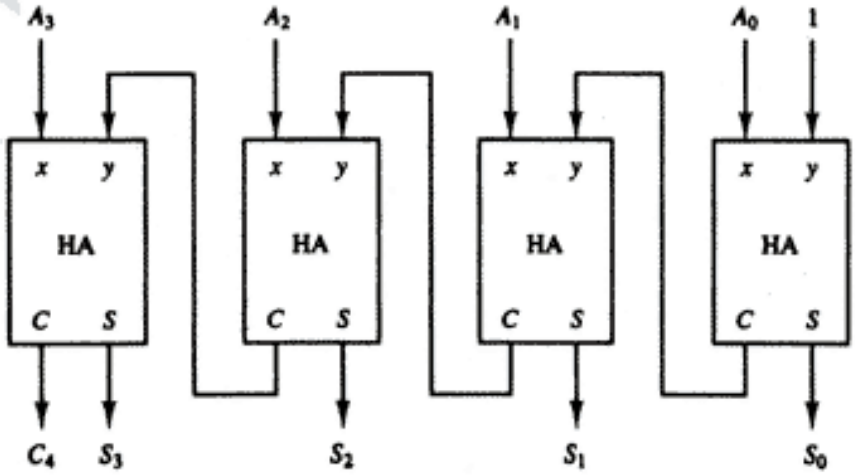

شکل ۸-۴ افزایشگر دودویی 4 بیتی

1- Half Adder

www.m-molaei.mihanblog.com

کرد. قطعه اصلی یک مدار حسابی، جمع کننده موازی است. با کنترل ورودی‌های داده به جمع کننده،می‌توان انواع اعمال حسابی مختلف را بدست آورد.

دیاگرام یک مدار حسابی 4 بیتی در شکل ۹-۴ نشان داده شده است. در این دیاگرام چهار مدار تمام کننده وجود دارد که جمع چهار بیت را بوجود می‌آورد و چهار مولتی پلکسر نیز اعمال مختلف را انتخاب می‌کنند. دو ورودی چهار بیت A و B و یک خروجی 4 بیت نیز وجود دارند. چهار ورودی A مستقیماً به ورودی‌های X جمع کننده دودویی می‌روند. هر یک از چهار ورودی B هم به ورودی‌های داده مولتی پلکسرها متصلند. ورودی‌های داده مولتی پلکسرها متمم B را نیز دریافت می‌نمایند. دو ورودی دیگر داده به 0 و 1 منطقی وصل شده‌اند. 0 منطقی یک سطح ولتاژ ثابتی است (0 ولت در مدارهای مجتمع TTL) و سیگنال 1 منطقی می‌تواند توسط یک معکوس کننده که ورودی آن در 0 است تولید گردد. چهار مولتی پلکسر بوسیله دو خط انتخاب S_1 و S_0 کنترل می‌شوند. رقم نقلی C_{in} به ورودی نقلی FA در مکان کم ارزشتر وارد می‌شود. سایر ارقام نقلی از یک مرحله به مرحله بعد متصل می‌شوند.

خروجی جمع کننده دودویی از جمع حسابی زیر محاسبه می‌شود

$$D = A + Y + C_{in}$$

که در آن A یک عدد دودویی 4 بیت در ورودی‌های X، و Y یک عدد دودویی 4 بیت در ورودی‌های Y جمع کننده دودویی است. C_{in} رقم نقلی ورودی است که می‌تواند 0 یا 1 باشد. با کنترل مقدار Y توسط دو ورودی S_0 و S_1 و 0 یا 1 کردن C_{in} می‌توان هشت ریزعمل حسابی لیست شده در جدول ۴-۴ را تولید کرد.

اگر $S_1S_0 = 00$ باشد، مقدار B به ورودی‌های Y جمع کننده اعمال می‌شود. اگر $C_{in} = 0$ باشد، خروجی $D = A + B$ است. اگر $C_{in} = 1$ باشد خروجی $D = A + B + 1$ خواهد بود. هر دو حالت ریزعمل جمع را با و یا بدون نقلی ورودی انجام می‌دهند.

اگر $S_1S_0 = 01$ باشد، متمم B به ورودی‌های Y جمع کننده اعمال می‌گردد. اگر $C_{in} = 1$ باشد سپس $D = A + \bar{B} + 1$ خواهد بود. این عمل A بعلاوه متمم 2 عدد B را که معادل تفریق A−B است تولید می‌نماید. وقتی که $C_{in} = 0$ باشد سپس $D = A + \bar{B}$ خواهد شد. این عمل معادل با تفریق بدون قرض کردن می‌باشد، یعنی، $A - B - 1$.

در $S_1S_0 = 10$، از ورودی‌های B چشم پوشی می‌شوند، ودر عوض، به ورودی‌های Y تماماً 0 اعمال می‌گردد. خروجی برابر خواهد بود با $D = A + 0 + C_{in}$. در این حال اگر $C_{in} = 0$ باشد داریم $D = A$ و اگر $C_{in} = 1$ باشد داریم $D = A + 1$. در حالت اول انتقال مستقیمی از ورودی A به خروجی D وجود دارد. در حالت دوم مقدار A به میزان 1 واحد افزایش یافته است.

اگر $S_1S_0 = 11$ باشد، بداخل ورودی‌های Y جمع کننده تماماً 1 وارد می‌شود تا عمل کاهش 1 واحد، وقتی که $C_{in} = 0$ است، یعنی $D = A - 1$، صورت گیرد. دلیل این مطلب این است که عددی که تماماً از 1 ساخته شده باشد متمم 2 عدد 1 است (متمم 2 عدد 0001 عدد 1111 است). جمع عدد A با

www.m-molaei.mihanblog.com

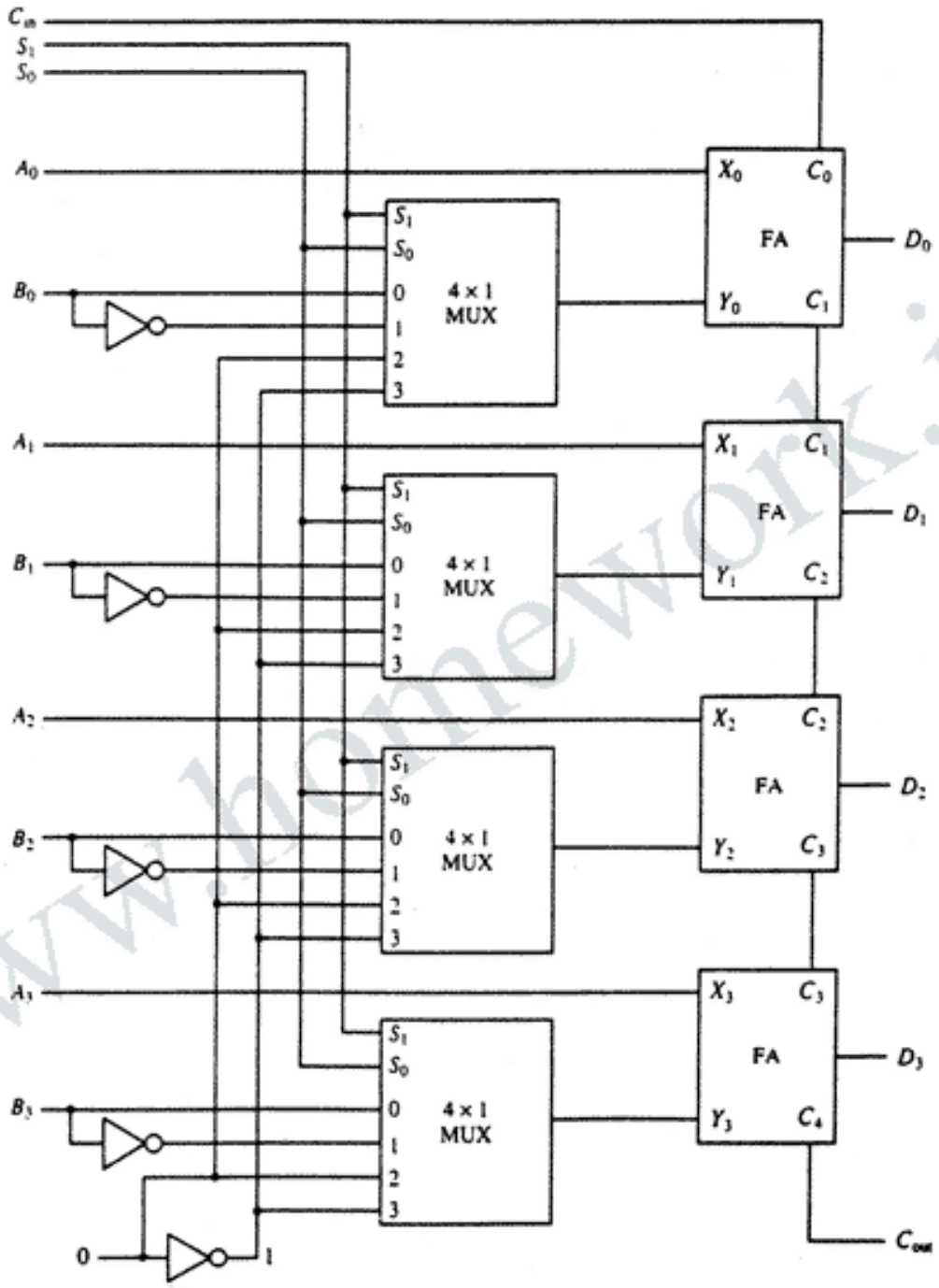

شکل ۹-۴ مدار حساب 4 بیتی

متمم 2 عدد 1 برابرست با A−1 . اگر $C_{in} = 1$ باشد، سپس D=A-1+1=A خواهد شد، که انتقال مستقیمی را از ورودی A به خروجی D ایجاد می‌نماید. توجه کنید که ریزعمل D=A دوبار تولید شده است. بنابراین تنها هفت ریزعمل متمایز از هم در مدار حسابی وجود دارد.

www.m-molaei.mihanblog.com

جدول ۴-۴ جدول تابع مدار حساب

انتخاب			ورودی	خروجی	
S_1	S_0	C_{in}	Y	$D = A + Y + C_{in}$	ریزعمل
0	0	0	B	$D = A + B$	جمع
0	0	1	B	$D = A + B + 1$	جمع با نقلی
0	1	0	$\overline{B}$	$D = A + \overline{B}$	تفریق با قرض
0	1	1	$\overline{B}$	$D = A + \overline{B} + 1$	تفریق
1	0	0	0	$D = A$	انتقال A
1	0	1	0	$D = A + 1$	افزایش A
1	1	0	1	$D = A - 1$	کاهش A
1	1	1	1	$D = A$	انتقال A

۴-۵ ریزعمل‌های منطقی

ریزعمل‌های منطقی اعمال دودویی رابرای رشته‌ای از بیت‌های ذخیره شده در ثبات‌ها مشخص می‌نمایند. اعمال هر بیت ثبات را بطور جداگانه در نظر گرفته و با آنها بعنوان متغیر دودویی رفتار می‌کند. مثلاً ریزعمل OR انحصاری[1] را با محتوای دو ثبات R1 و R2 با عبارت زیر نشان می‌دهیم.

$$P: \quad R1 \leftarrow R1 \oplus R2$$

این عبارت یک ریزعمل منطقی را روی بیت‌های متمایز ثبات‌ها مشخص می‌کند بشرطی که متغیر کنترل P = 1 باشد. بعنوان یک مثال عددی، فرض کنید که هر ثبات دارای چهار بیت باشد. اجازه بدهید محتوای R1 برابر 1010 و محتوای R2 برابر 1100 باشد. ریز عمل OR انحصاری مشخص شده بالا محاسبات منطقی زیر را انجام خواهد داد

محتوای R1	1010
محتوای R2	1100
محتوای R1 پس از P=1	0110

محتوای R1 پس از اجرای ریزعمل برابرست با OR انحصاری بیت به بیت بر روی جفت ثبات‌های R2 و مقادیر اولیه R1. ریزعمل‌های منطقی به ندرت در محاسبات علمی بکار می‌روند، ولی برای دستکاری داده‌های دودویی و تصمیم‌گیری‌های منطقی بسیار مفیدند.

برای تفکیک ریزعمل‌های OR و AND سمبل‌های خاصی بکار خواهند رفت تا از سمبل‌های بکار رفته از توابع بول متمایز شوند. سمبل ∨ برای ریز عمل OR و سمبل ∧ برای ریزعمل AND بکار خواهد رفت. ریزعمل متمم سازی همان متمم 1 بوده و با یک خط که روی نام ثبات قرار می‌گیرد

1– Exclusive OR (XOR, EXOR)

www.m-molaei.mihanblog.com

شناخته می‌شود. با بکارگیری سمبل‌های متفاوت می‌توان یک ریزعمل منطقی را از یک تابع کنترل (یا تابع بول) تفکیک کرد. دلیل دیگر برای استفاده از دو مجموعه سمبل این است که سمبل + را وقتی بمعنی جمع حسابی بکار می‌رود، از عمل OR منطقی متمایز نمائیم. هر چند + دارای دو مفهوم است، ولی‌می‌توان بین آنها با توجه به اینکه سمبل در کجا آمده است تفاوت قائل شد. وقتی سمبل + در یک ریزعمل واقع شود، بمعنی جمع حسابی است. وقتی که در تابع کنترل واقع شود (یا تابع بول)، بمعنی عمل OR است. ما هرگز از این علامت برای ریزعمل OR استفاده نخواهیم کرد. مثلاً در عبارت

$$P + Q: \ R1 \leftarrow R2 + R3, \quad R4 \leftarrow R5 \vee R6$$

علامت + بین P و Q یک عمل OR بین دو متغیر دودویی یک تابع کنترل است. علامت + در بین R2 و R3 یک ریزعمل جمع را مشخص می‌نماید. ریزعمل OR بین R5 و R6 با سمبل ∨ تعریف شده است.

لیست ریزعمل‌های منطقی

شانزده عمل منطقی وجود دارد که می‌توان با دو متغیر دودویی انجام داد. این عمل‌ها را از روی جدول درستی کلی که می‌توان با دو متغیر، مطابق جدول ۵-۴ ، بدست آورد تعریف کرد. در این جدول هر یک از شانزده ستون F_0 تا F_{15} یک جدول درستی را برای هر تابع بول دو متغیر x و y نمایش می‌دهند. توجه کنید که تابع از شانزده ترکیب ممکن که برای F می‌تواند تخصیص یابد بدست آمده است. 16 تابع بول دو متغیر x و y بصورت جبری در جدول ۶-۴ آورده شده‌اند. 16 ریزعمل منطقی با جایگزینی متغیر x با محتوای دودویی ثبات A و متغیر y با محتوای ثبات B حاصل شده‌اند. دانستن این نکته که توابع بولی لیست شده در اولین ستون جدول ۶-۴ رابطه‌ای را بین دو متغیر x و y نشان می‌دهند، اهمیت دارد. ریزعمل‌های لیست شده در دومین ستون رابطه‌ای را بین محتوای دودویی ثبات‌های A و B بیان می‌دارند. با هر بیت از ثبات بصورت یک متغیر دودویی رفتار شده و ریزعمل روی رشته‌ای از بیت‌های ذخیره شده در ثبات انجام می‌گیرد.

پیاده سازی سخت افزاری

پیاده سازی سخت افزاری ریزعمل‌های منطقی مستلزم این است که برای همه بیت‌ها یا جفت

جدول ۵-۴ جدولهای ارزش برای 16 تابع دو متغیره

x	y	F_0	F_1	F_2	F_3	F_4	F_5	F_6	F_7	F_8	F_9	F_{10}	F_{11}	F_{12}	F_{13}	F_{14}	F_{15}
0	0	0	0	0	0	0	0	0	0	1	1	1	1	1	1	1	1
0	1	0	0	0	0	1	1	1	1	0	0	0	0	1	1	1	1
1	0	0	0	1	1	0	0	1	1	0	0	1	1	0	0	1	1
1	1	0	1	0	1	0	1	0	1	0	1	0	1	0	1	0	1

www.m-molaei.mihanblog.com

جدول ۶-۴ شانزده ریزعمل منطقی

تابع بولی	ریزعمل	توضیح
$F_0 = 0$	$F \leftarrow 0$	صفرکردن
$F_1 = xy$	$F \leftarrow A \wedge B$	AND
$F_2 = xy'$	$F \leftarrow A \wedge \overline{B}$	
$F_3 = x$	$F \leftarrow A$	انتقال A
$F_4 = x'y$	$F \leftarrow \overline{A} \wedge B$	
$F_5 = y$	$F \leftarrow B$	انتقال B
$F_6 = x \oplus y$	$F \leftarrow A \oplus B$	OR انحصاری
$F_7 = x + y$	$F \leftarrow A \vee B$	OR
$F_8 = (x + y)'$	$F \leftarrow \overline{A \vee B}$	NOR
$F_9 = (x \oplus y)'$	$F \leftarrow \overline{A \oplus B}$	NOR انحصاری
$F_{10} = y'$	$F \leftarrow \overline{B}$	متمم کردن B
$F_{11} = x + y'$	$F \leftarrow A \vee \overline{B}$	
$F_{12} = x'$	$F \leftarrow \overline{A}$	متمم کردن A
$F_{13} = x' + y$	$F \leftarrow \overline{A} \vee B$	
$F_{14} = (xy)'$	$F \leftarrow \overline{A \wedge B}$	NAND
$F_{15} = 1$	$F \leftarrow$ all 1's	همه بیت‌ها در وضعیت 1

بیت‌های ثبات‌ها گیت‌های منطقی گذاشته شود تا تابع منطقی مورد نظر را اجرا نماید. اگرچه 16 ریزعمل منطقی وجود دارد اغلب کامپیوترها فقط از چهارریزعمل AND، OR، XOR (OR انحصاری) و متمم استفاده می‌کنند، و سایر ریزعمل‌ها را نیز می‌توان از این چهار عمل بدست آورد.

شکل ۱۰-۴ یک طبقه از مدار راکه چهار ریزعمل اصلی منطقی را اجرا می‌نماید، نشان می‌دهد. این طبقه متشکل از چهار گیت و یک مولتی پلکسر است. هر یک از چهار عمل منطقی از طریق یک گیت که منطق لازم را انجام می‌دهد تولید می‌شود. خروجی گیت‌ها به ورودی‌های داده مولتی پلکسر اعمال می‌شود. دو ورودی انتخاب S_1 و S_0 یکی از ورودی‌های داده به مولتی پلکسر را انتخاب کرده و مقدار آن را به خروجی هدایت می‌نماید. دیاگرام، نمونه‌ای از طبقات راکه با اندیس i مشخص شده نشان می‌دهد. برای یک مدار منطقی n بیتی، دیاگرام باید n بار برای $i=0, 1, 2, \ldots, n-1$ تکرار شود. متغیرهای انتخاب به تمام طبقات اعمال می‌شوند. جدول تابع شکل ۱۰-۴ (ب) ریزعمل‌های منطقی حاصل برای هر ترکیبی از متغیرهای انتخاب را لیست نموده است.

چند کاربرد

ریزعمل‌های منطقی در دستکاری بیت‌های متمایز یا بخشی از کلمات ذخیره شده در یک ثبات بسیار مفیدند. از این ریزعمل‌ها می‌توان برای تغییر مقادیر بیت‌ها ، پاک کردن گروهی از بیت‌ها، یا واردکردن بیت‌های جدید در ثبات استفاده کرد. مثال‌های زیر چگونگی دستکاری بیت‌های یک ثبات (فرضاً A) را با ریزعملی که تابعی از بیت‌های ثبات دیگر است (فرضاً B) نشان می‌دهد. در یک نمونه از

www.m-molaei.mihanblog.com

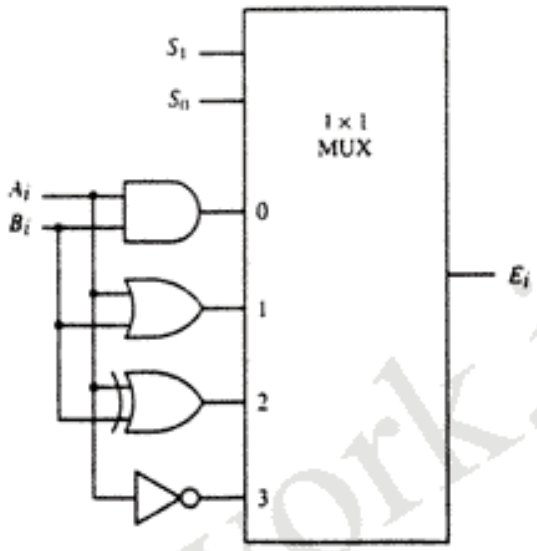

(الف) نمودار منطقی

S_1	S_0	خروجی	عمل
0	0	$E = A \wedge B$	AND
0	1	$E = A \vee B$	OR
1	0	$E = A \oplus B$	XOR
1	1	$E = \bar{A}$	متمم

(ب) جدول تابع

شکل ۱۰-۴ یک طبقه از مدار منطق

کاربرد، ثبات A می‌تواند ثبات یک پردازشگر و بیت‌های ثبات B عملوندی منطقی حاصل از حافظه باشد که در ثبات B قرار گرفته است.

عمل نشاندن انتخابی[1] 1هایی را در بیت‌های ثبات A که متناظرشان در ثبات B برابر 1 هستند، می‌نشاند. این عمل مکان‌هایی را که متناظرشان در B برابر 0 باشد تغییر نمی‌دهد. مثال عددی زیر این عمل را واضحتر بیان می‌دارد.

A قبل از عمل	1010
B (عملوند منطقی)	1100
A بعداز عمل	1110

دو بیت سمت چپ B ، 1 هستند، بنابراین بیت‌های متناظرشان در A ، 1 خواهند شد. یکی از این دو بیت قبلاً 1 بوده و دیگری از 0 به 1 تبدیل شده است. دو بیت A که نظیرشان در B برابر 0 می‌باشند بلاتغییر باقی مانده‌اند. مثال فوق مانند یک جدول درستی است زیرا تمام چهار بیت ترکیب دو متغیر دودویی را داراست. از جدول درستی درمی‌یابیم که بیت A پس از عمل OR منطقی بیت‌ها در ثبات B و مقادیر قبلی A بدست می‌آیند. بنابراین، ریزعمل OR می‌توانند برای 1کردن بیت‌های انتخاب شده یک ثبات بکار روند.

1- Selective set

www.m-molaei.mihanblog.com

عمل متمم سازی انتخابی[1] بیت‌های A را که متناظرشان در B، برابر 1 باشد متمم می‌نماید. این عمل مکان‌هایی را که نظیرشان در B برابر 0 باشد تغییر نمی‌دهد. مثلاً

A قبل ازعمل	1010
عملوند منطقی	1100
A بعداز عمل	0110

مجدداً دو بیت منتهاالیه سمت چپ B ، 1 می‌باشند، بنابراین بیت‌های متناظر در A متمم شده‌اند. این مثال هم مانند یک جدول درستی است که از آن می‌توان نتیجه گرفت که عمل متمم کردن انتخابی دقیقاً همان ریزعمل OR انحصاری است. بنابراین از ریزعمل OR انحصاری می‌توان برای متمم کردن انتخابی بیت‌های یک ثبات استفاده کرد.

عمل پاک کردن انتخابی[2] فقط بیت‌هایی از A را، که بیت‌های متناظر آنها در B مقدار 1 دارد، 0 می‌کند مثلاً

A قبل ازعمل	1010
عملوند منطقی	1100
A بعداز عمل	0010

باز هم دو بیت منتهاالیه چپ B مقدار 1 دارند، بنابراین بیت‌های متناظر آنها در A برابر 0 شده‌اند. می‌توان نتیجه گرفت که عمل بولی انجام شده روی بیت‌ها $A\bar{B}$ است. ریزعمل منطقی مربوطه عبارتست از

$$A \leftarrow A \wedge \overline{B}$$

عمل ماسک[3] (پوشش) مشابه عمل پاک کردن انتخابی است بجز اینکه بیت‌های A فقط در صورتی که نظیرشان در B مقدار 0 باشد، پاک می‌شوند. عمل ماسک، همانطور که از مثال عددی زیر دیده می‌شود. یک ریزعمل AND است.

A قبل از عمل	1010
B عملوند منطقی	1100
A پس از ماسک	1000

دو بیت منتهاالیه سمت راست A پاک شده‌اند زیرا بیت‌های متناظرشان در B، 0 هستند. دو بیت سمت چپ بلاتغییر مانده‌اند زیرا بیت‌های نظیرشان در B، 1 می‌باشند. عمل ماسک از عمل پاک کردن انتخابی مناسبتر است زیرا اکثر کامپیوترها دارای دستور AND می‌باشند، و آنهایی که دستوراتی رابرای اجرای ریزعمل پاک کردن انتخابی دارا هستند اندکند.

1- Selective Complement 2- Selective Clear 3- Mask

www.m-molaei.mihanblog.com

عمل درج[1]، یک مقدار جدیدی را در گروهی وارد می‌کند. این عمل ابتدا با پوشش بیت‌ها و سپس OR کردن آنها با مقدار موردنظر انجام می‌شود. مثلاً فرض کنید که ثبات A حاوی هشت بیت 01101010 باشد. برای جایگزینی چهار بیت سمت چپ با 1001، ابتدا چهار بیت ناخواسته را ماسک می‌کنیم:

A قبل ازعمل	0110 1010
B (ماسک)	0000 1111
A پس ازعمل	0000 1010

و سپس مقدار جدید را درج می‌نمائیم

A قبل ازعمل	0000 1010
B (درج)	1001 0000
A بعدازعمل	1001 1010

عمل ماسک یک ریزعمل AND و عمل درج یک ریزعمل OR می‌باشد

عمل پاک کردن[2]، دو کلمه A و B را مقایسه کرده و اگر دو عدد مساوی باشند نتیجه تمام 0 را تولید می‌نماید. این عمل توسط ریزعمل OR انحصاری تحقق می‌یابد و بوسیله مثال زیر نشان داده شده است.

A	1010
B	1010
$A \leftarrow A \oplus B$	0000

اگر A و B مساوی باشند، بیت‌های نظیر به نظیر هر دو یا 0 و یا 1 می‌باشند. در هر یک از حالات عمل OR انحصاری، 0 تولید خواهد کرد. نتیجه تمام 0 سپس برای تعیین مساوی بودن دو عدد چک می‌شود.

۶-۴ ریزعمل‌های شیفت

ریزعمل‌های شیفت برای انتقال یا جابجایی سری داده‌ها بکار گرفته می‌شوند. آنها همچنین همراه با عمل‌های حسابی، منطقی و سایر اعمال داده پردازی بکار می‌روند. محتوای یک ثبات می‌تواند به چپ یا به راست شیفت پیدا کند. در همان زمانی که بیت‌ها شیفت داده می‌شوند، اولین فلیپ فلاپ اطلاعات دودویی خود را از ورودی سری دریافت می‌کند. در حین شیفت به چپ، ورودی سری یک بیت را به سمت راست ترین مکان منتقل می‌نماید. در حین عمل شیفت به راست، ورودی سری یک بیت را به سمت چپ‌ترین مکان انتقال می‌دهد. اطلاعاتی که از طریق ورودی سری منتقل می‌گردد تعیین کننده نوع شیفت است. سه نوع شیفت وجود دارد: منطقی، چرخشی و حسابی.

1- Insert 2- Clear

www.m-molaei.mihanblog.com

شیفت منطقی[1] مقدار 0 را از طریق ورودی سری انتقال می‌دهد. ما سمبل shl و shr را بترتیب برای ریزعمل‌های شیفت به چپ و شیفت به راست برمی‌گزینیم. مثلاً

$$R1 \leftarrow \text{shl } R1$$
$$R2 \leftarrow \text{shr } R2$$

دو نمونه ریزعمل می‌باشند که محتوای ثبات R1 را یک بیت به چپ و محتوای ثبات R2 را یک بیت به راست شیفت می‌دهند. سمبل ثبات در هر دو طرف فلش باید یکسان باشند. فرض بر این است که حین شیفت، بیت انتقالی به مکان انتهایی از طریق ورودی سری، 0 باشد.

شیفت چرخشی (که عمل چرخش[2] نیز خوانده می‌شود) بیت‌های ثبات را از طریق دوانتها بدون از دست دادن هرگونه اطلاعات می‌چرخاند. این عمل با اتصال خروجی سری به ورودی سری ثبات تحقق می‌یابد. ما سمبل‌های cil و cir را بترتیب برای چرخش به چپ و چرخش به راست بکار خواهیم برد. سمبل‌های بکار رفته وریزعمل‌های شیفت در جدول ۷-۴ نشان داده شده‌اند.

شیفت حسابی[3] ریزعملی است که که یک عدد دودویی علامت دار را به چپ یا راست شیفت می‌دهد. شیفت حسابی به چپ، یک عدد دودویی علامت دار را در 2 ضرب می‌کند. یک شیفت حسابی به راست نیز عدد را بر 2 تقسیم می‌نماید. شیفت‌های حسابی نباید بیت علامت را تغییر دهند زیرا وقتی عدد را در 2 ضرب یا تقسیم می‌کنیم علامت همچنان باقی می‌ماند. سمت چپ‌ترین بیت درثبات بیت علامت را نگه‌می‌دارد، و بقیه بیت‌ها عدد را حفظ می‌کنند. بیت علامت برای اعداد مثبت ، 0 و برای منفی ، 1 است. اعداد منفی در فرم متمم 2 هستند. شکل ۱۱-۴ نمونه‌ای از یک ثبات n بیت را نشان می‌دهد. بیت R_{n-1} در سمت چپ ترین مکان بیت علامت را نگه‌می‌دارد. بیت R_{n-2}، با ارزشترین بیت و R_0 کم ارزشترین بیت است. شیفت به راست حسابی بیت علامت را عوض نمی‌کند و همه بیت‌ها (از جمله علامت) را به راست شیفت می‌دهد. بنابراین R_{n-1} تغییر نمی‌کند، R_{n-2} بیت R_{n-1} را دریافت می‌نماید و برای سایر بیت‌های ثبات نیز بهمین ترتیب. بیت واقع در R_0 از دست می‌رود.

جدول ۷-۴ ریزعمل‌های شیفت

توضیح	سمبل نشاندهنده
شیفت ثبات R به چپ	$R \leftarrow \text{shl } R$
شیفت ثبات R به راست	$R \leftarrow \text{shr } R$
شیفت چرخش ثبات R به چپ	$R \leftarrow \text{cil } R$
شیفت چرخش ثبات R به راست	$R \leftarrow \text{cir } R$
شیفت حسابی ثبات R به چپ	$R \leftarrow \text{ashl } R$
شیفت حسابی ثبات R به راست	$R \leftarrow \text{ashr } R$

1- Logical Shift 2- Rotate 3– Arthmetic Shift

www.m-molaei.mihanblog.com

شکل ۱۱-۴ شیفت حسابی به راست

شیفت حسابی به چپ یک 0 وارد R_0 می‌نماید، و کلیه بیت‌های دیگر را به چپ شیفت می‌دهد. بیت اولیه R_{n-1} از دست رفته و با بیت R_{n-2} جایگزین می‌شود. اگر بیت واقع در R_{n-1} پس از شیفت عوض شود، علامت معکوس شده است. این هنگامی رخ می‌دهد که ضرب در 2 سبب سرریز گردد. سرریز در شیفت به چپ هنگامی رخ می‌دهد که قبل از شیفت R_{n-1} و R_{n-2} مساوی نباشد. یک فلیپ فلاپ سرریز V_s برای کشف یک سرریز حاصل از شیفت حسابی به چپ می‌تواند مورد استفاده قرار گیرد.

$$V_s = R_{n-1} \oplus R_{n-2}$$

اگر $V_s = 0$ باشد، سرریز وجود ندارد، ولی اگر $V_s = 1$ گردد، سرریز وجود داشته و پس از شیفت علامت عوض خواهد شد. V_s باید با همان پالس ساعت شیفت ثبات وارد فلیپ فلاپ سرریز گردد.

پیاده سازی سخت افزاری

یکی از انتخاب‌های ممکن برای واحد شیفت، ثبات شیفت دوطرفه با بارشدن موازی است (شکل ۹-۲ ملاحظه شود). اطلاعات را می‌توان به صورت موازی وارد ثبات نمود و سپس آنرا به چپ یا راست شیفت داد. دراین نوع آرایش، یک پالس ساعت برای بارشدن داده بداخل ثبات موردنیاز است و پالس دیگری برای شیفت دادن لازم است. در یک واحد پردازنده با ثبات‌های متعدد، بهتر است برای کارایی بیشتر، عمل شیفت را با مدار ترکیبی پیاده سازی کنیم. در این روش محتوای ثباتی که قرار است شیفت کند ابتدا روی گذرگاه مشترک قرار گرفته و خروجی آن به یک شیفت دهنده ترکیبی متصل می‌شود ، وسپس عدد شیفت داده شده به ثبات بازگردانده می‌شود. این نیز تنها یک پالس ساعت برای بارکردن مقدار شیفت یافته بداخل ثبات نیاز دارد.

یک شیفت دهنده ترکیبی را می‌توان مانند شکل ۱۲-۴ با مولتی پلکسر ساخت. شیفت دهنده 4 بیتی دارای چهار ورودی داده A_0 الی A_3 و چهار خروجی داده H_0 الی H_3 است. دو ورودی سری نیز وجود دارد، یکی برای شیفت به چپ (I_L) و دیگری برای شیفت به راست (I_R). وقتی که ورودی انتخاب $S=0$ باشد، داده ورودی به راست شیفت داده می‌شود (در دیاگرام به سمت پائین). اگر $S=1$ باشد، داده ورودی به چپ شیفت می‌یابد (به سمت بالای دیاگرام). با n ورودی و خروجی داده به n مولتی پلکسر نیاز دارد. دو ورودی سری بوسیله مولتی پلکسر دیگری قابل کنترل‌اند تا سه نوع شیفت ممکن را فراهم آورند.

www.m-molaei.mihanblog.com

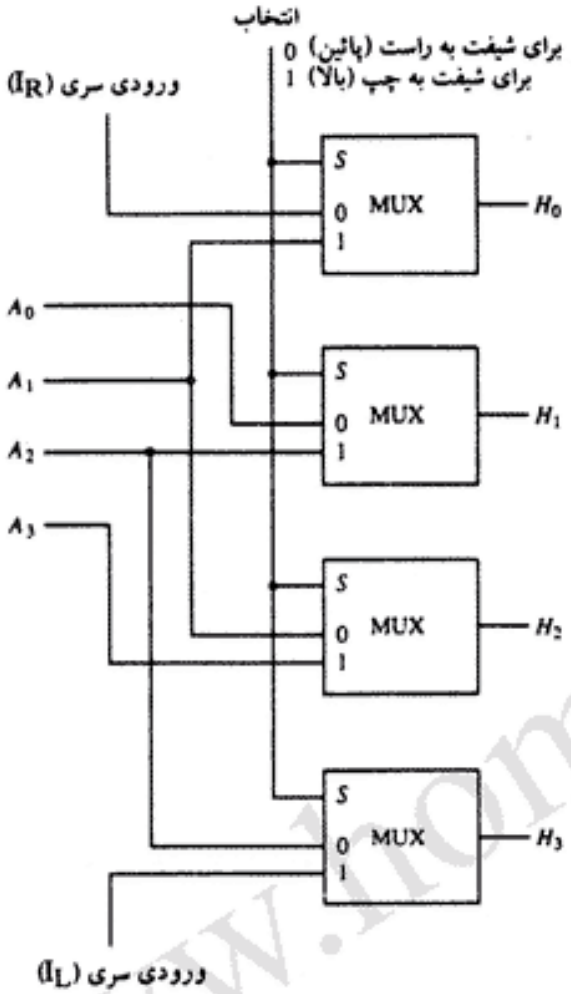

جدول تابع

انتخاب	خروجی			
S	H_0	H_1	H_2	H_3
0	I_R	A_0	A_1	A_2
1	A_1	A_2	A_3	I_L

شکل ۱۲-۴ شیفت ترکیبی 4 بیتی

۴-۷ واحد حساب، منطق و شیفت

در سیستم‌های کامپیوتری به جای اینکه ثباتهای مختلف ریزعملها را مستقیماً اجرا کنند، از تعدادی ثبات ذخیره سازی استفاده می‌شود که به یک واحد عملیاتی مشترک بنام واحد حساب ومنطق[1] متصل‌اند. برای اجرای یک ریزعمل، محتوای ثبات خاصی در ورودی ALU مشترک قرار می‌گیرد. ALU عملی را انجام داده و سپس نتیجه را به ثبات مقصد ارسال می‌نماید. چون ALU یک مدار ترکیبی است بنابراین عمل انتقال ثبات از ثبات مبدأ به ALU واز آنجا به ثبات مقصد در یک پریود پالس ساعت صورت می‌گیرد. ریز عمل شیفت اغلب در یک واحد جدا انجام می‌شود، و گاهی نیز واحد شیفت جزئی از ALU می‌باشد.

مدارهای حساب، منطق و شیفت که در بخش قبل معرفی شدند را می‌توان بصورت ALU واحد با متغیرهای انتخاب مشترک با هم ترکیب کرد. یک طبقه از واحد حساب، منطق و شیفت در شکل ۱۳-۴

1- Arithmetic and Logic Unit

www.m-molaei.mihanblog.com

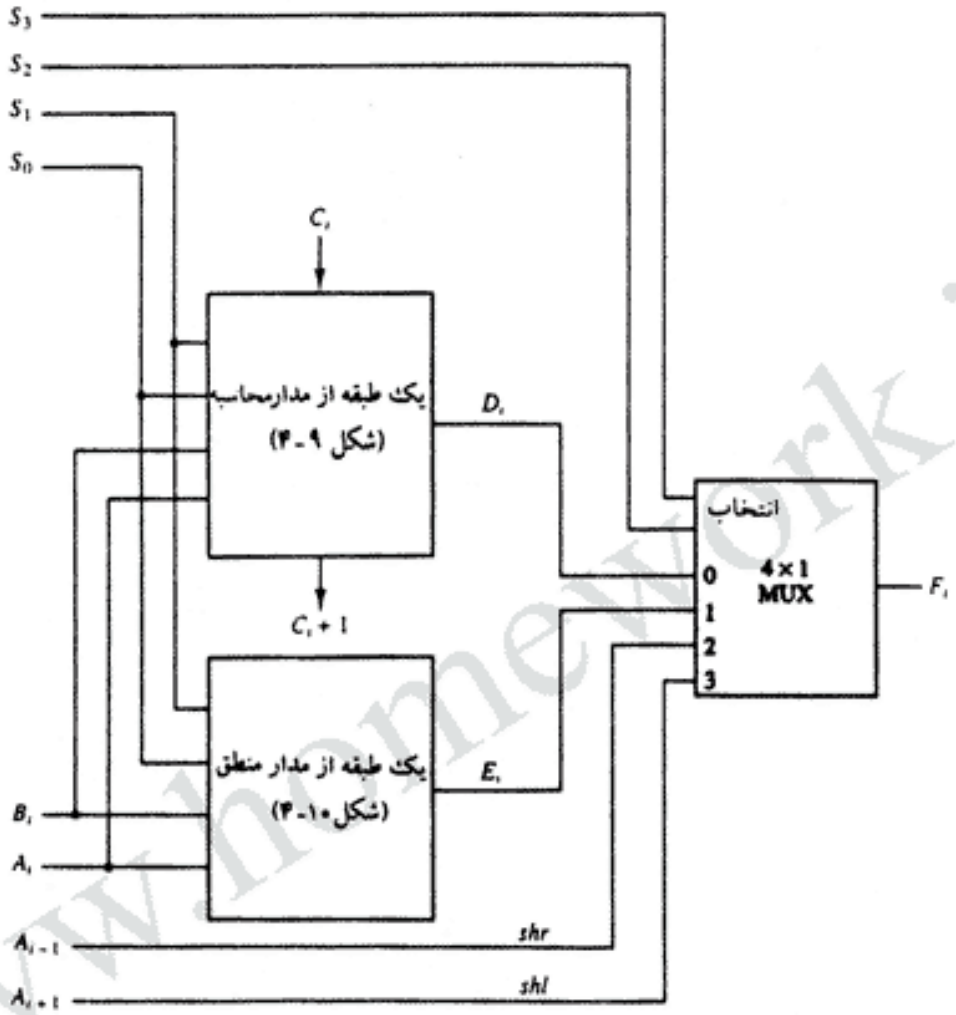

شکل ۱۳-۴ یک طبقه از واحد حساب، منطق و شیفت

دیده می‌شود. زیرنویس i نمایانگر یک طبقه نمونه است. ورودی‌های A_i و B_i به هر دو مدار حساب و منطق اعمال شده‌اند. یک ریزعمل خاصی با ورودی‌های S_1 و S_0 انتخاب می‌شوند. یک مولتی‌پلکسر 4×1 در خروجی، خروجی حسابی E_i یا منطقی H_i را برمی‌گزینند. داده‌ها در این مولتی پلکسر با S_2 و S_3 انتخاب می‌شوند. دو ورودی دیگر داده به مولتی پلکسر، A_{i-1} را برای عمل شیفت به راست و A_{i+1} را برای عمل شیفت به چپ دریافت می‌کند. توجه کنید که دیاگرام تنها یک طبقه را نشان می‌دهد. برای یک ALU با ساختمان n بیتی مدار شکل ۱۳-۴ باید n بار تکرار شود. خروجی نقلی C_{i+1} برای یک طبقه ALU مفروض باید به رقم نقلی C_i طبقه سری بعدی وصل شود. رقم نقلی ورودی به اولین طبقه، C_{in} است که یک متغیر انتخاب برای اعمال حسابی خواهد بود.

مداری که یک طبقه‌اش در شکل ۱۳-۴ مشخص شد. یک عمل حسابی هشت بیتی، چهار عمل

www.m-molaei.mihanblog.com

منطقی، و دو عمل شیفت را اجرا می‌نماید. هر عمل توسط پنج متغیر S_3، S_2، S_1، S_0 و C_{in} انتخاب می‌گردد. رقم نقلی ورودی فقط برای انتخاب اعمال حسابی بکار می‌رود.

جدول ۸-۴ چهارده عمل ALU را لیست نموده است. هشتای اول اعمال حسابی هستند. (جدول ۴-۴ را ببینید) و توسط $S_3S_2=00$ انتخاب می‌شوند. چهار عمل بعدی منطقی هستند (جدول ۱۰-۴ را ببینید) و بوسیله $S_3S_2=01$ انتخاب می‌گردند. ورودی نقلی در طول اعمال منطقی هیچ اثری ندارد و با علامت بی‌اهمیت X مشخص شده است. دو عمل آخر اعمال شیفت هستند که با $S_3S_2=10$, 11 انتخاب می‌شوند. سه ورودی انتخاب دیگر تاثیری برروی شیفت ندارند.

جدول ۸-۴ جدول تابع برای واحد حساب، منطق و شیفت

انتخاب کننده عمل					عمل	تابع
S_3	S_2	S_1	S_0	C_{in}		
0	0	0	0	0	$F = A$	انتقال
0	0	0	0	1	$F = A + 1$	افزایش
0	0	0	1	0	$F = A + B$	جمع
0	0	0	1	1	$F = A + B + 1$	جمع با رقم نقلی
0	0	1	0	0	$F = A + \overline{B}$	تفریق با قرض
0	0	1	0	1	$F = A + \overline{B} + 1$	تفریق
0	0	1	1	0	$F = A - 1$	کاهش A
0	0	1	1	1	$F = A$	انتقال A
0	1	0	0	×	$F = A \wedge B$	AND
0	1	0	1	×	$F = A \vee B$	OR
0	1	1	0	×	$F = A \oplus B$	XOR
0	1	1	1	×	$F = \overline{A}$	متمم کردن A
1	0	×	×	×	$F = \text{shr } A$	شیفت A به راست و به داخل F
1	1	×	×	×	$F = \text{shl } A$	شیفت A به چپ و به داخل F

مسائل

۱-۴ بلاک دیاگرام سخت افزاری مشابه شکل ۲-۴ (الف) که عبارت انتقال ثبات زیر را پیاده سازی کنید را رسم کنید:

$$yT_2:\ R2 \leftarrow R1\ ,\ R1 \leftarrow R2$$

۲-۴ خروجی چهارثبات R0، R1، R2 و R3 از طریق یک مولتی پلکسر 4×1 به ورودی‌های ثبات پنجم R5 وصل شده‌اند. هر ثبات هشت بیتی است. انتقالات لازم توسط چهار متغیر زمانبندی T_0 تا T_3 مطابق زیر تعیین می‌شود

$$T_0 : R5 \leftarrow R0$$

www.m-molaei.mihanblog.com

$$T_1 : R5 \leftarrow R1$$
$$T_2 : R5 \leftarrow R2$$
$$T_3 : R5 \leftarrow R3$$

متغیرهای زمانی دو به دوازهم جدا هستند. یعنی در هرزمان معین فقط یک متغیر 1 است، در حالی که سه متغیر دیگر 0 هستند. بلاک دیاگرامی رسم کنید که نشان دهنده سخت افزار پیاده سازی انتقال ثبات باشد. اتصالات لازم برای چهار متغیر زمانبندی به خطوط انتخاب مولتی پلکسر و ورودی بارکردن ثبات R5 را نیزنشان دهید.

۴-۳ عبارت کنترل شرطی زیر را بوسیله دو عبارت انتقال ثبات با توابع کنترل نشان دهید.

$$\text{If}(P=1) \text{ then } (R1 \leftarrow R2) \text{ else if } (Q=1) \text{ then } (R1 \leftarrow R3)$$

۴-۴ برای اینکه سیستم گذرگاه شکل ۳-۴ اطلاعات را از هر ثبات به هر ثبات دیگر منتقل کند چه باید کرد؟ خصوصاً اتصالاتی راکه باید برای تهیه یک مسیر از خروجی‌های ثبات C به ورودی‌های ثبات A وصل نمود نشان دهید.

۴-۵ یک سیستم گذرگاه مانند آنچه در شکل ۳-۴ دیده شد رسم کنید، ولی از بافرهای سه حالته و دیکدر بجای مولتی پلکسر استفاده نمائید.

۴-۶ یک کامپیوتر دیجیتال دارای سیستم گذرگاه مشترک برای 16 ثبات 32 بیتی است. گذرگاه با مولتی‌پلکسر ساخته شده است.

الف) در هر مولتی پلکسر چند ورودی انتخاب وجود دارد.

ب) اندازه مولتی پلکسر چیست

ج) چند مولتی پلکسر در گذرگاه است

۴-۷ عبارات زیر انتقال در یک حافظه را مشخص می‌کنند. در هر حالت عمل حافظه را توضیح دهید.

الف) $R2 \leftarrow M[AR]$ ب) $M[AR] \leftarrow R3$ ج) $R5 \leftarrow M[R5]$

۴-۸ بلاک دیاگرام سخت افزاری را رسم کنید که عبارات زیر را پیاده سازی کند.

$$x+yZ : AR \leftarrow AR+BR$$

که AR و BR دو ثبات n بیت و x و y و z متغیرهای کنترل‌اند. برای تابع کنترل گیت‌ها را نیز نشان دهید. (بیاد داشته باشید که سمبل + در بخش کنترل عمل OR و در ریزعمل جمع بمعنی بعلاوه است.)

۴-۹ سخت افزاری رانشان دهید که عبارت زیر را پیاده سازی کند. برای تابع کنترل گیت‌ها و برای شمارنده دودویی با ورودی فعال‌ساز (تواناساز) شمارش، بلاک دیاگرام را رسم کنید.

$$xyT_0 + T_1 + y' T_2 : AR \leftarrow AR+1$$

www.m-molaei.mihanblog.com

۴-۱۰ عبارت انتقال ثبات زیر را برای دو ثبات 4 بیتی R1 و R2 ملاحظه کنید

$$xT: R1 \leftarrow R1 + R2$$
$$x'T: R1 \leftarrow R2$$

هربار که T=1 است، اگر x=1 باشد. محتوای R2 به R1 اضافه می‌شود و اگر x=0 باشد R2 به R1 انتقال می‌یابد. دیاگرامی رسم کنید که پیاده سازی سخت افزاری دو عبارت را نشان دهد. برای دو ثبات 4 بیتی، یک جمع کننده 4بیت، و یک مولتی پلکسر چهارتایی 2:1 که ورودی‌ها R1 را انتخاب می‌کند از بلاک دیاگرام استفاده کنید. در دیاگرام نشان دهید که متغیرهای کنترلی x و T چگونه ورودی‌های مولتی‌پلکسر و ورودی بارکردن ثبات R_1 را انتخاب می‌کنند.

۴-۱۱ بااستفاده از یک شمارنده 4 بیتی با بارشدن موازی مانند شکل ۱۱-۲ و یک جمع کننده 4 بیتی مانند شکل ۶-۴، یک بلاک دیاگرام رسم کرده و چگونگی پیاده سازی عبارت‌های زیررا نشان دهید.

$x: R_1 \leftarrow R_1 + R_2$ R_2 را به R1 اضافه کن

$x'y: R_1 \leftarrow R_1 + 1$ R_1 را افزایش بده

که R1 یک شمارنده با بارشدن موازی و R2 یک ثبات 4 بیت است.

۴-۱۲ مدار جمع - تفریق کننده شکل ۷-۴ دارای مقادیر زیر برای ورودی مد M[1] و ورودی‌های داده A و B می‌باشد. در هر حالت، مقادیر خروجی S_3، S_2، S_1، S_0 و C_4 را معین کنید.

	M	A	B
الف	0	0111	0110
ب	0	1000	1001
ج	1	1100	1000
د	1	0101	1010
ه	1	0000	0001

۴-۱۳ یک مدار ترکیبی کاهش گر چهاربیت با چهار مدار تمام جمع کننده بسازید.

۴-۱۴ فرض کنید که مدار چهاربیت شکل ۹-۴ در یک مدار مجتمع قرار گرفته باشد. اتصالات لازم برای دو IC از این نوع را برای ساختن یک مدار حسابی 8 بیتی نشان دهید.

۴-۱۵ یک مدار حسابی با یک متغیر انتخاب s و دو خط ورودی n بیتی A و B طراحی کنید. مدار چهار عمل حسابی زیر را با توجه به نقلی ورودی C_{in} تولید می‌کند. بلاک دیاگرام را برای دو طبقه اول مدار رسم کنید.

1- Mode

www.m-molaei.mihanblog.com

S	$C_{in} = 0$	$C_{in} = 1$
0	D=A+B(جمع)	D = A+1 (افزایش)
1	D=A−1(کاهش)	D = A+$\bar{B}$+1 (تفریق)

۴-۱۶ مدار ترکیبی انتخاب و تولید هر یک از 16 تابع منطقی جدول ۴-۵ را رسم کنید.

۴-۱۷ یک مدار دیجیتال که چهار عمل منطقی OR انحصاری، NOR انحصاری ، NOR و NAND را انجام دهد طراحی کنید. دو متغیر انتخاب بکار برید. دیاگرام منطقی یک طبقه نمونه را نشان دهید .

۴-۱۸ ثبات A عدد هشت بیتی 11011001 را حفظ می‌کند. عملوند B و ریزعمل منطقی لازم را برای تغییر A به هریک از حالات زیر معین کنید

الف) 01101101 (ب) 11111101

۴-۱۹ ثبات‌های 8 بیتی AR ، BR ، CR و DR ابتداً دارای مقادیر زیرند

AR = 11110010

BR = 11111111

CR = 10111001

DR = 11101010

محتوای هشت بیتی هر یک از ثبات‌ها را پس از اجرای هر یک از رشته ریز عمل‌ها مشخص‌کنید.

BR را با هم جمع کن	AR ← AR+BR
DR و CR راه AND کن، BR را افزایش بده	CR ← CR∧ DR , BR ← BR+1
CR را از AR کم کن	AR ← AR − CR

۴-۲۰ یک ثبات هشت بیتی حاوی عدد دودویی 10011100 است. پس از یک شیفت به راست حسابی مقدار ثبات چقدر است؟ با شروع از مقدار اولیه 10011100، مقدار ثبات را پس از یک شیفت به چپ حسابی معین کنید، و بگوئید آیا سرریز وجود دارد؟

۴-۲۱ با شروع از مقدار اولیه R=11011101 رشته مقادیر دودویی را در R پس از یک شیفت به چپ منطقی و بدنبال آن یک شیفت به راست چرخشی، و سپس با یک شیفت به راست منطقی و نهایتاً یک شیفت به چپ چرخشی تعیین کنید.

۴-۲۲ مقدار H در شکل ۴-۱۲ چیست بشرطی که A=1001، S=1، I_R=1 و I_L=0 باشد؟

۴-۲۳ چه چیزی در عبارات انتقال ثبات زیر غلط است

الف) xT: AR ← $\overline{AR}$, AR ← 0 ب) yT: R1 ← R2 , R1 ← R3

ج) zT: PC ← AR , PC ← PC + 1

www.m-molaei.mihanblog.com

۵ سازمان و طراحی یک کامپیوتر پایه

۵-۱ کدهای دستورالعمل‌ها
۵-۲ ثبات‌های کامپیوتر
۵-۳ دستورالعمل‌های کامپیوتر
۵-۴ زمانبندی و کنترل
۵-۵ سیکل دستورالعمل
۵-۶ دستورالعمل‌های ارجاع به حافظه
۵-۷ ورودی - خروجی و وقفه
۵-۸ تشریح کامل کامپیوتر
۵-۹ طراحی کامپیوتر پایه
۵-۱۰ طراحی مدار منطقی انباره

۵-۱ کدهای دستورالعمل‌ها

در این فصل یک کامپیوتر پایه[1] را معرفی می‌کنیم و نشان خواهیم داد که چگونه می‌توان عملکرد آن را توسط عبارات انتقال ثبات مشخص نمود. سازمان کامپیوتر بوسیله ثبات های داخلی‌اش، زمانبندی و ساختار کنترل، و مجموعه دستوراتی که به کار می‌برد تعریف می‌گردد. پس از آن طراحی کامپیوتر مشروحاً انجام شده است. هرچند که کامپیوتر پایه‌ای که در این فصل ارائه شده در مقایسه با کامپیوترهای تجاری بسیار کوچک است، ولی مزیت سادگی آن ما را در ارائه روند طراحی بدون برخورد با اشکالات متعدد، قادر می‌سازد.

سازمان داخلی یک سیستم دیجیتال با رشته ریزعملهایی[2] که روی داده‌های ذخیره شده در ثباتهایش انجام می‌دهد تعریف می‌شود. کامپیوتر دیجیتال همه منظوره[3] قادر به اجرای انواع ریزعملها بوده و بعلاوه می‌توان اجرای عملیاتی با توالی خاص را به آن دیکته کرد. کاربر یک کامپیوتر می‌تواند کنترل پردازش را با استفاده از یک برنامه بدست بگیرد. برنامه هم مجموعه‌ای از دستورالعمل‌هاست که اعمال، عملوندها و توالی رخداد پردازش را مشخص می‌کند. کار پردازش داده را ممکن است بوسیله برنامه جدیدی با دستورات متفاوت و یا با همان دستورات ولی با داده‌های مختلف تغییر داد.

1- Basic Computer 2- Microoperation
3- Generol Purpose Digital Computer

www.m-molaei.mihanblog.com

دستورالعمل کامپیوتر یک کد دودویی است که رشته‌ای از ریزاعمال را برای کامپیوتر مشخص می‌کند. کدهای دستورات همراه با داده‌هایشان در حافظه ذخیره می‌شوند. کامپیوتر هر دستور را ازحافظه خوانده و آن را در یک ثبات کنترل قرار می‌دهد. پس از آن واحد کنترل کد دودویی دستورالعمل را تفسیر می‌کند و بدنبال آن با صادر کردن رشته‌ای از ریزعمل‌ها آن را اجرا می‌نماید. هر کامپیوتر مجموعه دستورالعمل‌های خاص خود را دارد. توانایی در ذخیره و اجرای دستورات، یا مفهوم توانایی برنامه ذخیره شده، مهمترین خاصیت یک کامپیوتر همه منظوره است.

یک کد دستورالعمل مجموعه‌ای از بیت‌هاست که انجام یک عمل خاص را به کامپیوتر فرمان می‌دهد. این کد معمولاً به دوقسمت تقسیم می‌شود و هر یک تفسیر خاص خود را داراست. اصلی ترین بخش کد دستور بخش عمل آنست. کد عمل در یک دستور گروهی ازبیت‌هاست که اعمالی مانند جمع، تفریق، ضرب، شیفت و متمم سازی را تعریف می‌نمایند. تعداد بیت‌های مربوط به عمل یک دستور به تعداد کل اعمال موجود در کامپیوتر بستگی دارد. برای 2^n عمل مستقل از هم (یا کمتر)، کد عمل حداقل n بیتی است. بعنوان توضیحی بیشتر در این مورد، کامپیوتری را با 64 عمل جدا از هم در نظر بگیرید که یکی از آنها عمل ADD باشد. کد عمل شش بیتی و ترکیب 110010 به ADD اختصاص یافته است. وقتی که این کد در واحد کنترل دیکد شود، کامپیوتر سیگنال‌های کنترل خواندن عملوند را از حافظه صادر و آنرا با یک ثبات پردازشگر جمع می‌نماید.

در این مقطع ما باید ارتباط بین یک عمل و یک ریزعمل را در یک کامپیوتر بدانیم. عمل بخشی از دستور ذخیره شده در حافظه است. این بخش که یک کد دودویی است انجام عملی خاص را به کامپیوتر دستور می‌دهد. واحد کنترل دستورالعمل را از حافظه دریافت و بیت‌های عمل را تفسیر می‌کند. سپس رشته‌ای از سیگنال کنترل را برای آغاز اجرای ریزاعمال در ثبات‌های داخلی کامپیوتر صادر می‌نماید. واحد کنترل برای هر کد عمل، رشته‌ای از ریزاعمال لازم را برای تحقق سخت افزاری عمل صادر می‌کند. به همین علت گاهی یک کد عمل را درشت عمل [1] (کلان) هم می‌گویند زیرا مجموعه‌ای از ریزعمل‌ها را مشخص می‌نماید.

بخش عمل در یک کد دستورالعمل، کاری راکه قراراست انجام بگیرد معین می‌کند. این عمل باید برروی داده‌هائی که در ثبات‌های پردازشگر و یا حافظه ذخیره شده‌اند صورت گیرد. بنابراین در کد دستور نه تنها عمل بلکه ثبات و یا حافظه‌هایی که عملوندها در آن‌ها می‌توانند یافت شوند و یا در آنها ذخیره شوند نیز مشخص می‌شود. کلمات حافظه توسط آدرسشان در دستورالعمل معین می‌گردند. ثبات‌های پردازشگر نیز با تخصیص k بیت دودویی دیگر که 2^k ثبات را مشخص می‌کند تعیین می‌شوند. برای تخصیص یک کد دودویی برای دستورات انتخاب‌های متعددی وجود دارد و هر کامپیوتر ساختار کد دستورالعمل خاص خود را داراست. قالب کدهای دستورتوسط طراحان که معماری آن را مشخص می‌نمایند تعیین می‌شود. در این فصل ما قالب کدهای خاصی را برای تشریح سازمان وطراحی کامپیوترهای دیجیتال برمی‌گزینیم.

1- Macrooperation

www.m-molaei.mihanblog.com

سازمان مبتنی بر برنامه ذخیره شده

ساده‌ترین راه سازماندهی یک کامپیوتر داشتن یک ثبات پردازنده و قالب کد دستورالعملی متشکل از دو بخش است. قسمت اول عملی را که انجام خواهد شد مشخص می‌کند و قسمت دوم آدرس را معین می‌نماید. آدرس به کنترل، محل عملوند[1] را در حافظه نشان می‌دهد. این عملوند از حافظه خوانده شده و بر روی آن بعنوان داده ذخیره شده در ثبات پردازشگر عمل می‌شود.

شکل ۱-۵ این نوع سازماندهی را نشان می‌دهد. دستورالعمل‌ها در یک بخش دیگری ذخیره می‌شوند. برای واحد حافظه‌ای با 4096 کلمه به 12 بیت برای مشخص کردن آدرس نیاز است، زیرا $2^{12}=4096$ می‌باشد. اگر هر کد دستورالعمل در یک کلمه 16 بیتی حافظه جای گیرد، چهار بیت برای کد عمل لازم است تا یکی از 16 عمل ممکن را مشخص نماید و نیز 12 بیت برای مشخص کردن آدرس عملوند خواهیم داشت. کنترل یک کد 16 بیتی دستورالعمل را از آن قسمت از حافظه که برنامه در آن است می‌خواند. سپس از بخش 12 بیتی آدرس در دستورالعمل برای خواندن یک عملوند 16 بیتی از ناحیه داده‌ها استفاده می‌شود. آنگاه عملی را که کد عمل مشخص می‌نماید اجرا می‌کند. در کامپیوترهایی که فقط یک ثبات پردازش دارند نام انباره[2] را به آن اختصاص می‌دهند. اعمال در این کامپیوتر معمولاً بر روی عملوند و محتویات انباره AC صورت می‌گیرد.

اگر عمل مربوط به یک کد دستورالعمل نیاز به عملوند نداشته باشد بیت‌های مربوطه برای اهداف

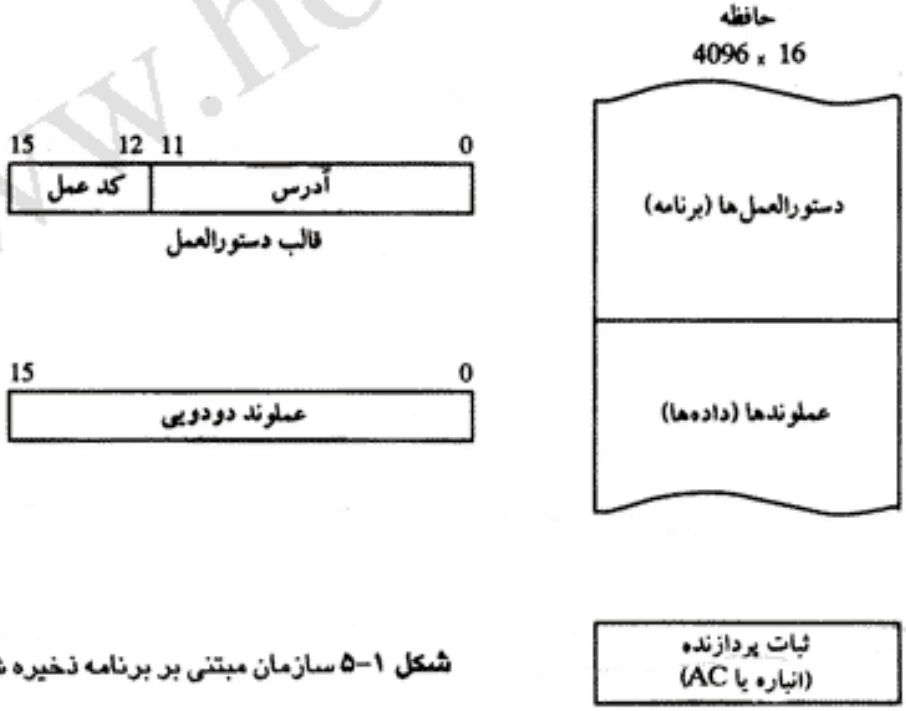

شکل ۱-۵ سازمان مبتنی بر برنامه ذخیره شده

1- Operand 2-Accumulator

www.m-molaei.mihanblog.com

دیگری بکار گرفته می‌شوند. مثلاً، اعمالی مانند پاک کردن[1] AC، متمم کردن AC و افزایش AC روی داده ذخیره شده در AC عمل می‌کنند. این اعمال به عملوندی از حافظه نیازی ندارند. برای این گونه اعمال، بخش دوم کد دستور (بیت‌های 0 تا 11) برای تعیین آدرس حافظه مورد نیاز نیستند و می‌توانند برای اعمال دیگری در کامپیوتر بکار روند.

آدرس غیرمستقیم

گاهی اوقات مناسبتر است از بیت‌های آدرس دستورالعمل نه بعنوان آدرس بلکه عملوند واقعی استفاده شود. در اینصورت گوئیم دستورالعمل دارای عملوند بلافصل[2] است. هر گاه این بخش، آدرس عملوند را مشخص کند گوئیم دستور دارای آدرس مستقیم[3] است. دلیل این نام وجودامکان سومی است که آدرس غیرمستقیم[4] نامیده می‌شودو در آن بیت‌های بیت بخش دوم، آدرس کلمه حافظه‌ای را مشخص می‌کنند که آدرس عملوند در آن قرار دارد. یکی از بیت‌های کد دستور را برای تفکیک آدرس مستقیم و غیرمستقیم می‌توان بکار برد.

به منظور توضیح بیشتر، قالب کد دستورالعمل شکل ۲-۵ (الف) را در نظر بگیرید. این دستورمتشکل است از سه بیت کد عملیات، 12 بیت آدرس و یک بیت مربوط به روش آدرس دهی مستقیم یا غیرمستقیم، که با I نشان داده شده است. بیت I برای آدرس دهی مستقیم برابر 0 و برای آدرس دهی غیرمستقیم 1 می‌باشد. در شکل ۲-۵ (ب) دستورالعملی با آدرس مستقیم نشان داده شده است. این دستورالعمل در آدرس 22 از حافظه قرار دارد. بیت I برابر 0 است بنابراین دستور از نوع آدرس مستقیم است. کد عمل مشخص کننده دستور ADD است و بخش آدرس یک عدد دودویی معادل با 457 می‌باشد. واحد کنترل عملوند را در آدرس 457 یافته و آن را با محتوای AC جمع می‌کند. دستورالعمل موجود در آدرس 35 در شکل ۲-۵ (ج) دارای بیت I=1 است. بنابراین این دستور بعنوان یک دستورالعمل با آدرس غیرمستقیم شناخته می‌شود. بخش آدرس عدد دودویی معادل 300 است. کنترل به آدرس 300 مراجعه می‌نماید تا آدرس عملوند را بیابد. آدرس عملوند در این مورد 1350 است. سپس عملوند حاصل از آدرس 1350 با محتوای AC جمع می‌شود. لذا دستورالعمل‌ها با آدرس غیرمستقیم برای برداشتن عملوند نیاز به دو ارجاع به حافظه دارند. اولین ارجاع برای خواندن آدرس عملوند؛ و دومی برای خواندن خود عملوند است. ما آدرس موثر را در دستورات محاسباتی همان آدرس عملوند و در دستورالعمل‌های انشعاب آدرس هدف یا مقصد[5] تعریف می‌کنیم. بنابراین آدرس موثر در دستورالعمل شکل ۲-۵ (ب) عبارتست از 457 و در دستورشکل ۲-۵ (ج) برابر 1350 می‌باشد.

روش‌های آدرس دهی مستقیم و غیرمستقیم در کامپیوتری که دراین بخش ارائه شده بکار رفته‌اند. کلمه‌ای از حافظه برای نگهداری آدرس عملوند در دستورالعملی که با آدرس غیرمستقیم است بعنوان

1- Clear 2- Immediate 3- Direct Address
4- Indirect Address 5- Destination

www.m-molaei.mihanblog.com

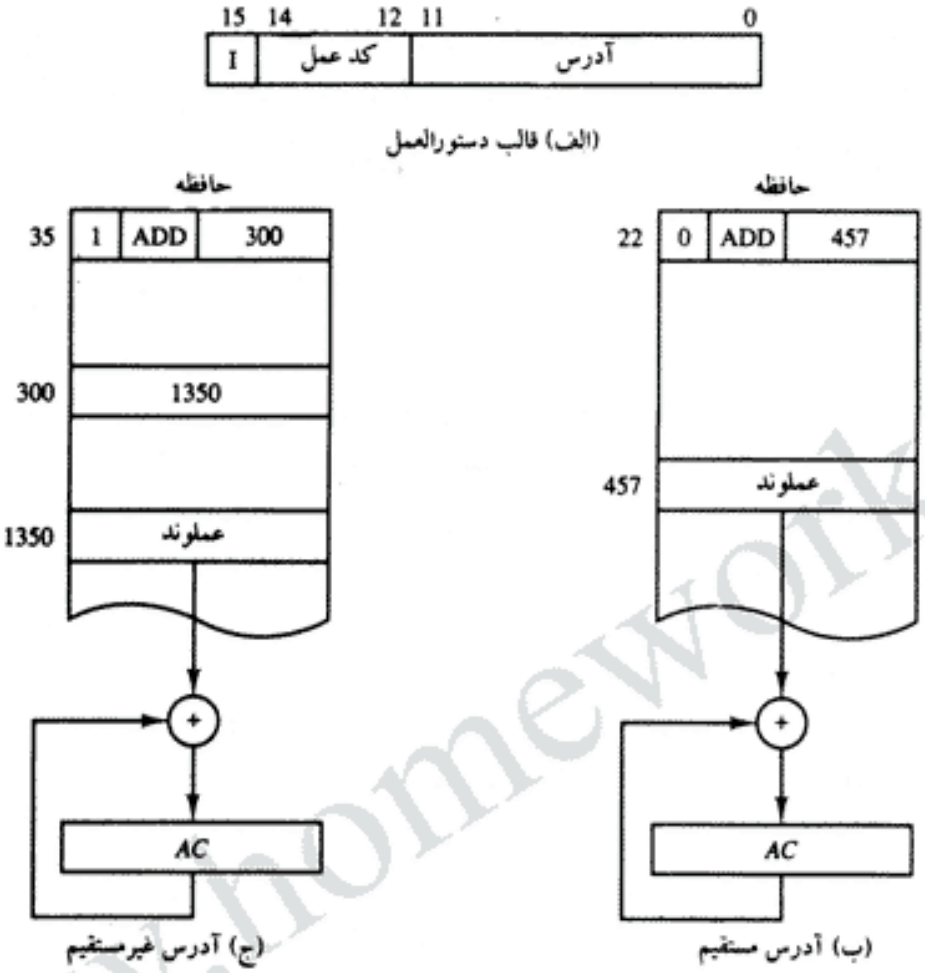

شکل ۲-۵ نمایش آدرس مستقیم و غیرمستقیم

اشاره‌گری به آرایه داده بکار می‌رود. همانطور که در کامپیوترهای تجاری مرسوم است این اشاره‌گر را می‌توان بجای قرار دادن در یک حافظه، در یک ثبات پردازشگر قرار داد.

۲-۵ ثبات‌های کامپیوتر

دستورالعمل‌های کامپیوتر معمولاً در مکان‌هایی از حافظه بطور متوالی ذخیره شده و هر یک بنوبت اجرا می‌گردند. واحد کنترل یک دستور را از آدرس خاصی در حافظه خوانده و آن را اجرا می‌کند. سپس بهمین ترتیب با خواندن دستوربعدی و اجرای آن، روند را ادامه می‌دهد. اینگونه توالی در خواندن و اجرای دستورات، به شمارنده نیاز دارد تا آدرس دستورالعمل بعدی را پس از اتمام اجرای دستور جاری محاسبه نماید. همچنین یک ثبات در واحد کنترل برای ذخیره کد دستورالعمل، پس از خواندن آن از حافظه، لازم است. بعلاوه کامپیوتر به ثبات‌هایی در پردازشگر جهت دستکاری داده‌ها و نیز یک ثبات برای ذخیره‌سازی آدرس حافظه نیاز دارد. این نیازها، وجود ثبات‌های شکل ۳-۵ را در سیستم الزامی می‌دارد.

www.m-molaei.mihanblog.com

این ثبات‌ها در جدول ۱-۵ هم همراه با شرحی مختصر از کارشان و تعداد بیت‌های آنها آورده شده‌اند.

واحد حافظه 4096 کلمه‌ی 16 بیتی ظرفیت دارد. دوازده بیت از کلمه برای مشخص کردن آدرس عملوند لازم است. لذا سه بیت برای بخش عمل دستور و یک بیت برای تعیین مستقیم یا غیرمستقیم بودن آدرس باقی می‌ماند. ثبات داده (DR) عملوند خوانده شده از حافظه را نگه می‌دارد. ثبات انباره (AC) یک ثبات همه منظوره در پردازش است. دستور خوانده شده از حافظه درثبات دستورالعمل (IR) قرار می‌گیرد. ثبات موقت (TR) برای نگهداری موقت داده‌ها در حین پردازش به کار می‌رود.

ثبات آدرس حافظه (AR) 12 بیتی است زیرا عرض آدرس حافظه برابر دوازده است. شمارنده برنامه (PC) نیز 12 بیت دارد و آدرس دستورالعمل بعدی را که پس از اجرای دستور جاری خوانده خواهد شد

جدول ۱-۵ لیست ثابت‌های کامپیوتر ساده

وظیفه	نام ثبات	تعداد بیت‌ها	سمبل ثبات
نگهداری عملوند حافظه	ثبات داده	16	*DR*
نگهداری آدرس حافظه	ثبات آدرس	12	*AR*
ثبات پردازنده	انباره	16	*AC*
نگهداری کد دستور	ثبات دستورالعمل	16	*IR*
نگهداری آدرس دستور	شمارنده برنامه	12	*PC*
نگهداری داده‌های موقت	ثبات موقت	16	*TR*
نگهداری کاراکتر ورودی	ثبات ورودی	8	*INPR*
نگهداری کاراکتر خروجی	ثبات خروجی	8	*OUTR*

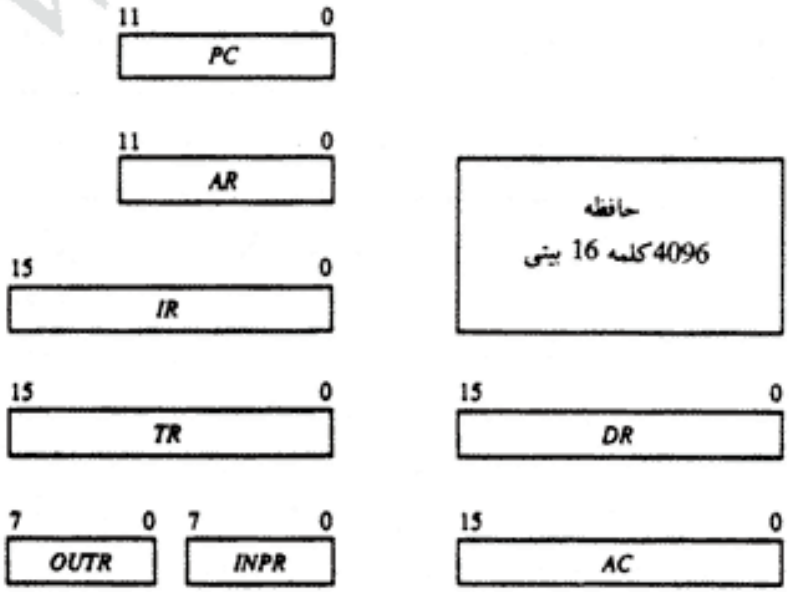

شکل ۳-۵ ثبات‌ها و حافظه کامپیوتر پایه

www.m-molaei.mihanblog.com

نگه‌می‌دارد. PC یک رشته شمارشی را طی می‌نماید و سبب می‌شود تا کامپیوتر دستورات از قبل ذخیره شده در حافظه را متوالیاً بخواند. کلمات دستورالعمل یکی پس از دیگری خوانده شده و اجرا می‌شوند مگر اینکه به دستورانشعاب در برنامه برخورد شود. دستورانشعاب موجب انتقال به یک دستور غیرمتوالی در برنامه که در مکانی دیگر است می‌گردد. در تحقق این انتقال، بخش آدرس دستورانشعاب به PC منتقل می‌شود تا آدرس دستور قابل اجرای بعدی باشد. برای خواندن یک دستورالعمل، محتوای PC به عنوان آدرس به حافظه ارسال شده و بدین ترتیب سیکل خواندن از حافظه آغاز می‌شود. سپس PC به میزان یک واحد افزایش می‌یابد تا آدرس دستور بعدی تولید گردد.

دو ثبات برای ورودی و خروجی بکار رفته‌اند. ثبات ورودی (INPR) یک کاراکتر هشت بیتی را از یک وسیله ورودی دریافت می‌کند. ثبات خروجی (OUTR) یک کاراکتر هشت بیتی را برای یک وسیله خروجی نگه می‌دارد.

سیستم گذرگاه مشترک

کامپیوتر مورد نظر دارای هشت ثبات، یک واحد حافظه و یک واحد کنترل، (که در بخش ۴-۵ ارائه خواهد شد) می‌باشد. برای انتقال اطلاعات از یک ثبات به ثبات دیگر و یا بین حافظه و ثبات‌ها، مسیرهایی باید ایجاد شود. اگر بین خروجی هر ثبات با ورودی ثبات دیگری اتصال برقرار شود، تعداد سیم‌ها بیش از حد زیاد خواهد شد. روش بهتر در انتقال اطلاعات در یک سیستم که دارای تعداد قابل توجهی ثبات است استفاده از گذرگاه مشترک است. دربخش ۳-۴ نشان دادیم که چگونه با استفاده از مولتی پلکسر یا بافرهای سه حالته می‌توان یک گذرگاه سیستم ساخت. اتصالات ثبات‌ها و حافظه‌های کامپیوتر مورد نظر به گذرگاه مشترک فوق در شکل ۴-۵ نشان داده شده است.

خروجی‌های هفت ثبات و حافظه‌ها به گذرگاه مشترک متصل شده‌اند. در هر مقطع زمانی، خروجی خاصی که برای خطوط گذرگاه انتخاب می‌شود توسط مقادیر دودویی انتخاب[1] S_0، S_1 و S_2 معین می‌گردد. مقادیر دهدهی که در امتداد هر خروجی نوشته شده معادل عدد دودویی لازم را برای انتخاب نشان می‌دهد. مثلاً در کنار خروجی DR عدد 3 نوشته شده است، لذا 16 بیت خروجی DR هنگامی روی گذرگاه قرار می‌گیرد که $S_2S_1S_0 = 011$ باشد زیرا این مقدار معادل دودویی عدد 3 است. خطوط گذرگاه مشترک به ورودی‌های همه ثبات‌ها و ورودی داده حافظه‌ها نیز وصل شده‌اند.

هر ثبات خاصی که ورودی LD آن فعال باشد، داده‌ها را با پالس بعدی از گذرگاه دریافت می‌کند. حافظه هم بهنگام فعال شده ورودی "نوشتن"[2] محتوای گذرگاه را دریافت می‌نماید. هنگام فعال شدن ورودی "خواندن"[3] حافظه، خروجی آن روی گذرگاه قرار می‌گیرد.

چهار ثبات DR، AC، IR و TR هر یک 16 بیتی هستند. دو ثبات AR و PC هر یک 12 بیت دارند زیرا آدرس حافظه را نگه می‌دارند. وقتی که محتوای AR یا PC به گذرگاه مشترک 16 بیتی اعمال شود،

1- Select 2- Write 3- Read

www.m-molaei.mihanblog.com

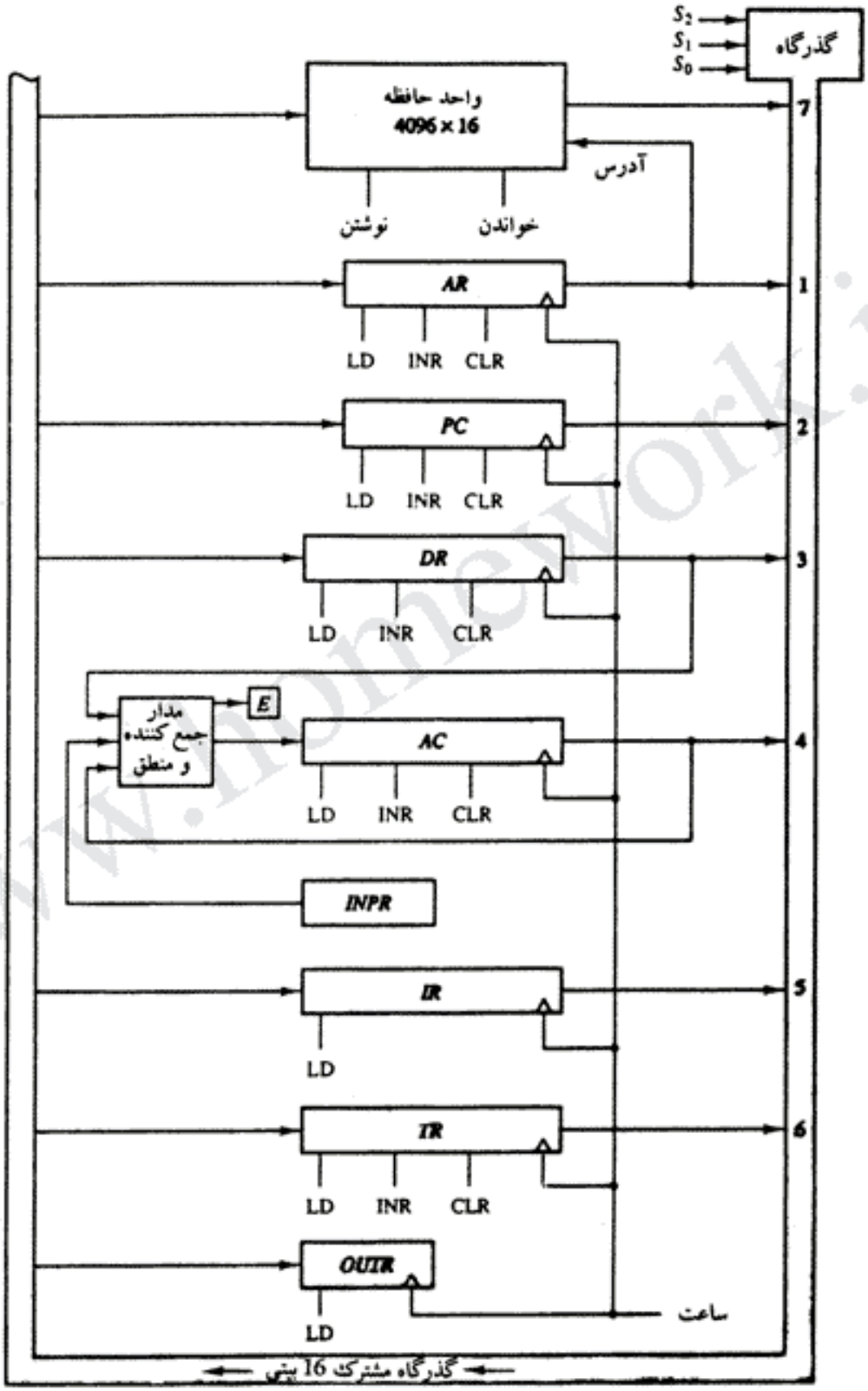

شکل ۴-۵ ثبات‌های کامپیوتر پایه متصل به یک گذرگاه مشترک

www.m-molaei.mihanblog.com

چهار بیت بالا رتبه 0 می‌شوند. وقتی که AR یا PC اطلاعات را از گذرگاه دریافت می‌کنند، تنها 12 بیت پائین رتبه گذرگاه به داخل ثبات منتقل می‌گردد.

ثبات ورودی INPR و OUTR هر یک هشت بیت داشته و با هشت بیت پایین رتبه در گذرگاه ارتباط برقرار می‌کنند. INPR برای گذرگاه، اطلاعات را از خارج تهیه می‌کند ولی OUTR فقط اطلاعات را از گذرگاه دریافت می‌نماید. دلیل این است که INPR کاراکتری را از وسیله خارجی دریافت می‌کند که باید بعداً به AC انتقال یابد. بالعکس OUTR کاراکتر را از AC دریافت و به وسیله خارجی تحویل می‌دهد. ضمناً هیچگونه انتقالی از OUTR به ثبات‌های دیگر صورت نمی‌گیرد.

شانزده خط گذرگاه مشترک، اطلاعات را از شش ثبات و حافظه دریافت می‌کنند. خطوط گذرگاه به ورودی شش ثبات و حافظه متصلند. پنج ثبات دارای سه ورودی کنترل می‌باشند: LD (بارشدن)[1] INR (افزایش)[2] و CLR (پاک شدن)[3]. این نوع ثبات معادل یک شمارنده دودویی با بارشدن موازی و نیز پاک کننده همزمان[4] مطابق شکل ۱۱-۲ است. عمل افزایش با فعال شدن ورودی "شمارش"[5] شمارنده میسر است. دو ثبات هر یک فقط دارای یک ورودی LD می‌باشند. این نوع ثبات در شکل ۷-۲ نشان داده شد.

ورودی داده‌ها و خروجی داده‌های حافظه به گذرگاه مشترک متصل‌اند. ولی ورودی آدرس حافظه به AR متصل است. بنابراین از AR همیشه باید برای معین کردن آدرس حافظه استفاده شود. با استفاده از یک ثبات واحد برای آدرس، نیاز به یک گذرگاه آدرس که در غیراینصورت لازم بود از بین می‌رود. هنگام عمل نوشتن، محتوای هر ثبات می‌تواند بعنوان داده ورودی حافظه مشخص شود. به طور مشابه، هر ثباتی، بجز AC، می‌تواند داده‌های حافظه را پس از عمل خواندن دریافت کند.

شانزده ورودی AC از یک مدار جمع کننده و منطقی می‌آیند. این مدار جمع کننده دارای سه مجموعه ورودی است. یک مجموعه از ورودی‌ها از خروجی AC می‌آید. این خطوط برای پیاده سازی ریزعمل‌هایی[6] مانند متمم سازی AC و شیفت AC بکارمی‌روند. مجموعه ورودی 16 بیتی دیگری از ثبات DR می‌آید. ورودی‌هایی که از DR و AC می‌آیند برای ریزعملهای حسابی و منطقی مانند جمع DR با AC یا AND کردن DR با AC بکار می‌روند. نتیجه جمع به AC و رقم نقلی نهایی[7] به فلیپ فلاپ E (بیت گسترش[8] AC) منتقل می‌شوند. سومین مجموعه هشت بیتی به ثبات ورودی INPR وصل است. عملکرد INPR و OUTR در بخش ۷-۵ شرح داده خواهد شد.

توجه کنید که دریک سیکل ساعت، می‌توان هم محتوای هر ثبات را روی گذرگاه قرار داد و هم بطور همزمان یک عمل را در جمع کننده و مدار منطقی اجرا نمود. لبه پالس سیکل ساعت محتوای گذرگاه را به ثبات معین شده و خروجی جمع کننده و مدار منطقی را به AC منتقل می‌نماید. مثلاً دو

1- Load
2- Increment
3- Clear
4- Synchronous
5- Count
6- Microperation
7- End carry out
8- Extended Ac bit

www.m-molaei.mihanblog.com

ریزعمل

$$DR \leftarrow AC \text{ و } AC \leftarrow DR$$

می‌توانند هم زمان اجرا شوند. این اعمال با قرار گرفتن محتوای AC بر روی گذرگاه (با $S_2S_1S_0=100$)، فعال شدن LD (بارشدن) در ورودی DR، و همزمان با آن انتقال محتوای DR از طریق مدار جمع کننده و منطقی، و فعال شدن LD در ورودی AC انجام می‌شوند. دو انتقال فوق با وقوع لبه پائین رونده پالس ساعت رخ می‌دهد.

۵-۳ دستورالعمل‌های کامپیوتر

کامپیوتر پایه مورد بحث دارای سه قالب دستورالعمل مطابق شکل ۵-۵ می‌باشد. این قالب‌ها 16 بیتی هستند. بخش عمل کد دستور سه بیتی است و مفهوم بقیه بیت‌ها به نوع کد وابسته است. دستورالعمل‌های ارجاع به حافظه از 12 بیت برای تعیین آدرس و 1 بیت برای مشخص کردن روش آدرس دهی I استفاده می‌کنند. برای آدرس دهی مستقیم، I برابر 0 و برای آدرس غیرمستقیم I مساوی 1 است، شکل ۲-۵. دستورالعمل‌های ارجاع به ثبات با کد عملی 111 و یک بیت 0 در منتها الیه سمت چپ آن (بیت 15) قابل تشخیص‌اند. دستورالعمل‌های ثباتی عمل را برروی AC و یا هر تستی برروی آن را مشخص می‌نمایند. در این دستورات عملوندی از حافظه موردنیاز نیست؛ بنابراین از 12 بیت باقیمانده برای مشخص کردن عمل و یا تست موردنظر استفاده می‌شود. بطور مشابه، دستورات ورودی - خروجی نیز نیاز به ارجاع به حافظه ندارند و با کد عملیاتی 111 و 1 در بیت منتهاالیه سمت چپ دستور قابل تشخیص‌اند. بقیه 12 بیت نوع عمل ورودی - خروجی و یا تستی که باید انجام شود را مشخص می‌سازد.

واحد کنترل کامپیوتر نوع دستورالعمل را با توجه به بیت‌های مکان‌های 12 تا 15 دستورالعمل تشخیص می‌دهد. اگر سه بیت کد عمل در مکان‌های 12 تا 14 برابر 111 نباشد دستور از نوع ارجاع به حافظه است و بیت 15 بعنوان بیت روش آدرس دهی I در نظر گرفته می‌شود. اگر سه بیت کد عمل 111

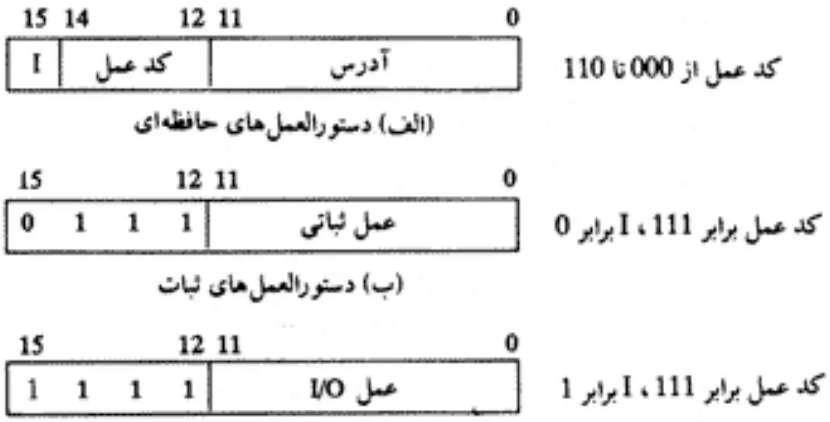

شکل ۵-۵ قالب دستورالعمل‌ها در کامپیوتر پایه

www.m-molaei.mihanblog.com

باشد، واحد کنترل بیت مکان 15 رابررسی می‌نماید. اگر این بیت 0 باشد، دستور ازنوع ارجاع به ثبات است. اگر بیت مذکور 1 باشد، دستور از نوع ورودی - خروجی است. هنگامی که کد عمل 111 باشد بیت مکان 15 با I مشخص می‌شود ولی بعنوان بیت روش آدرسی دهی بکار نمی‌رود.

گفتیم که برای کد عمل تنها سه بیت به کار رفته است. لذا ممکن است به نظر برسد که کامپیوتر به حداکثر هشت عمل محدود شده است. با این وجود، چون دستورات ارجاع به ثبات و ورودی خروجی از 12 بیت باقیمانده کد عمل استفاده می‌کنند، کل دستورالعمل‌ها از هشت تجاوز می‌کند. در واقع در این حال، دستورالعمل‌های مورد استفاده در کامپیوتر 25 خواهد بود

دستورالعمل‌های کامپیوتر در جدول ۲-۵ ملاحظه می‌شوند. سمبل مشخص کننده دستورالعمل‌ها از یک کلمه سه حرفی تشکیل شده و خلاصه عمل را برای برنامه نویس و کاربر مشخص می‌کنند. کد مبنای

جدول ۲-۵ دستورالعمل‌های کامپیوتر پایه

سمبل	کد شانزده شانزدهی $I = 0$	$I = 1$	شرح
AND	0xxx	8xxx	AND کردن کلمه حافظه با AC
ADD	1xxx	9xxx	جمع کردن کلمه حافظه با AC
LDA	2xxx	Axxx	بار کردن کلمه حافظه در AC
STA	3xxx	Bxxx	ذخیره محتوای AC در حافظه
BUN	4xxx	Cxxx	انشعاب نامشروط
BSA	5xxx	Dxxx	انشعاب و ضبط آدرس بازگشت
ISZ	6xxx	Exxx	افزایش و گذر در صورت نتیجه صفر
CLA	7800		پاک کردن AC
CLE	7400		پاک کردن E
CMA	7200		متمم کردن AC
CME	7100		متمم کردن E
CIR	7080		چرخش AC و E به راست
CIL	7040		چرخش AC و E به چپ
INC	7020		افزایش AC
SPA	7010		گذر از دستور بعدی اگر AC مثبت باشد
SNA	7008		گذر از دستور بعدی اگر AC منفی باشد
SZA	7004		گذر از دستور بعدی اگر AC صفر باشد
SZE	7002		گذر از دستور بعدی اگر E صفر باشد
HLT	7001		توقف کامپیوتر
INP	F800		دریافت کاراکتر و انتقال آن به AC
OUT	F400		برداشتن کاراکتر از AC و انتقال آن به خروجی
SKI	F200		گذر مبتنی بر پرچم ورودی
SKO	F100		گذر مبتنی بر پرچم خروجی
ION	F080		فعال کردن وقفه‌ها
IOF	F040		غیرفعال کردن وقفه‌ها

www.m-molaei.mihanblog.com

شانزده برابر با عدد معادل شانزده کد دودویی بکار رفته در دستورالعمل است. با استفاده ازمعادل شانزده،ما 16 بیت کد دستورالعمل را به چهار رقم کاهش می‌دهیم که هر رقم معادل چهار بیت است. دستورالعمل ارجاع به حافظه دارای بخش آدرس 12 بیتی است. این بخش از دستور با سه X مشخص شده و به مفهوم سه رقم در مبنای شانزده است. آخرین بیت دستورالعمل با نماد I مشخص گردیده است. هرگاه I=0 باشد چهار بیت آخر دستور یک رقم مبنای شانزده معادل با 0 تا 6 است. وقتی که I=1 باشد چهار بیت آخر دستور یک رقم مبنای شانزده معادل با 8 تا E می‌باشد.

دستورات ارجاع به ثبات برای مشخص کردن عملوند از 16 بیت استفاده می‌نمایند. چهاربیت سمت چپ همیشه 0111 هستند. که معادل 7 درمبنای شانزده می‌باشد. سه رقم دیگر معادل دودویی 12 بیت باقیمانده را در مبنای شانزده نشان می‌دهند. دستورات ورودی - خروجی هم از تمام 16 بیت برای مشخص کردن عمل استفاده می‌کنند. چهاربیت آخر همیشه 1111 می‌باشند که معادل F در مبنای شانزده است.

کامل بودن مجموعه دستورات

قبل از بررسی عمل‌هایی که دستورات انجام می‌دهند، اجازه بدهید درباره نوع دستوراتی که باید در کامپیوتر در نظر داشت بحث کنیم. یک کامپیوتر باید دستورالعمل‌هایی را داشته باشد که کاربر بتواند بکمک آنها برنامه‌هایی بزبان ماشین برای محاسبه توابعی که قابل محاسبه هستند بنویسد. اگر کامپیوتر دارای دستورالعمل‌های کافی در هر یک از رسته‌های زیر باشد مجموعه دستورات آن کافی تلقی می‌گردد:

۱- دستورالعمل‌های حسابی، منطقی و شیفت

۲- دستورالعمل‌هایی برای تبادل اطلاعات با حافظه و ثبات‌های پردازشگر

۳- دستورات کنترل برنامه همراه با دستورالعمل‌هایی که شرایط وضعیتی[1] راچک می‌کنند

۴- دستورات ورودی و خروجی

دستورات حسابی منطقی قابلیت‌های محاسباتی را برای پردازش داده‌هایی که کاربر مایل است بکار برد فراهم می‌آورند. بخش اعظم اطلاعات دودویی در یک کامپیوتر دیجیتال در حافظه ذخیره می‌شود، ولی تمام محاسبات در ثبات‌های‌پردازشگر انجام می‌گردد. بنابراین کاربر باید امکان انتقال اطلاعات را بین دو واحد داشته باشد. تصمیم‌گیری، از جمله قابلیت‌های مهم در کامپیوترهای دیجیتال است. بعنوان مثال دوعدد را می‌توان مقایسه کرد و اگر اولی بزرگتر از دومی باشد ادامه کار ممکن است با حالتی که دومی از اولی بزرگتر است متفاوت باشد. در اینحالت دستورالعمل‌های کنترل برنامه مانند دستورات انشعاب برای تغییر ترتیب اجرای برنامه بکار می‌روند.دستورات ورودی - خروجی برای ارتباط بین کامپیوتر و کاربر لازمند. برنامه‌ها و داده‌ها باید به حافظه منتقل گردند و نتایج محاسبات باید به کاربر بازگردانده شود.

1- Status Condition

www.m-molaei.mihanblog.com

دستورات لیست شده در جدول ۲-۵ از حداقل مجموعه‌ای تشکیل یافته که قادر است قابلیت‌های ذکر شده دربالا را فراهم آورد. در این جدول یک دستورالعمل حسابی ADD، دو دستور مرتبط با اعمال حسابی منطقی، یعنی متمم کردن AC (CMA) و افزایش AC (INC) وجود دارد. بااین سه دستور می‌توان عددهای دودویی را جمع و تفریق کرد بشرطی که اعداد منفی بشکل متمم 2 علامت دار نشان داده شوند. با استفاده از دستورالعمل های چرخش CIR و CIL می‌توان شیفت‌های حسابی و یاهر گونه شیفت دیگررا انجام داد. ضرب و تقسیم با استفاده از جمع و تفریق امکان پذیر است. سه عمل منطقی وجود دارد: AND، متمم سازی AC (CMA) و پاک کردن AC (CLA). دستور AND و مکمل با هم امکان NAND را فراهم می‌کنند. می‌توان نشان داد که با عمل NAND انجام کلیه اعمال منطقی دو متغیره امکان پذیر است (جدول ۶-۴).

انتقال اطلاعات از حافظه به AC با دستور بارکردن AC (LDA) انجام می‌شود. ذخیره اطلاعات از AC در حافظه هم توسط دستور ذخیره کردن در AC (STA) صورت می‌گیرد. دستورالعمل‌های انشعاب BUN و BSA و ISZ همراه با چهار دستور گذر[1] امکان کنترل برنامه و بررسی شرایط وضعیتی بوجود می‌آورند. دستورالعمل‌های ورودی INP و خروجی OUT موجب انتقال اطلاعات بین کامپیوتر و وسایل خارجی می‌گردند.

هر چند مجموعه دستورالعمل‌ها برای کامپیوتر پایه نسبتاً کافی است ولی کارا نیست زیرا دستوراتی که کراراً بکار می‌روند بسرعت اجرا نمی‌شوند. مجموعه کارایی از دستورات باید شامل دستورالعمل‌های تفریق، ضرب، OR و XOR[2] باشد. در کامپیوتر پایه برای این اعمال باید برنامه نویسی کرد. این برنامه‌ها برای کامپیوتر پایه به همراه مثالهای برنامه نویسی دیگری در فصل ۶ آورده شده است. با استفاده از تعداد محدودی از دستورالعمل‌ها می‌توان جزئیات طراحی منطقی کامپیوتر را نشان داد. مجموعه کامل‌تری از دستورات سبب می‌شود تا طراحی بیش از حد پیچیده شود. با روش انتخابی، ما اصول سازمان کامپیوتر را نشان داده و طراحی را بدون بحث‌های مفصل دنبال خواهیم کرد. در فصل ۸ لیست کاملی از دستورالعمل‌های کامپیوتر که در اغلب کامپیوترهای تجاری، وجود دارد را ارائه خواهیم نمود.

وظیفه هر دستور در جدول ۲-۵ لیست شده است و ریزعمل‌های لازم برای اجرای هر یک از آنها در بخش ۵-۵ تا ۵-۷ آورده شده است. ما فعلاً بدلیل اولویت در آشنایی با واحد کنترل و سازمان آن، این بحث را بتأخیر می‌اندازیم.

۵-۴ زمانبندی و کنترل

زمانبندی همه ثبات‌ها در کامپیوتر پایه بوسیله یک مولد پالس ساعت اصلی کنترل می‌شود. پالس‌های ساعت به همه فلیپ‌فلاپ‌ها و ثبات‌ها، از جمله آنهایی که در واحد کنترل سیستم قرار دارند

1- Skip 2- Exclusive OR (XOR)

www.m-molaei.mihanblog.com

اعمال می‌شوند. پالس‌های ساعت حالت هیچ ثباتی را عوض نمی‌کنند مگر اینکه ثبات توسط یک سیگنال کنترل فعال شود. سیگنال‌های کنترل در واحد کنترل تولید می‌شوند و ورودی‌های کنترل را برای مولتی پلکسر در گذرگاه مشترک، ورودی‌های کنترل در ثبات‌های پردازشگر و ریزاعمال در انباره AC فراهم می‌آورند.

دو نوع سازمان کنترل عمده وجود دارد که عبارتند از: کنترل سخت افزاری و کنترل ریز برنامه نویسی شده. در نوع سخت افزاری، مدار منطقی کنترل با گیت‌ها، فلیپ فلاپ‌ها، دیکدرها و سایر مدارهای دیجیتال پیاده‌سازی می‌شود. حسن این روش داشتن سرعت بالا است که با بهینه کردن آن حاصل می‌شود. در سازمان ریز برنامه نویسی شده اطلاعات کنترل در یک حافظه کنترل ذخیره شده است. حافظه کنترل به صورتی برنامه نویسی می‌شود که رشته ریز عمل‌های لازم را اجرا کند. در کنترل سخت‌افزاری، همانطور که از نامش پیداست، در صورت نیاز به تغییر یا تصحیح آن، باید سیم بندی بین قطعات مختلف را تغییر داد. در کنترل ریزبرنامه‌نویسی شده هر گونه تغییر تنها با تصحیح ریز برنامه در حافظه کنترل امکان پذیر است. در این بخش یک واحد کنترل ریز برنامه نویسی برای کامپیوتر پایه ارائه می‌کنیم. واحد کنترل ریزبرنامه نویسی شده برای کامپیوتری مشابه در فصل ۷ آمده است.

بلاک دیاگرام واحد مزبور در شکل ۶-۵ دیده می‌شود. این واحد از دو دیکدر، یک توالی شمار SC و چند گیت تشکیل شده است. هر دستوری که از حافظه خوانده شود در ثبات دستورالعمل[1] (IR) قرار می‌گیرد. مکان این ثبات در سیستم گذرگاه مشترک در شکل ۴-۵ مشخص شده است. ثبات دستورالعمل که مجدداً در شکل ۶-۵ آورده شده به سه بخش تقسیم شده است: بیت I، کد عمل، و بیت 0 تا 11. کد عمل واقع در بیت‌های 12 تا 14، توسط یک دیکدر 3×8 دیکد می‌شود. هشت خروجی دیکدر با D_0 تا D_7 مشخص شده‌اند. زیر نویس دهدهی مبین مقدار دودویی کد عمل است. بیت 15 دستورالعمل به فلیپ فلاپ I منتقل می‌شود. بیت‌های 0 تا 11 به مدار کنترل اعمال می‌گردند. شمارنده چهاربیتی می‌تواند از 0 تا 15 متوالیاً بشمارد. خروجی‌های این شمارنده به صورت 16 سیگنال زمانبندی T_0 تا T_{15} دیکد می‌شود. مدار داخلی گیت‌های کنترل بعداً بهنگام بررسی مشروحتر طراحی کامپیوتر بدست خواهد آمد.

شمارنده SC را می‌توان بطور همزمان[2] افزایش داد یا پاک کرد (شمارنده شکل ۱۱-۲ ملاحظه شود). اغلب اوقات، شمارنده افزایش می‌یابد تا رشته سیگنالهای زمانبندی متوالی را از خروجی دیکدر ایجاد کند. هر از گاه یکبار این شمارنده 0 می‌شود و سبب می‌گردد تا سیگنال زمانبندی بعدی T_0 شود. مثلاً حالتی را در نظر بگیرید که SC افزایش داده شود و تا سیگنال‌های T_0، T_1، T_2، T_3، T_4 را بطور متوالی فراهم نماید. در T_4، اگر خروجی دیکدر D_3 فعال باشد، SC صفر می‌شود. این موضوع بصورت نمادی با عبارت زیر نشان داده می‌شود:

$$D_3\ T_4: SC \leftarrow 0$$

1- Instruction Register 2- Synchronous

www.m-molaei.mihanblog.com

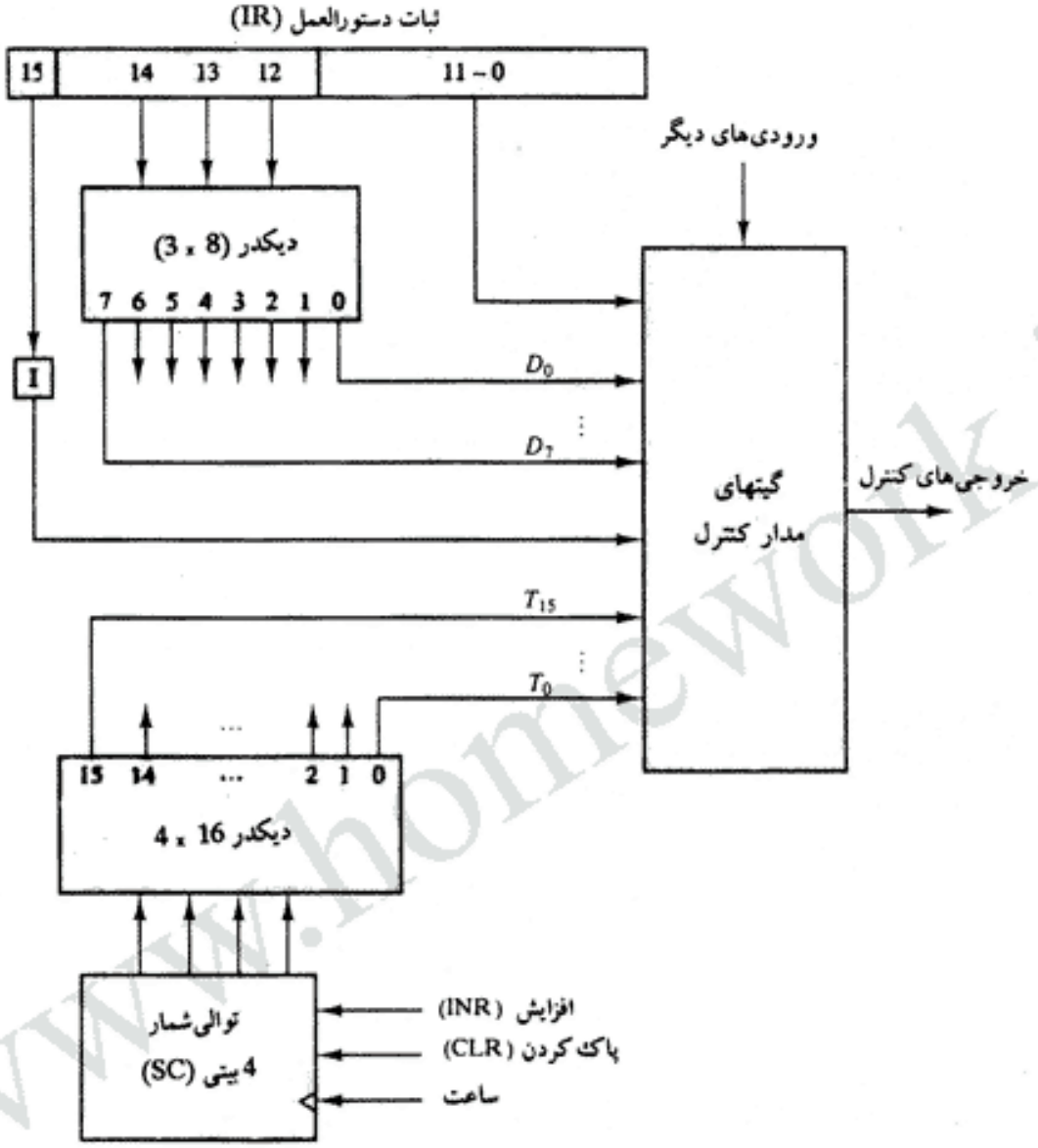

شکل ۶-۵ واحد کنترل کامپیوتر

دیاگرام زمانی شکل ۷-۵ ارتباط زمانی سیگنال‌های کنترل را نشان می‌دهد. شمارنده SC بهنگام لبه مثبت پالس ساعت واکنش نشان داده و عمل می‌کند. در آغاز، ورودی CLR شمارنده SC فعال است. اولین لبه مثبت پالس ساعت، SC را 0 می‌کند که این بنوبه خود سیگنال زمانبندی T_0 را که از دیکدر خارج می‌شود فعال می‌نماید. T_0 در طول یک سیکل پالس ساعت فعال باقی می‌ماند. لبه مثبت پالس T_0 فقط آن دسته از ثباتها را فعال می‌کند که ورودی کنترلشان به سیگنال زمانبندی T_0 متصل باشد. SC با هر لبه مثبت پالس ساعت یک واحد افزایش می‌یابد، مگر اینکه CLR آن فعال باشد. این افزایش سبب تولید سیگنال‌های T_0، T_1، T_2، T_3، T_4 و غیره مطابق شکل می‌گردد (به رابطه بین سیگنال

www.m-molaei.mihanblog.com

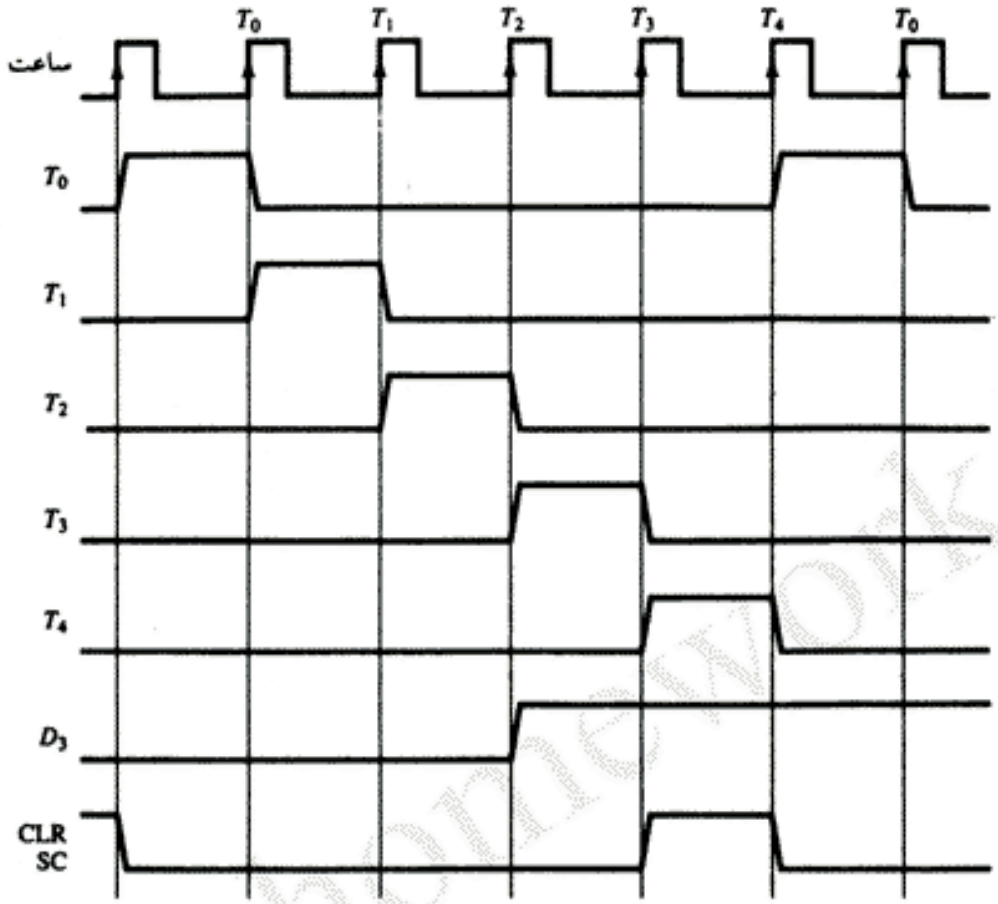

شکل ۷-۵ مثالی از سیگنال‌های زمانبندی واحد کنترل

زمانبندی و لبه مثبت پالس مربوطه توجه کنید). اگر SC صفر نشود، سیگنال‌های زمانبندی با T_5 و T_6 تا T_{15} ادامه یافته و مجدداً به T_0 باز می‌گردند.

سه موج آخر در شکل ۷-۵ نشان می‌دهد که چگونه SC، وقتی که $D_3T_4=1$ است، پاک می‌شود. خروجی D_3 هنگامی فعال می‌شود که سیگنال T_2 پایان یافته باشد. وقتی سیگنال T_4 فعال می‌شود خروجی گیت AND بکار رفته در تابع کنترل D_3T_4 فعال می‌گردد. این به ورودی CLR مربوط به SC اعمال شده است. در لبه مثبت پالس بعد از T_3، یعنی T_4 شمارنده پاک می‌شود. این به نوبه خود سبب می‌شود تا در عوض T_5 که می‌باید با افزایش SC فعال می‌شد، سیگنال T_0 بعلت پاک شدن شمارنده SC تولید شود.

سیکل خواندن یا نوشتن با لبه بالارونده لبه سیگنال زمانبندی آغاز می‌شود. فرض براین است که سیکل زمانی عملکرد حافظه کمتر از سیکل پالس ساعت باشد. با این فرض، سیکل خواندن یا نوشتن توسط یک سیگنال زمانبندی آغاز و در لبه پالس ساعت بعدی خاتمه می‌یابد. سپس لبه پالس برای بارکردن حافظه در یک ثبات بکارمی‌رود. این ارتباط زمانی دربسیاری از کامپیوترها برقرار نیست زیرا معمولاً سیکل زمانی حافظه طولانی‌تر از سیکل پالس ساعت است. در این حالت لازم است زمان

www.m-molaei.mihanblog.com

انتظاری[1] در پردازشگر برای فرصت دادن به حافظه ایجاد کرد تا کلمه حافظه مهیا گردد. برای سهولت در ارائه مطلب ما فرض خواهیم کرد که درکامپیوتر پایه، زمان انتظار لازم نیست.

برای درک کامل عملکرد یک کامپیوتر، باید رابطه زمانی بین لبه‌های پالس ساعت و سیگنال‌های زمانبندی را دانست. بعنوان مثال عبارت انتقال ثبات

$$T_0 : AR \leftarrow PC$$

انتقال محتوای PC را به AR بهنگام فعال شدن T_0 مشخص می‌کند. T_0 در تمام مدت یک سیکل ساعت فعال است. در طول این مدت محتوای PC روی گذرگاه قرار می‌گیرد. (با $S_2S_1S_0=010$) و ورودی بارشدن LD ثبات AR فعال می‌شود. انتقال واقعی تا پایان ساعت و در واقع تا آغاز لبه مثبت پالس بعدی رخ نمی‌دهد. همین لبه SC را از 0000 به 0001 افزایش می‌دهد. پالس ساعت بعدی T_1 را فعال و T_0 را غیرفعال می‌سازد.

۵-۵ سیکل دستورالعمل

برنامه‌ای که در واحد حافظه کامپیوتر ذخیره شده از دنباله‌ای از دستورالعمل‌ها تشکیل شده است. این برنامه طی سیکل‌های اجرایی دستورالعمل اجرا می‌شود. هر سیکل دستورالعمل نیز خود به مجموعه‌ای ازسیکل‌های جزیی یا فازها تقسیم می‌شود. در کامپیوتر پایه هر سیکل دستور متشکل از فازهای زیر است .

۱- برداشت یک دستور از حافظه

۲- دیکد کردن دستور

۳- خواندن آدرس مؤثر

۴- اجرای دستورالعمل

پس از پایان مرحله ۴، کنترل به مرحله ۱ بازگشته و برداشت[2]، دیکد و اجرای[3] دستور بعدی را انجام می‌دهد. این فرآیند بطور نامحدود ادامه می‌یابد مگر اینکه کامپیوتر با دستور HALT مواجه شود.

برداشت و دیکد

در آغاز شمارنده برنامه، PC، با آدرس اولین دستورالعمل برنامه بار می‌شود. شمارنده SC پاک شده و در نتیجه سیگنال T_0 را تولید می‌نماید. پس از هر پالس ساعت، SC یک واحد افزایش می‌یابد تا رشته سیگنال‌های T_0، T_1، T_2 و غیره متوالیاً تولید گردند. ریزعمل‌های مربوط به فاز برداشت و دیکد را می‌توان توسط عبارات انتقال ثبات زیر مشخص نمود.

$T_0 : AR \leftarrow PC$

1- Wait 2- Fetch 3- Execute

www.m-molaei.mihanblog.com

$T_1 : IR \leftarrow M[AR]\ ,\ PC \leftarrow PC + 1$

$T_2 : D_0,\ldots D_7 \leftarrow$ دیکد ، $AR \leftarrow IR\ (0\text{-}11), I \leftarrow IR(15)$

از آنجا که فقط AR به ورودی‌های آدرس حافظه متصل می‌باشد، لازم است که در حین سیگنال زمانبندی T_0، آدرس از PC به AR منتقل شود. سپس با خواندن دستورالعمل از حافظه، در سیگنال زمانبندی T_1، مقدار دستور در ثبات دستورالعمل قرار می‌گیرد. همزمان باعمل اخیر، PC یک واحد افزایش می‌یابد تا حاوی دستورالعمل بعدی در برنامه باشد. در زمان T_2، کد عمل موجود در IR ، دیکد می‌شود و بیت غیرمستقیم به فلیپ فلاپ I منتقل می‌گردد و نهایتاً بخش آدرس دستورالعمل به AR انتقال می‌یابد. توجه داشته باشید که SC پس از هر پالس ساعت افزایش می‌یابد تا سیگنال‌های T_0، T_1، T_2 متوالیاً تولید گردند.

شکل ۸-۵ چگونگی پیاده سازی دو عبارت انتقال ثبات را در سیستم گذرگاه نشان می‌دهد. برای فراهم کردن مسیر داده‌ها در انتقال PC به AR، باید سیگنال زمانبندی T_0 را به مدار اعمال نمائیم تا اتصالات زیر فراهم شود.

۱- قرار دادن محتوای PC روی گذرگاه با ورودی‌های انتخاب کننده $S_2S_1S_0=010$

۲- انتقال محتوای گذرگاه به AR با توانا کردن ورودی LD مربوط به AR

پالس ساعت بعدی انتقال از PC به AR را موجب می‌شود زیرا $T_0=1$ است. برای پیاده کردن عبارت دوم

$$T_1: IR \leftarrow M[AR],\quad PC \leftarrow PC + 1$$

لازم است با استفاده از سیگنال زمانبندی T_1 اتصالات زیر را در سیستم گذرگاه برقرار کنیم.

۱- ورودی خواندن حافظه فعال شود

۲- محتوای حافظه به کمک $S_2S_1S_0=111$ روی گذرگاه قرار گیرد.

۳- محتوای گذرگاه با توانا شدن LD ثبات IR، به آن منتقل گردد.

۴- PC با توانا شدن ورودی INR، یک واحد افزایش می‌یابد.

شکل ۸-۵ بخشی از گذرگاه سیستم را همراه با اتصالات T_0 و T_1 به ورودی‌های کنترل ثبات‌ها، حافظه‌ها و ورودی‌های انتخاب کننده نشان می‌دهد. چون توابع کنترلی دیگری که اعمال مشابهی را انجام می‌دهند نیز وجود دارند لذا گیت‌های OR چند ورودی در دیاگرام آورده شده‌اند.

تعیین نوع دستورالعمل

سیگنال زمانبندی بعدی که پس از دیکد شدن فعال است T_3 می‌باشد. در مدت زمان T_3، واحد

www.m-molaei.mihanblog.com

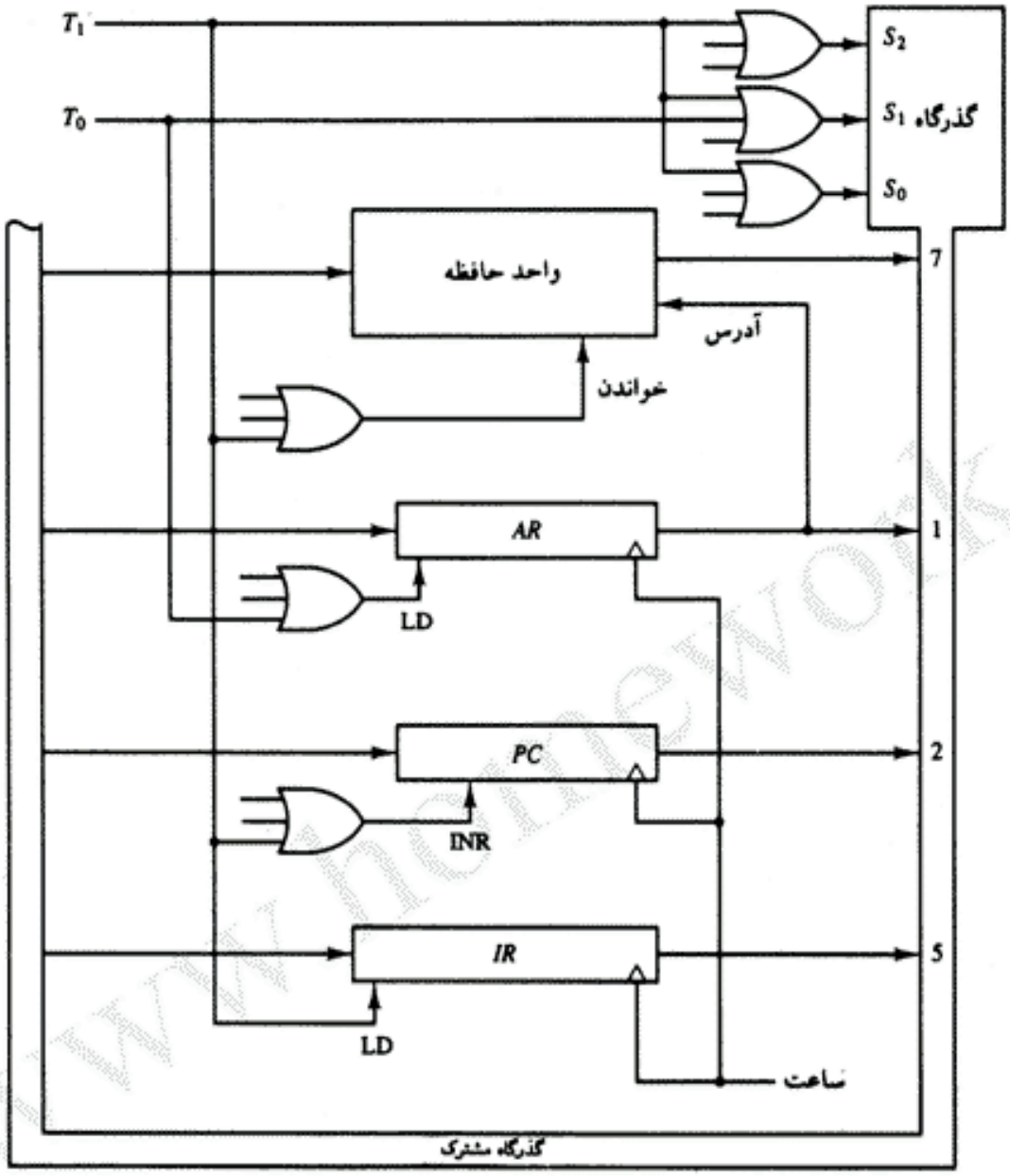

شکل ۸-۵ انتقال ثبات‌های مربوط به فاز برداشت

کنترل نوع دستوری راکه درست چند لحظه قبل خوانده شده معین می‌کند. فلوچارت شکل ۹-۵ آرایش اولیه‌ای را برای سیکل دستورالعمل و چگونگی تعیین نوع دستورات را توسط کنترل پس از دیکد شدن نشان می‌دهد. سه نوع دستورالعمل موجود در کامپیوتر پایه در شکل ۵-۵ دیده می‌شود.

اگر کد عمل برابر با 111 باشد خروجی D_7 دیکدر 1 خواهد بود. با ملاحظه شکل ۵-۵ دیده می‌شود که اگر $D_7=1$ باشد دستور از نوع ارجاع به ثبات یا ورودی- خروجی است. برای $D_7=0$ کد عمل یکی از هفت نوع دیگر 000 تا 110 خواهد بود که همگی از نوع ارجاع به حافظه می‌باشند. سپس کنترل اولین

www.m-molaei.mihanblog.com

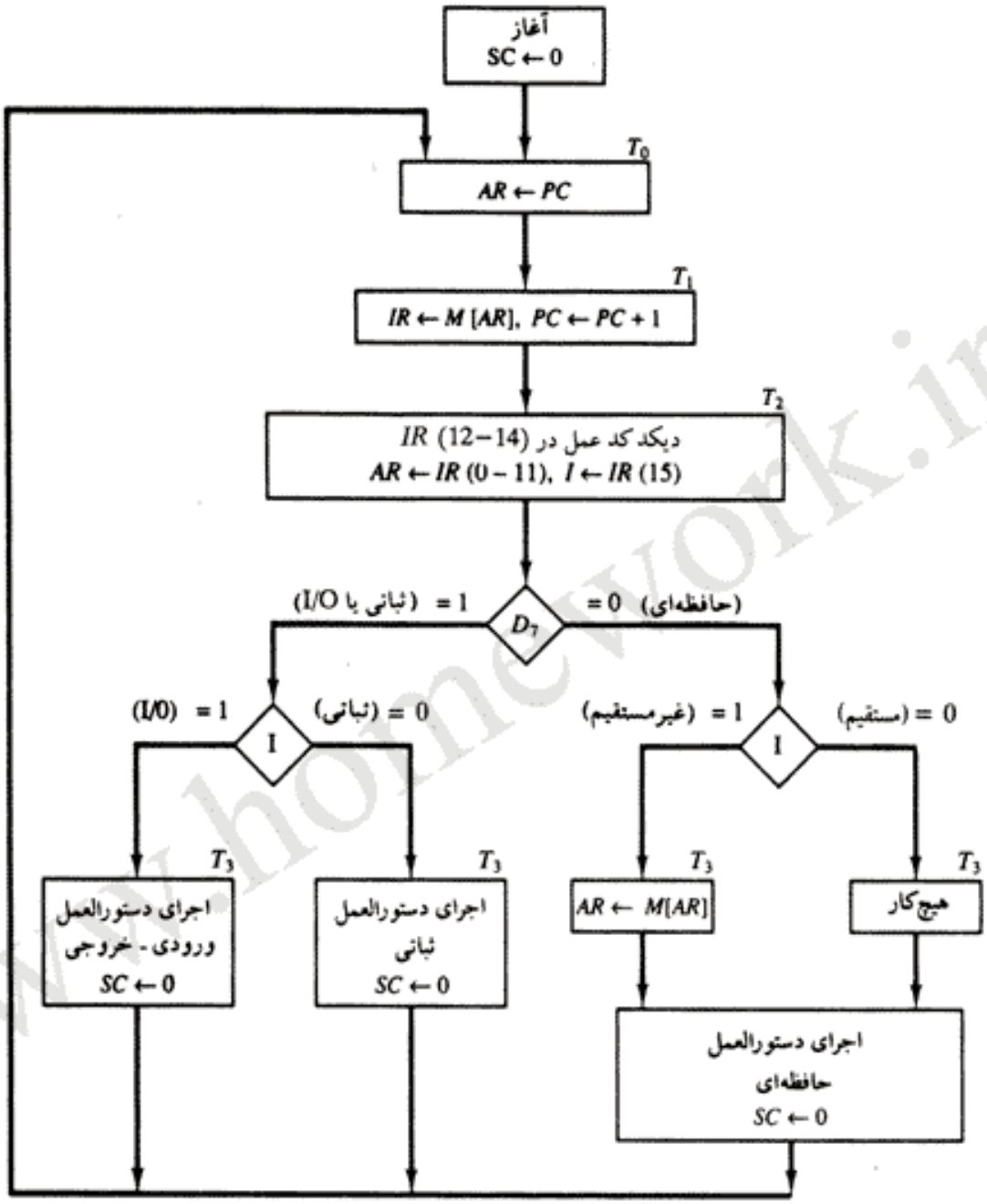

شکل ۹–۵ فلوچارت سیکل دستورالعمل (آرایش اولیه)

بیت دستورالعمل راکه در این لحظه در فلیپ فلاپ I است چک می‌کند. اگر $D_7=0$ و $I=1$ باشد دستور از نوع ارجاع به حافظه با آدرس غیرمستقیم است. در اینصورت لازم است که آدرس موثر از حافظه خوانده شود. ریزعمل مربوط به حالت آدرس غیرمستقیم توسط عبارت انتقال ثبات زیر صورت می‌گیرد.

$$AR \leftarrow M[AR]$$

www.m-molaei.mihanblog.com

در ابتدا، AR بخش آدرس دستورالعمل را در خود دارد. این آدرس در طول مدت خواندن حافظه بکار می‌رود. کلمه‌ای که توسط آدرس موجود در AR معین می‌شود از حافظه خوانده شده و روی گذرگاه مشترک قرار می‌گیرد. سپس ورودی LD مربوط به AR فعال می‌شود تا آدرس غیرمستقیم 12 بیتی با ارزش کمتر کلمه حافظه را دریافت نماید.

سه نوع دستورالعمل موجود به چهار مسیر فرعی جداگانه تقسیم می‌شوند. عمل انتخاب شده بوسیله سیگنال مرتبط با T_3 فعال می‌گردد که برای چهارمسیر توسط روابط زیر مشخص می‌شود.

D'_7IT_3 : $AR \leftarrow M[AR]$

$D'_7I'T_3$: هیچ کار

$D_7I'T_3$: اجرای دستور ارجاع به ثبات

D_7IT_3 : اجرای یک دستور ورودی - خروجی

وقتی که دستورالعمل ارجاع حافظه با $I=0$ پیش آید، لازم نیست کاری انجام شود زیرا در این حالت آدرس موثر از قبل در AR است. با این وجود شمارنده SC، وقتی که $D'_7T_3 = 1$ باشد، باید افزایش یابد تا اجرای دستورالعمل ارجاع به حافظه با متغیر زمانی T_4 ادامه یابد. یک دستورالعمل ارجاع به ثبات یا ورودی - خروجی با پالس ساعت مربوط به T_3 اجرا می‌شود. پس از اجرای دستور، SC پاک شده وکنترل با $T_0=1$ به فاز برداشت باز می‌گردد.

دقت کنید که شمارنده SC با هر لبه مثبت پالس افزایش یافته و یا پاک می‌شود. ما در این جا این قرارداد را می‌پذیریم که بازاء هر افزایش عبارت $SC \leftarrow SC + 1$ را ننویسیم ولی بطور ضمنی می‌دانیم که کنترل به مرحله بعدی منتقل می‌شود. چنانچه قرار باشد SC پاک شود عبارت $SC \leftarrow 0$ را خواهیم نوشت.

در این بخش انتقال‌های ثباتی لازم برای اجرای دستورات ارجاع به ثبات ارائه شده است. دستورالعمل‌های ارجاع به حافظه در بخش بعد شرح داده شده‌اند. دستورالعمل‌های ورودی - خروجی در بخش ۷-۵ توضیح داده شده‌اند.

دستورالعمل‌های ارجاع به ثبات

این نوع دستورات وقتی که $D_7=1$ و $I = 0$ است توسط کنترل قابل تشخیص‌اند. بیت‌های 0 تا 11 این دستورات برای تعیین یکی از 12 دستورالعمل بکار می‌روند. این 12 بیت در IR (0-11) قرار دارند و در طول T_2 نیز به AR منتقل شده‌اند. توابع کنترل و ریزعمل‌ها برای دستورات ارجاع به ثبات در جدول ۳-۵ لیست شده‌اند. این دستورالعمل‌ها با انتقال پالس ساعت در T_3 اجرا می‌شوند. هر یک از توابع کنترل به یک $D_7I'T_3$ نیاز دارند که ما آن را به r نشان می‌دهیم. توابع کنترل توسط یکی از بیت‌های IR (0-11) از هم متمایز می‌گردند. با تخصیص نماد یا سمبل B_i به بیت i از IR، همه توابع کنترلی را می‌توان با rB_i نشان داد. مثلاً دستورالعمل CLA دارای کد مبنای شانزده 7800 است (جدول ۲-۵

www.m-molaei.mihanblog.com

جدول ۳-۵ اجرای دستورالعمل‌های ثباتی

		$D_7I'T_3 = r$ مشترک در همه دستورالعملهای ثباتی	
		$IR(i) = B_i$ بیتی در IR (0–11) که عمل را مشخص می‌کند	
	r:	$SC \leftarrow 0$	پاک کردن SC
CLA	rB_{11}:	$AC \leftarrow 0$	پاک کردن AC
CLE	rB_{10}:	$E \leftarrow 0$	پاک کردن E
CMA	rB_9:	$AC \leftarrow \overline{AC}$	متمم کردن AC
CME	rB_8:	$E \leftarrow \overline{E}$	متمم کردن E
CIR	rB_7:	$AC \leftarrow \text{shr } AC,\ AC(15) \leftarrow E,\ E \leftarrow AC(0)$	شیفت چرخشی به راست
CIL	rB_6:	$AC \leftarrow \text{shl } AC,\ AC(0) \leftarrow E,\ E \leftarrow AC(15)$	شیفت چرخشی به چپ
INC	rB_5:	$AC \leftarrow AC + 1$	افزایش AC
SPA	rB_4:	If $(AC(15) = 0)$ then $(PC \leftarrow PC + 1)$	گذر در صورت مثبت بودن
SNA	rB_3:	If $(AC(15) = 1)$ then $(PC \leftarrow PC + 1)$	گذر در صورت منفی بودن
SZA	rB_2:	If $(AC = 0)$ then $(PC \leftarrow PC + 1)$	گذر در صورت صفر بودن AC
SZE	rB_1:	If $(E = 0)$ then $(PC \leftarrow PC + 1)$	گذر در صورت صفر بودن E
HLT	rB_0:	$S \leftarrow 0$ S یک فلیپ‌فلاپ آغاز و پایان است	توقف کامپیوتر

ملاحظه شود)، که معادل عدد دودویی 0000 0000 1000 0111 می‌باشد. اولین بیت 0 است که معادل با I' می‌باشد. سه بیت بعدی کد عمل را تشکیل می‌دهند و از خروجی D_7 دیکدر قابل تشخیص‌اند. بیت 11 در IR برابر 1 است که از B_{11} قابل تشخیص است. بنابراین تابع کنترلی که ریز عملیات را برای این دستور آغاز می‌کند $D_7I'T_3B_{11}$=rB11 خواهد بود. اجرای دستورالعمل ارجاع به ثبات در زمان T_3 پایان می‌پذیرد. شمارنده SC پاک شده و کنترل برای برداشت دستوربعدی با T_0 به عقب برمی‌گردد.

هفت دستور اول ثباتی، اعمال پاک کردن، مکمل سازی، چرخش و افزایش روی ثبات‌های AC و E را انجام می‌دهند. چهار دستوربعدی موجب گذر[1] (رد شدن) از دستور بعدی در صورت برقرار بودن یک شرط معین می‌شود. این گذر با افزایش PC صورت می‌گیرد (علاوه برافزایش آن در فاز برداشت دستورالعمل در فاز T_1). عبارت‌های کنترل شرطی را باید بخشی از شرایط کنترلی تلقی کرد. هرگاه بیت علامت AC، AC(15)=0 شود محتوای آن یک عدد مثبت است و اگر AC=1 باشد منفی است. اگر تمام فلیپ فلاپ های ثبات صفر باشند محتوای AC صفر است. دستور HLT فلیپ فلاپ استارت - استاپ[2] را پاک می‌کند که موجب توقف شمارنده SC می‌گردد. برای بکار انداختن مجدد کامپیوتر فلیپ - فلاپ استارت - استاپ باید بصورت دستی 1 شود.

۶-۵ دستورالعمل‌های ارجاع به حافظه

در تعیین ریزعملهای موردنیاز برای اجرای هر دستورالعمل، لازم است تابعی که باید آنرا اجرا کند دقیقاً تعریف شود. با نگرشی به جدول ۲-۵، که در آن دستورالعمل‌ها تعریف شدند، می‌بینیم که برخی

1- skip جدول ۳-۵ اجرای دستورات ارجاع به ثبات

2- Start – stop

www.m-molaei.mihanblog.com

از دستورات شرح مبهمی دارند. دلیل این است که این دستورات با جملات طولانی توصیف شده‌اند و فضای کافی برای چنین توضیح طولانی در جدول وجود ندارد. حال ما نشان خواهیم داد که دستور ارجاع به حافظه کاملاً با توجه به علائم و زبان انتقال ثبات قابل تعریف است.

جدول ۴-۵ هفت دستور ارجاع به حافظه را نشان‌می‌دهد.خروجی دیکد شده D_i برای $i=0,1,2,3,4,5,6$ متعلق به هر دستور نیز در جدول آورده شده است. آدرس موثر در ثبات AR و در مقطع T_2 بهنگام $I=0$ و یا در T_3 با $I=1$ جای می‌گیرد. اجرای دستورهای حافظه‌ای با سیگنال زمانبندی T_4 شروع می‌شود. توصیف سمبلیک هر دستور هم در جدول برحسب علائم انتقال ثبات مشخص شده است. اجرای واقعی هر دستور در سیستم نیاز به یک رشته ریزعمل دارد. دلیل این است که داده‌های ذخیره شده در حافظه نمی‌توانند مستقیماً پردازش شوند. این داده‌ها باید ابتدا از یک حافظه خوانده شده و در ثباتی قرار گیرند که مدارهای منطقی بتوانند روی آنها عمل کنند. حال ما عملکرد هر دستور را توضیح داده و توابع کنترل و ریزعمل‌های لازم رابرای اجرای آنها لیست می‌کنیم. فلوچارتی که تمام این ریز اعمال را در اختیار می‌گذارد در آخر این بخش آمده است.

AND با AC

این دستور عمل منطقی AND بر روی جفت بیت‌های AC و حافظه‌ای که توسط آدرس مؤثرش معین می‌شود را انجام می‌دهد. نتیجه عمل فوق در انتها به AC منتقل می‌شود. ریزعمل‌هایی که این دستورالعمل را اجرا می‌کنند عبارتند از

$$D_0\ T_4:\ DR \leftarrow M[AR]$$
$$D_0\ T_5:\ AC \leftarrow AC \wedge DR\ ,\ SC \leftarrow 0$$

تابع کنترل این دستور خروجی دیکدر D_0 را بکار می‌برد زیرا این خروجی وقتی که عمل AND با

جدول ۴-۵ دستورالعمل‌های حافظه‌ای

سمبل	دیکدر عمل	توضیح سمبلیک
AND	D_0	$AC \leftarrow AC \wedge M[AR]$
ADD	D_1	$AC \leftarrow AC + M[AR],\quad E \leftarrow C_{out}$
LDA	D_2	$AC \leftarrow M[AR]$
STA	D_3	$M[AR] \leftarrow AC$
BUN	D_4	$PC \leftarrow AR$
BSA	D_5	$M[AR] \leftarrow PC,\quad PC \leftarrow AR + 1$
ISZ	D_6	$M[AR] \leftarrow M[AR] + 1$ If $M[AR] + 1 = 0$ then $PC \leftarrow PC + 1$

www.m-molaei.mihanblog.com

کد 000 اجرا می‌شود فعال می‌گردد. دو سیگنال زمانبندی برای اجرای دستور فوق لازم است. لبه پالس‌مربوط به سیگنال T_4، عملوند را از حافظه به DR انتقال می‌دهد. لبه پالس بعدی یعنی T_5، نتیجه عمل AND بر روی AC و DR را به AC منتقل و SC را هم صفر می‌کند که این خود سبب واگذاری کنترل به سیگنال T_0 می‌گردد تا سیکل دستورالعمل جدیدی آغاز شود.

ADD با AC

این دستور محتوای حافظه مشخص شده توسط آدرس موثر را با مقدار AC جمع می‌کند. حاصل جمع به AC و رقم نقلی خروجی C_{out} به فلیپ‌فلاپ E (بیت گسترش انباره)[1] منتقل می‌شود. ریز اعمال لازم برای این دستور عبارتست از

$$D_1\ T_4:\ DR \leftarrow M[AR]$$

$$D_1\ T_5:\ AC \leftarrow AC + DR,\quad E \leftarrow C_{out},\quad SC \leftarrow 0$$

مشابه با دستور قبل دو سینگال زمانی T_4 و T_5 بکار رفته‌اند ولی خروجی D_1 دیکدر بجای D_0 که در عمل AND بکار رفت فعال است. پس از برداشت و دیکد دستور تنها یک خروجی دیکدر فعال خواهد بود و این خروجی رشته ریزعملهایی که واحد کنترل هنگام اجرای یک دستورالعمل حافظه‌ای دنبال می‌کند را تعیین می‌نماید.

LDA: بارکردن AC

این دستور محتوای حافظه‌ای که توسط آدرس موثرش مشخص شده را به AC منتقل می‌کند.

$$D_2\ T_4:\ DR \leftarrow M[AR]$$

$$D_2\ T_5:\ AC \leftarrow DR\ ,\ SC \leftarrow 0$$

با بازنگری مجدد شکل ۴-۵ ملاحظه می‌شود که مسیر مستقیمی از گذرگاه به AC وجود ندارد. مدار جمع کننده و منطقی، اطلاعات را از DR دریافت می‌کند که قابل انتقال به AC است. بنابراین لازم است تا ابتدا کلمه حافظه به DR فراخوانده شده و سپس از DR به AC منتقل شود. دلیل عدم ارتباط گذرگاه به AC، تاخیری است که در مدارهای جمع کننده و منطقی وجود دارد. در اینجا فرض بر این است که زمان لازم برای خواندن از حافظه و انتقال به گذرگاه و مدارهای جمع کننده و منطقی بیش از یک پالس ساعت است. با عدم اتصال گذرگاه به ورودی‌های AC می‌توانیم زمان یک سیکل ساعت را برای هر ریز عمل حفظ کنیم.

1- Extended AC

www.m-molaei.mihanblog.com

STA: ذخیره کردن AC در حافظه

این دستور محتوای AC را درحافظه‌ای که با آدرس موثرش مشخص شده ذخیره می‌نماید. چون خروجی AC به گذرگاه وصل است و ورودی حافظه هم به گذرگاه متصل شده، می‌توانیم این دستور را با یک ریز عمل انجام دهیم.

$$D_3\ T_4:\ M[AR] \leftarrow AC\ ,\ SC \leftarrow 0$$

BUN: انشعاب بدون شرط

این دستور برنامه را به دستورالعملی که توسط آدرس موثرش مشخص شده منتقل می‌نماید. بخاطر داشته باشید که PC آدرس دستوری که در سیکل بعدی خوانده می‌شود را در خود نگمیدارد. PC در زمان T_1 افزایش می‌یابد تا برای دستور بعدی در برنامه آماده باشد. دستورالعمل BUN به برنامه نویس امکان می‌دهد تا دستوری را در خارج از رشته متوالی برنامه مشخص کند و در این حالت گوئیم برنامه بدون شرط انشعاب یافته است. این دستورالعمل با یک ریز عمل اجرا می‌شود.

$$D_4\ T_4:\ PC \leftarrow AR\ ,SC \leftarrow 0$$

آدرس موثر از AR و از طریق گذرگاه مشترک به PC منتقل می‌شود. با پاک شدن SC، کنترل به T_0 منتقل می‌گردد. سپس دستور بعدی توسط مقدار جدید در PC از حافظه برداشت و اجرا می‌گردد.

BSA: انشعاب با ذخیره آدرس برگشت

این دستور برای انشعاب به بخشی از برنامه که زیرروال[1] یا رویه خوانده می‌شود مفید است. هروقت این دستور اجرا شود BSA آدرس دستور بعدی راکه در PC موجود است در حافظه‌ای که توسط آدرس موثر معین می‌شود ذخیره می‌نماید. سپس آدرس موثر بعلاوه 1 به PC منتقل می‌شود تا بعنوان آدرس اولین دستور در زیرروال مورد استفاده قرارگیرد. این عمل در جدول ۴-۵ همراه با عبارت انتقال ثبات در زیر آمده است.

$$M[AR] \leftarrow PC\ ,\ PC \leftarrow AR+1$$

یک مثال عددی که نشان دهنده چگونگی بکار رفتن این دستور است در شکل ۱۰-۵ دیده می‌شود فرض بر این است که دستور BSA در حافظه 20 قرار گرفته باشد. بیت I برابر 0 و بخش آدرس دستور 135 تصور می‌شود. پس از فازهای برداشت و دیکد، PC حاوی 21 خواهد بود که آدرس دستور بعدی در برنامه است (این همان آدرس بازگشت است). AR حاوی آدرس موثر 135 است. این مطلب در قسمت (الف) شکل ملاحظه می‌گردد. دستورالعمل BSA عمل عددی زیر را اجرا می‌نماید.

$$M[135] \leftarrow 21\ ,\ PC \leftarrow 135+1 = 136$$

1- Subroutine

www.m-molaei.mihanblog.com

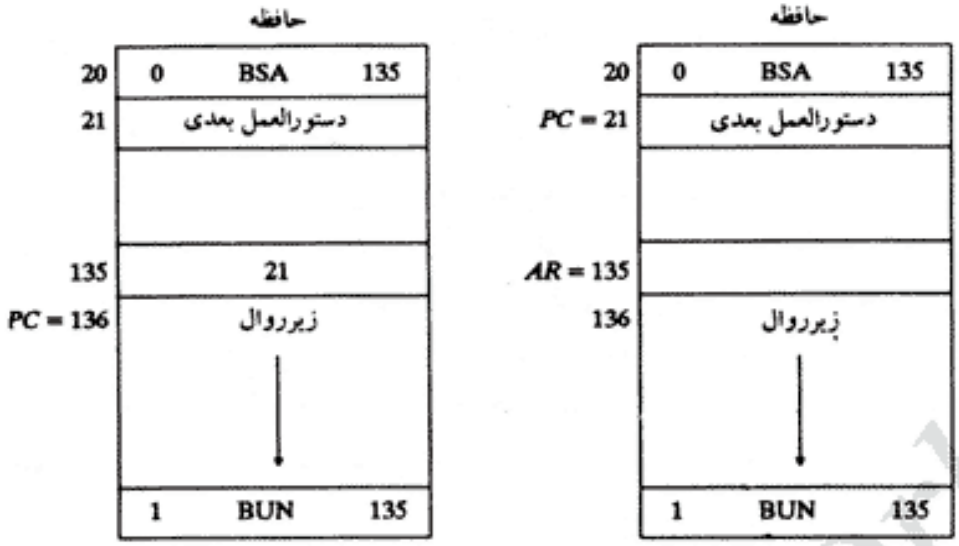

(الف) حافظه، PC، AR در زمان T_4

(ب) حافظه و PC پس از اجرا

شکل ۱۰-۵

نتیجه این عمل در بخش (ب) از شکل مزبور دیده می‌شود. آدرس بازگشت 21 در حافظه 135 ذخیره شده و کنترل از 136 زیرروال بکار خود ادامه می‌دهد. بازگشت به برنامه اصلی (در آدرس 21) توسط دستور BUN که در انتهای زیرروال قرار دارد انجام می‌شود. وقتی این دستور اجرا شود کنترل آدرس موثر را که در مکان 135 قرار دارد و همان آدرس 21 است می‌خواند. پس از اجرای BUN، آدرس 21 به PC منتقل می‌شود و در نتیجه دستور واقع در آدرس بازگشت اجرا خواهد شد.

دستورالعمل BSA عملی را انجام می‌دهد که معمولاً به آن فراخوانی[1] زیرروال می‌گویند. دستور BUN در انتهای زیر روال عملی را که به آن بازگشت از زیرروال گویند انجام می‌دهد. در بسیاری از کامپیوترهای تجاری آدرس برگشت از زیرروال در یکی از ثباتهای پردازشگر یا در بخشی از حافظه بنام پشته[2] ذخیره می‌شود. این موضوع در بخش ۷-۸ مشروحاً توضیح داده خواهد شد.

امکان اجرای دستور BSA در یک پالس ساعت، در صورتی که از سیستم گذرگاه کامپیوتر پایه استفاده کنیم، میسر نیست. برای استفاده صحیح از حافظه و گذرگاه، دستور BSA باید با دو ریزعمل زیر اجرا شود

$$D_5\ T_4:\ M[AR] \leftarrow PC\ ,\ AR \leftarrow AR+1$$
$$D_5\ T_5:\ PC \leftarrow AR\ \ ,\ SC \leftarrow 0$$

سیگنال زمانبندی T_4 یک عمل نوشتن در حافظه را آغاز می‌کند و طی آن محتوای PC را روی گذرگاه قرار می‌دهد، و ورودی INR مربوط به AR را فعال می‌کند. نوشتن در حافظه و افزایش AR تالبه پالس

1- Call
2- Stack

www.m-molaei.mihanblog.com

بعدی تکمیل می‌گردد. در T_5 گذرگاه برای انتقال AR به PC مورد استفاده قرار می‌گیرد.

ISZ: افزایش و گذر اگر نتیجه صفر

این دستور کلمه‌ای که توسط آدرس موثر مشخص می‌شود را یک واحد افزایش می‌دهد و اگر مقدار افزایش یافته 0 شود، PC را یک واحد افزایش می‌دهد. برنامه نویس معمولاً یک عدد منفی را (بفرم متمم 2) در حافظه قرار می‌دهد. این عدد منفی مرتباً افزایش می‌یابد و نهایتاً به صفر می‌رسد. در این لحظه PC یک واحد اضافه می‌شود تا از دستور بعدی در برنامه گذر[1] کند.

چون امکان افزایش کلمه در داخل حافظه ممکن نیست، لازم است کلمه به DR منتقل و در DR یک واحد افزایش و سپس به حافظه بازگردانده شود. این کار با ریزعمل‌های زیر انجام می‌شود:

$D_6\ T_4$: DR ← M[AR]

$D_6\ T_5$: DR ← DR+1

$D_6\ T_6$: M[AR] ← DR if (DR=0) then (PC←PC+1),SC←0

فلوچارت کنترل

فلوچارت نمایش اجرای ریزعمل‌های مربوط به هفت دستورالعمل ارجاع به حافظه در شکل ۱۱-۵ نشان داده شده است. توابع کنترل در بالای هرچهارگوشه آمده است. ریز عمل‌های اجرا شده در T_4، T_5 و T_6 به مقدار کد عمل بستگی دارد. این مطلب در فلوچارت توسط شش مسیر مختلف مشخص شده که هر یک از آنها پس از دیکد شدن دستورالعمل توسط کنترل انتخاب می‌شوند. شمارنده برنامه SC در هر حالت پس از آخرین سیگنال زمانبندی ، 0 می‌شود. این امر باعث انتقال کنترل به سیگنال زمانبندی T_0 برای آغاز سیکل دستورالعمل بعدی می‌گردد.

توجه کنید که برای اجرای طولانی ترین دستورالعمل (ISZ) به هفت سیگنال زمانبندی نیاز داریم. لذا کامپیوتر را می‌توان با یک شمارنده سه بیتی SC طراحی کرد. دلیل بکارگیری چهاربیت در SC این است که سیگنال‌های زمانی لازم برای سایر دستورات در بخش تمرینات میسر باشد.

۵-۷ ورودی - خروجی و وقفه[2]

یک کامپیوتر مادامی که با محیط خارج خود ارتباط برقرار نکرده است نمی‌تواند مفید واقع شود. دستورات و داده‌های ذخیره شده در حافظه باید از برخی وسایل خارجی متصل به ورودی گرفته شوند. نتایج محاسبات هم باید از طریق نوعی وسیله خروجی به کاربر انتقال یابد. کامپیوترهای تجاری مجهز به انواع وسایل ورودی و خروجی هستند. برای نمایشی از اساسی ترین ملزومات ارتباطی ورودی و

1- Skip 2- Interrupt

www.m-molaei.mihanblog.com

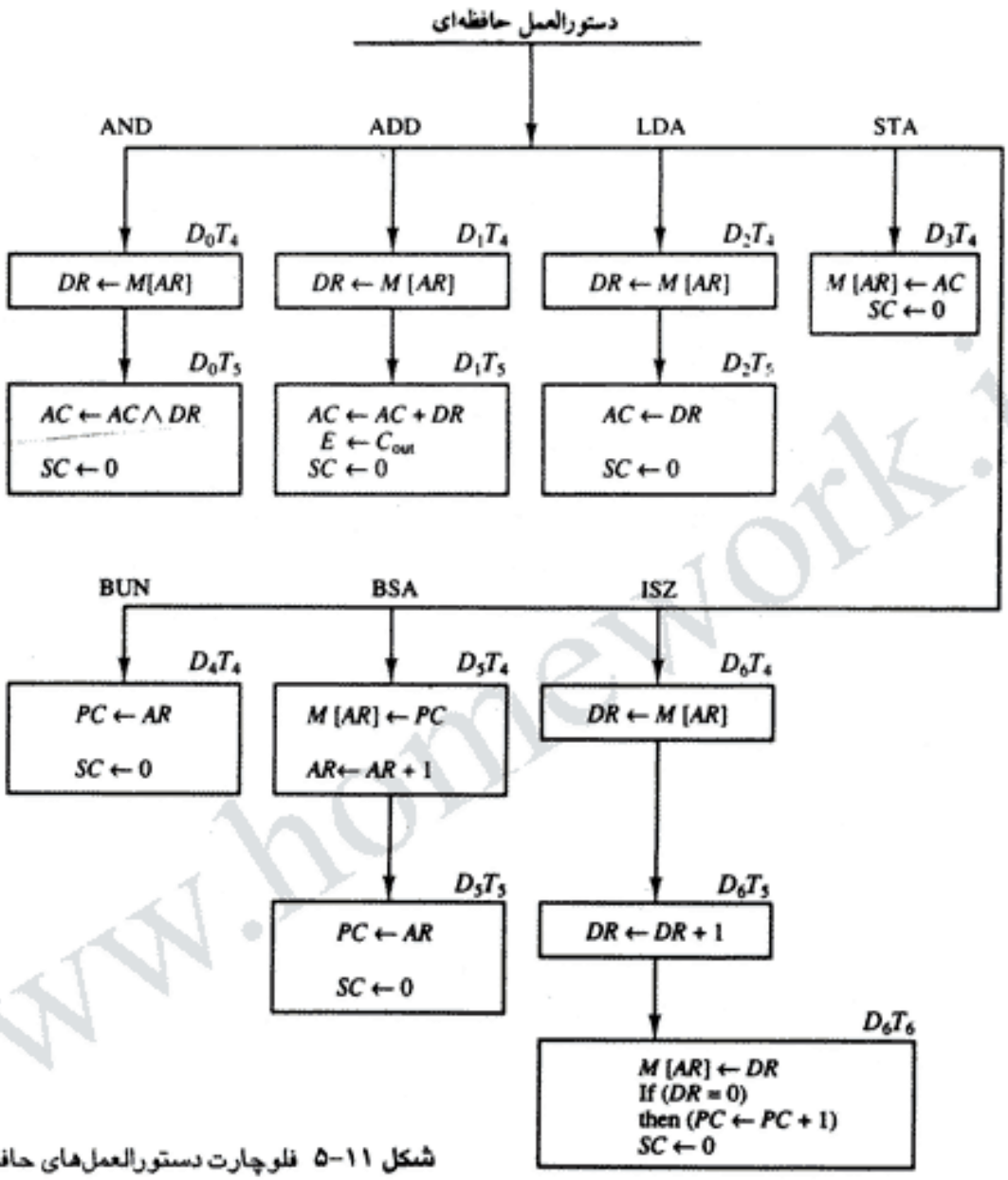

شکل ۱۱-۵ فلوچارت دستورالعمل‌های حافظه‌ای

خروجی، ما واحد پایانه‌ای را با صفحه کلید و چاپگر نشان خواهیم داد. سازمان ورودی - خروجی در فصل ۱۱ بحث خواهد شد.

آرایش ورودی - خروجی

پایانه، اطلاعات سری را ارسال و دریافت می‌کند. هر یک از کمیت‌های اطلاعاتی حاوی یک کد الفباء عددی هشت بیتی است. اطلاعات سری وارده از صفحه کلید بداخل INPR شیفت داده می‌شود. اطلاعات سری چاپگر در OUTR ذخیره می‌گردد. این دو ثبات بایک مدار واسط وسیله جانبی بطور سری وبا

www.m-molaei.mihanblog.com

AC ارتباط موازی دارند. آرایش ورودی - خروجی در شکل ۱۲-۵ دیده می‌شود. مدار واسط وسیله ارسال‌کننده[1] (فرستنده) اطلاعات سری را از صفحه کلید دریافت و به INPR می‌فرستد. مدار واسط دریافت کننده،[2] اطلاعات را از OUTR دریافت وبه چاپگر ارسال می‌دارد. عملکرد مدار واسط در بخش ۳-۱۱ تشریح شده است.

ثبات INPR از هشت بیت تشکیل و اطلاعات الفبا عددی را در خود نگه می‌دارد. پرچم یک بیتی FGI یک فلیپ فلاپ کنترل است و این پرچم هر وقت اطلاعات جدیدی دروسیله ورودی موجود باشد برابر 1 می‌شود و وقتی کامپیوتر این اطلاعات را پذیرفت برابر 0 می‌گردد. این پرچم برای همزمان کردن سرعت جریان اطلاعات بین وسیله ورودی و کامپیوتر لازم است. فرآیند انتقال اطلاعات بقرار زیر است. در ابتدا به پرچم ورودی FGI مقدار 0 داده می‌شود. وقتی کلیدی روی صفحه کلید فشار داده می‌شود، یک کد الفبا عددی هشت بیتی بطور سری به INPR شیفت پیدا کرده و پرچم FGI برابر 1 می‌گردد. مادامی که این پرچم 1 است محتوای INPR قابل تغییر بوسیله کلید دیگر نیست. کامپیوتر بیت پرچم را چک می‌نماید، اگر پرچم 1 باشد، اطلاعات از INPR بطور موازی به AC منتقل و FGI پاک

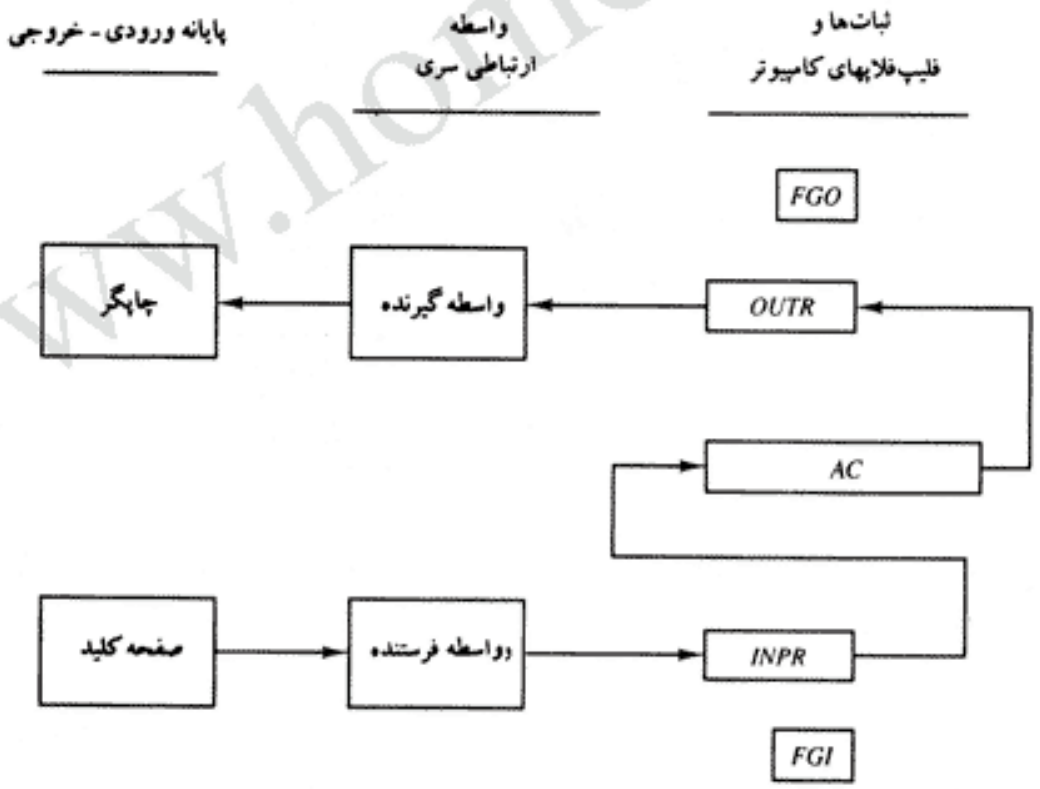

شکل ۱۲-۵ آرایش ورودی- خروجی

1- Transmitter Interface 2- Reciever Interface

www.m-molaei.mihanblog.com

می‌شود. به محض پاک شدن پرچم، اطلاعات جدید حاصل از کلید جدید می‌تواند وارد INPR گردد. ثبات خروجی OUTR بطور مشابه کار می‌کند ولی جهت انتقال اطلاعات معکوس است. در آغاز پرچم خروجی FGO برابر 1 است. کامپیوتر این پرچم را چک می‌کند؛ اگر برابر 1 باشد، اطلاعات از AC بطور موازی به OUTR منتقل و FGO پاک می‌شود. وسیله جانبی خروجی اطلاعات کد شده را پذیرفته و کاراکتر مربوطه را چاپ و درپایان FGO را 1 می‌کند. کامپیوتر مادامی که FGO برابر O است اطلاعاتی را در OUTR ذخیره نمی‌کند زیرا صفربودن FGO نشانه این است که خروجی در حال چاپ کاراکتر است.

دستورات ورودی - خروجی

دستورات ورودی و خروجی برای تبادل اطلاعات از ثبات AC، و چک بیت‌های پرچم برای کنترل وقفه مورد نیازند. دستورات ورودی و خروجی دارای کد عملیاتی 1111 بوده و هنگامی که $D_7=1$ و $I=1$ باشد توسط کنترل قابل تشخیص اند. بیت‌های دیگر معین‌کننده دستورالعمل خاص موردنظر هستند. توابع کنترل و ریزعمل‌های ورودی - خروجی در جدول ۵-۵ لیست شده‌اند. اجرای این دستورات با لبه پالس ساعت T_3 آغاز می‌شود. همه توابع کنترل نیاز به رابطه بولی D_7IT_3 دارند که برای راحتی، آنرا با P نشان می‌دهیم. هر تابع کنترل خاص مورد نظر توسط یکی از بیت‌های IR(6-11) از دیگری تفکیک می‌شود. با فرض نمایش بیت iام IR با B_i تمام توابع کنترل را می‌توان با PB_i نشان داد که در آن i از 6 تا 11 تغییر می‌کند. شمارنده SC وقتی که $P=D_7IT_3=1$ باشد پاک می‌شود.

دستور INP اطلاعات ورودی را از INPR به هشت بیت پائین رتبه AC انتقال داده و پرچم ورودی را پاک می‌کند. دستور OUT هشت بیت پائین رتبه AC را به ثبات OUTR منتقل و پرچم خروجی را 0 می‌نماید. دو دستور بعدی در جدول (۵-۵) وضعیت پرچم‌ها را تست نموده و در صورت 1 بودن موجب گذر از دستور بعدی می‌شوند. دستورالعملی که از آن گذر می‌شود معمولاً یک دستور انشعاب برای بازگشت و کنترل مجدّد پرچم است. اگر پرچم 0 باشد از دستور انشعاب گذر نمی‌شود. ولی اگر پرچم 1 باشد دستور انشعاب گذر شده و دستوری از نوع ورودی یا خروجی اجرا گردد. (مثال‌هایی از برنامه‌های ورودی و خروجی در بخش ۸-۶ آمده است). دو دستور آخر یک فلیپ فلاپ IEN وقفه را

جدول ۵-۵ دستورالعمل‌های ورودی- خروجی

$D_7IT_3 = p$ (مشترک در همه دستورالعمل‌های ورودی - خروجی)
$IR(i) = B_i$ [بیتی در IR(0-11) که دستورالعمل را مشخص می‌کند]

	p:	$SC \leftarrow 0$	پاک کردن SC
INP	pB_{11}:	$AC(0\text{-}7) \leftarrow INPR,\quad FGI \leftarrow 0$	دریافت کاراکتر ورودی
OUT	pB_{10}:	$OUTR \leftarrow AC(0\text{-}7),\quad FGO \leftarrow 0$	ارسال کاراکتر خروجی
SKI	pB_9:	If $(FGI = 1)$ then $(PC \leftarrow PC + 1)$	گذر بر اساس پرچم ورودی
SKO	pB_8:	If $(FGO = 1)$ then $(PC \leftarrow PC + 1)$	گذر بر اساس پرچم خروجی
ION	pB_7:	$IEN \leftarrow 1$	روشن کردن فعال‌ساز وقفه
IOF	pB_6:	$IEN \leftarrow 0$	خاموش کردن فعال‌ساز وقفه

www.m-molaei.mihanblog.com

پاک و یا برقرار[1] می‌نمایند (می‌نشاند). هدف از IEN به همراه بحث مربوط به وقفه بیان شده است.

وقفه برنامه

فرآیند ارتباطی بحث فوق بنام انتقال تحت کنترل برنامه خوانده می‌شود. کامپیوتر بطور مداوم بیت پرچم را چک کرده ووقتی آن را 1 بیابد انتقال را آغاز می‌کند. بدلیل تفاوت سرعت جریان اطلاعات بین کامپیوتر و وسیله ورودی - خروجی کارآیی این نوع انتقال پائین است. برای درک این مطلب، کامپیوتری را در نظر بگیرید که می‌تواند سیکل دستور را در $1\mu s$ انجام دهد. فرض کنید که وسیله ورودی - خروجی می‌تواند اطلاعات را حداکثر با میزان 10 کاراکتر در ثانیه منتقل نماید. این سرعت معادل با 100,000 میکروثانیه برای هر کاراکتر می‌باشد. وقتی که کامپیوتر بیت پرچم را چک می‌کند و تصمیم می‌گیرد اطلاعات را انتقال ندهد دو دستورالعمل اجرا می‌شود. این بدان معنی است که در سرعت ماکزیمم، کامپیوتر بین هر دو انتقال 50000 بار پرچم را چک خواهد کرد. کامپیوتر مادامی که در حال چک کردن پرچم‌هاست بعوض انجام کار مفیدی وقت را تلف می‌کند.

روشی دیگر این است که وسیله خارجی بهنگام آماده بودن انتقال، کامپیوتر را آگاه سازد. در این هنگام کامپیوتر مشغول به کارهای دیگری است. این نوع انتقال از امکان وقفه استفاده می‌کند. کامپیوتر در حالت اجرای یک برنامه، دیگر نیاز به چک کردن پرچم‌ها ندارد. با این وجود هر وقت پرچمی 1 شد کامپیوتر از پیشروی در برنامه جاری بازداشته شده و از 1 شدن پرچم آگاه می‌شود. سپس کامپیوتر انتقال اطلاعات را از ورودی یا خروجی انجام می‌دهد. در پایان به برنامه جاری بازگشته و به آنچه قبل از وقفه انجام می‌داد ادامه می‌دهد.

فلیپ‌فلاپ تواناساز (فعال‌ساز) وقفه IEN را با دو دستور می‌توان 0 یا 1کرد. وقتی IEN پاک‌شود (با دستور IOF) پرچم‌ها قادر به ایجاد وقفه در کامپیوتر نیستند. وقتی IEN برقرار شود (۱ شود) (با دستور ION) کامپیوتر قابل توقف است. این دو دستور برنامه‌نویس را قادرمی‌سازند تا از امکانات وقفه استفاده نماید.

نحوه واکنش کامپیوتر به وقفه با توجه به شکل ۱۳-۵ قابل تشریح است. یک فلیپ فلاپ R در کامپیوتر منظور شده است. وقتی R=0 باشد کامپیوتر واردسیکل دستورالعمل می‌گردد. به موازات سیکل اجرای دستورالعمل، IEN توسط کنترل چک می‌شود. 0 بودن این فلیپ فلاپ بمعنی این است که برنامه نویس مایل به استفاده از وقفه نیست. لذاکنترل با دستور بعدی بکار ادامه می‌دهد. اگر IEN=1 باشد کنترل بیت‌های پرچم را چک می‌نماید. اگر هر دو پرچم 0 باشند نه ورودی و نه خروجی آماده انتقال اطلاعات نیستند. در این حالت کنترل با دستور بعدی به کارادامه می‌دهد. اگر ضمن IEN=1 هر یک از دو پرچم ورودی یا خروجی 1 شوند R=1 می‌گردد. در انتهای فاز اجرای دستور، کنترل R را چک می‌نماید و چنانچه مقدار آن برابر 1 باشد کنترل در عوض اجرای دستور بعدی وارد سیکل وقفه می‌گردد.

سیکل وقفه، پیاده سازی سخت افزاری یک انشعاب و ذخیره آدرس برگشت است. آدرس موجود در

---

1 – Set

www.m-molaei.mihanblog.com

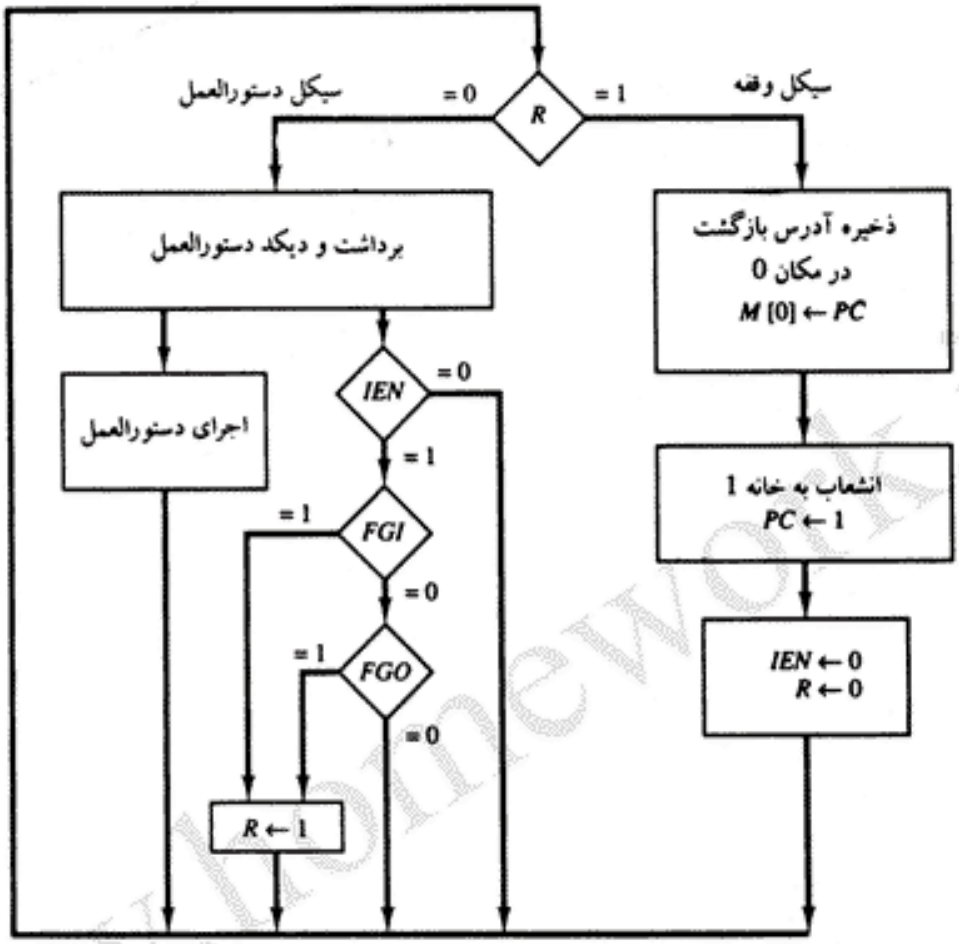

شکل ۱۳-۵ فلوچارت سیکل وقفه

PC در یک مکان خاص ذخیره می‌شود تا بهنگام بازگشت برنامه به دستوری که آنرا ترک کرده است از آن استفاده نماید. این مکان ممکن است یک ثبات پردازشگر، یک حافظه پشته یا یک مکان خاصی از حافظه باشد. در اینجا ما حافظه با آدرس 0 را برای نگهداری آدرس برگشت انتخاب می‌کنیم. کنترل سپس آدرس 1 را در PC وارد کرده و IEN و R را پاک می‌کند در نتیجه هیچ وقفه‌ای، مادامی که تقاضای وقفه قبلی سرویس نشده باشد اتفاق نمی‌افتد.

مثالی که نشان دهنده رخدادها در سیکل وقفه است در شکل ۱۴-۵ دیده می‌شود. فرض کنید که وقفه‌ای رخ داده و R=1 است و بموازات آن هم کنترل مشغول اجرای دستوری در آدرس 255 می‌باشد. در این زمان، آدرس برگشت در PC برابر با 256 است. برنامه نویس قبلاً برنامه‌ای را برای سرویس دادن به ورودی و خروجی در حافظه و در آدرس 1120 قرار داده و یک BUN 1120 را در آدرس 1 قرار داده است. این مطلب در شکل ۱۴-۵ (الف) نشان داده شده است.

وقتی کنترل به T_0 رسیده و R را برابر 1 بیابد، وارد سیکل وقفه می‌گردد. محتویات PC(256) در

www.m-molaei.mihanblog.com

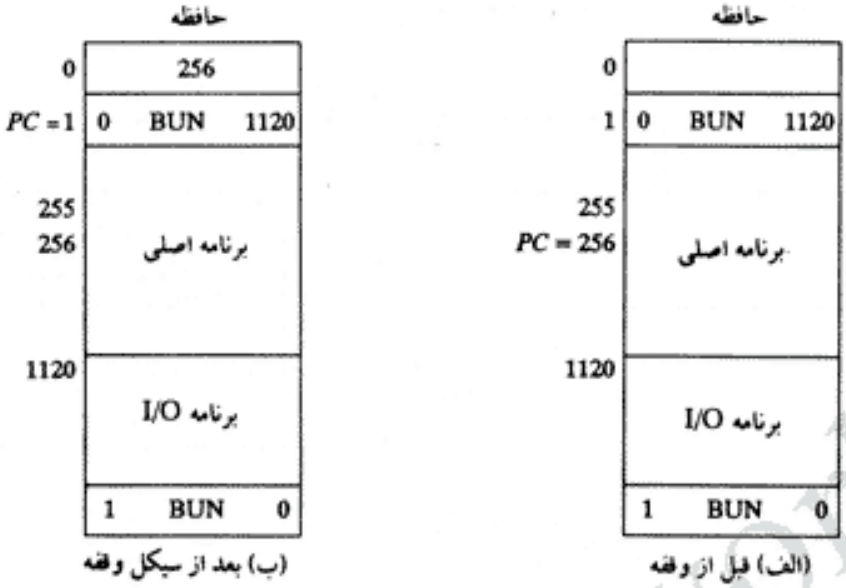

شکل ۱۴-۵ مثالی از سیکل وقفه

مکان 0 حافظه ذخیره می‌شود. PC مساوی 1 می‌شود و R با 0 پاک می‌شود. در آغاز سیکل دستورالعمل بعدی، دستوری که ازحافظه خوانده شده در آدرس 1 قرار دارد زیرا این عدد همان محتوای PC است. دستور انشعاب واقع در آدرس 1 سبب می‌شود تا اجرا به برنامه سرویس ورودی -خروجی واقع در آدرس 1120 منتقل گردد. این برنامه پرچم ها را چک و تعیین می‌کند که کدام پرچم 1 شده است و سپس اطلاعات ورودی یا خروجی را منتقل می‌نماید. پس از انجام این عمل، دستورالعمل ION برای 1 کردن IEN اجرا می‌شود (تا وقفه را ادامه دهد) و برنامه به مکانی که وقفه در آن رخ داده بود باز می‌گردد.

دستورالعملی که کامپیوتر را به مکان اولیه‌اش در برنامه اصلی باز می‌گرداند یک انشعاب غیرمستقیم است که بخش آدرس آن 0 است. این دستور در انتهای برنامه سرویس I/O[1] قرار دارد. پس از اینکه این دستور از حافظه دریافت شده کنترل به فاز غیرمستقیم (زیرا I=1) رفته و آدرس مؤثر را می‌خواند. آدرس مؤثر در مکان 0 است و همان آدرس برگشتی است که در لحظه بروز وقفه ذخیره شده بود. اجرای دستور غیرمستقیم BUN نشاندن آدرس برگشت در PC است.

سیکل وقفه

ما حالا آماده‌ایم تا عبارات انتقال ثبات را برای سیکل وقفه بنویسیم. سیکل وقفه پس از آخرین فاز اجرا، اگر فلیپ فلاپ R=1 باشد آغاز می‌شود. این فلیپ فلاپ به شرطی 1 می‌شود. که IEN=1 و یکی از دو فلیپ فلاپ FGI یا FGO برابر 1 باشد. این وضعیت در هر انتقال پالس ساعتی امکان پذیر است

1- Input/Output

www.m-molaei.mihanblog.com

بجز وقتی که سیگنال‌های T_0، T_1 و یا T_2 فعال باشند. شرایط 1 شدن فلیپ فلاپ R با عبارت انتقال ثبات زیر می‌تواند بیان شود:

$$T'_0T'_1T'_2\ (IEN)\ (FGI+FGO):\ R_1 \leftarrow 1$$

نماد + بین FGI و FGO در تابع کنترل یک عمل منطقی OR را بیان می‌دارد. این عمل با IEN و $T'_0T'_1T'_2$، AND می‌شود.

حال ما فازهای برداشت و دیکد سیکل دستور را تصحیح می‌کنیم. بجای استفاده از T_0، T_1 و T_2 (طبق شکل ۹-۵) سه سیگنال مذکور را با R'، AND می‌نمائیم در نتیجه فازهای برداشت و دیکد با سه تابع کنترل $R'T_0$، $R'T_1$ و $R'T_2$ تعریف می‌شوند. دلیل این مورد این است که پس از فاز اجرای دستورالعمل و پاک شدن SC، کنترل فقط با شرط R=0 به فاز برداشت خواهد رفت. در غیراینصورت اگر R=1 باشد کنترل به سیکل وقفه خواهد رفت. سیکل وقفه آدرس برگشت (موجود در PC) را در آدرس 0 ذخیره ساخته و سپس به حافظه 1 انشعاب کرده و IEN و R و SC را هم 0 می‌کند. این اعمال با رشته ریزعمل های زیر امکان پذیر است.

$$RT_0:\ AR \leftarrow 0\ ,\ TR \leftarrow PC$$
$$RT_1:\ M[A\ R] \leftarrow TR\ ,\ PC \leftarrow 0$$
$$RT_2:\ PC \leftarrow PC+1\ ,\ IEN \leftarrow 0\ ,\ R \leftarrow 0\ ,\ SC \leftarrow 0$$

در طول اولین سیگنال زمانبندی، AR پاک می‌شود و PC به ثبات موقتی بنام TR انتقال می‌یابد. با دومین سیگنال آدرس برگشت در مکان 0 حافظه ذخیره شده و PC پاک می‌شود. سومین سیگنال زمانبندی PC را یک واحد افزایش می‌دهد، IEN و R را پاک می‌کند و کنترل نیز با پاک شدن SC به T_0 باز می‌گردد. شروع دستورالعمل بعدی شرط $R'T_0$ را داراست و محتویات PC نیز برابر 1 است. سپس کنترل وارد سیکل دستور شده و دستور BUN را از حافظه 1 برداشت و اجرا می‌کند.

۸-۵ تشریح کامل کامپیوتر

فلوچارت نهایی سیکل دستورالعمل به همراه سیکل وقفه برای کامپیوتر پایه در شکل ۱۵-۵ نشان داده شده است. فلیپ فلاپ R هر لحظه ممکن است در طول فازهای غیرمستقیم[1] یا اجرا[2] برابر 1 شود. کنترل پس از SC=0 به T_0 برمی‌گردد. اگر R=1 باشد کنترل وارد سیکل وقفه می‌گردد. اگر R=0 باشد کامپیوتر وارد سیکل دستورالعمل می‌شود. اگر دستور ازنوع ارجاع به حافظه باشد، کامپیوتر در صورت وجود آدرس غیرمستقیم اجرای دستور دیکد شده را طبق شکل ۱۱-۵ ادامه می‌دهد. اگر دستورالعمل از نوع ارجاع به ثبات باشد، اجرای آن طبق جدول ۳-۵ خواهد بود و بالاخره اگر دستور از نوع ورودی -

1- Indirect 2- Execute

www.m-molaei.mihanblog.com

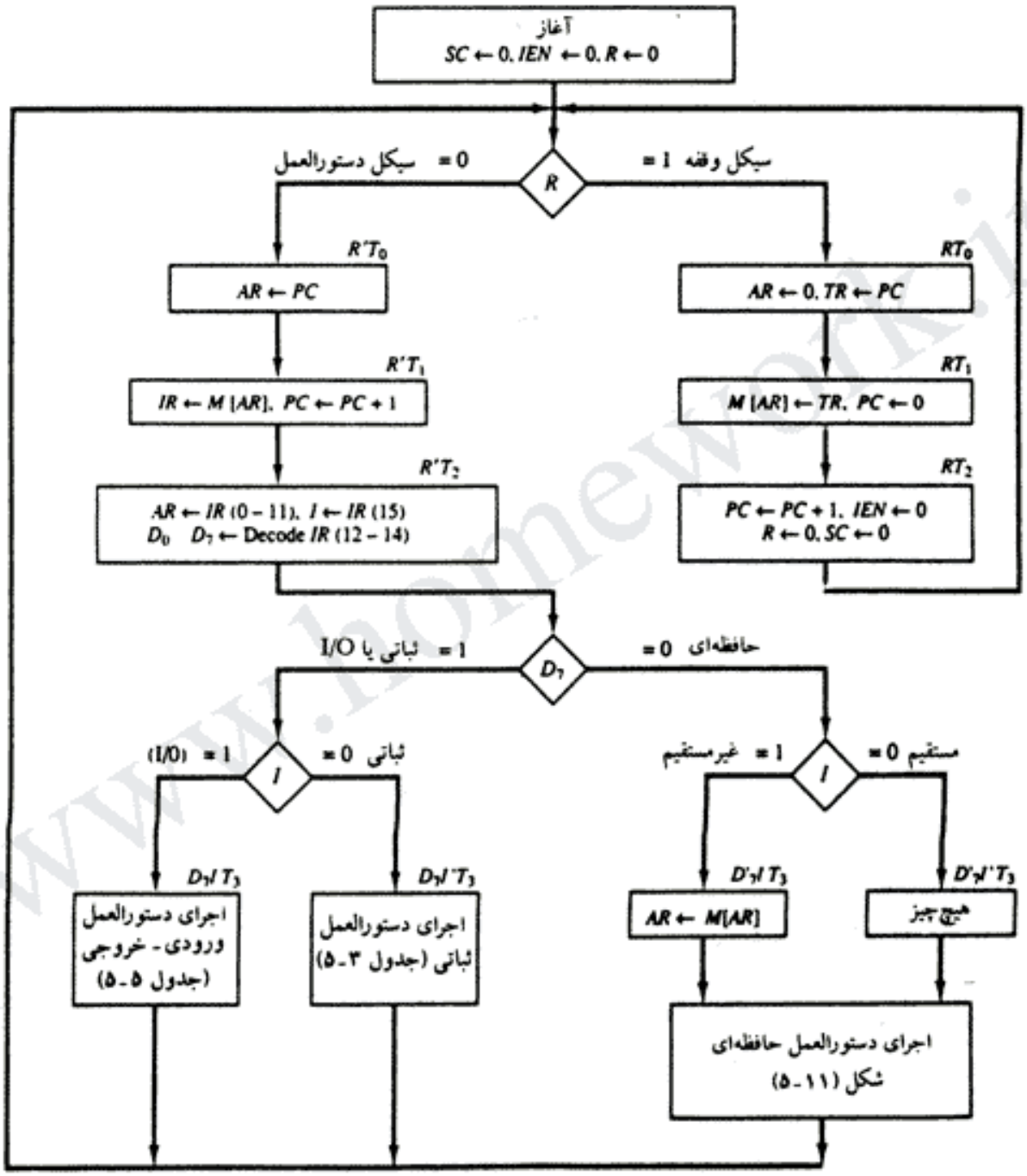

شکل ۱۵-۵ فلوچارت برای اعمال کامپیوتر

www.m-molaei.mihanblog.com

خروجی باشد، اجرای آن با یکی از ریزعمل‌های جدول ۵-۵ می‌باشد.

طرز کار کامپیوتر را می‌توان با لیستی از عبارات انتقال ثبات بجای فلوچارت نشان داد. این عمل با سرجمع کردن تمام ریز اعمال در یک جدول انجام می‌شود. جدول مذکور با استفاده از شکل‌های ۱۱-۵ و ۱۵-۵ و جداول ۳-۵ و ۵-۵ تکمیل گردیده است.

توابع کنترل و ریزاعمال برای کل کامپیوتر درجدول ۶-۵ آورده شده است. در این جدول عبارات انتقال ثبات، سازمان داخلی کامپیوتر را بفرم فشرده توصیف می‌کنند. این عبارات اطلاعات لازم را برای طراحی مدارهای منطقی نیز فراهم می‌آورند. توابع کنترل و عبارات کنترل شرطی که در جدول لیست شده‌اند توابع بول گیت‌ها را در واحد کنترل فرموله می‌کنند. لیست ریز اعمال، نوع ورودی‌های کنترل لازم برای ثبات‌ها و حافظه‌ها را معین می‌سازد. یک عبارت انتقال ثبات نه فقط برای توصیف سازمان داخلی یک سیستم دیجیتال مفید است بلکه برای مشخص کردن مدارهای منطقی لازم در طراحی نیز می‌باشد.

۹-۵ طراحی کامپیوتر پایه

کامپیوتر پایه متشکل از بخش‌های سخت افزاری زیر است.

۱- یک واحد حافظه با 4096 کلمه 16 بیتی

۲- 9 ثبات: AR، PC، DR، AC، IR، TR، OUTR، INPR و SC

۳- 7 فلیپ فلاپ: I، S، E، R، IEN، FGI و FGO

۴- دو دیکدر: یک دیکدر عملیاتی 3×8 و یک دیکدر زمانی 4×16

۵- یک گذرگاه مشترک 16 بیتی

۶- کنترل منطقی گیتی

۷- جمع کننده و مدار منطقی متصل به ورودی AC

واحد حافظه قطعه استانداردی است و بصورت آماده قابل تهیه از منابع تجاری است. ثبات‌ها از نوع شکل ۱۱-۲ و مشابه آی سی 74163 می‌باشند. فلیپ فلاپها می‌توانند از نوع D یا JK مطابق بخش ۶-۱ باشند. دو دیکدر نیز استاندارد و مشابه آنچه در بخش (۲-۲) گفته شد می‌باشند. سیستم گذرگاه مشترک می‌تواند با شانزده مولتی پلکسر 1×8 با آرایشی مشابه با شکل ۳-۴ ساخته شود. حالا تصمیم داریم نشان دهیم که چگونه مدار منطقی کنترل را می‌توان طراحی کرد. بخش بعد طراحی جمع کننده و مدارهای منطقی مربوط به AC را بحث می‌کند.

گیت‌های مدار کنترل

دیاگرام مدار کنترل درشکل ۶-۵ دیده می‌شود. ورودی‌های این مدار شامل دو دیکدر، فلیپ فلاپ I و بیت های 0 تا 11 ثبات IR می‌باشند. سایر ورودی‌ها به کنترل عبارتند از بیت‌های 0 تا 15 ثبات AC

www.m-molaei.mihanblog.com

جدول ۶-۵ توابع کنترل و اعمال جزیی کامپیوتر پایه

برداشت	$R'T_0$:	$AR \leftarrow PC$
	$R'T_1$:	$IR \leftarrow M[AR],\quad PC \leftarrow PC + 1$
دیکد	$R'T_2$:	$D_0, \ldots, D_7 \leftarrow$ Decode $IR(12\text{-}14)$,
		$AR \leftarrow IR(0\text{-}11),\quad I \leftarrow IR(15)$
غیرمستقیم	D_7IT_3:	$AR \leftarrow M[AR]$
وقفه:		
$T_4T_5T_6(IEN)(FGI + FGO)$:		$R \leftarrow 1$
	RT_0:	$AR \leftarrow 0,\quad TR \leftarrow PC$
	RT_1:	$M[AR] \leftarrow TR,\quad PC \leftarrow 0$
	RT_2:	$PC \leftarrow PC + 1,\quad IEN \leftarrow 0,\quad R \leftarrow 0,\quad SC \leftarrow 0$
حافظه‌ای:		
AND	D_0T_4:	$DR \leftarrow M[AR]$
	D_0T_5:	$AC \leftarrow AC \wedge DR,\quad SC \leftarrow 0$
ADD	D_1T_4:	$DR \leftarrow M[AR]$
	D_1T_5:	$AC \leftarrow AC + DR,\quad E \leftarrow C_{out},\quad SC \leftarrow 0$
LDA	D_2T_4:	$DR \leftarrow M[AR]$
	D_2T_5:	$AC \leftarrow DR,\quad SC \leftarrow 0$
STA	D_3T_4:	$M[AR] \leftarrow AC,\quad SC \leftarrow 0$
BUN	D_4T_4:	$PC \leftarrow AR,\quad SC \leftarrow 0$
BSA	D_5T_4:	$M[AR] \leftarrow PC,\quad AR \leftarrow AR + 1$
	D_5T_5:	$PC \leftarrow AR,\quad SC \leftarrow 0$
ISZ	D_6T_4:	$DR \leftarrow M[AR]$
	D_6T_5:	$DR \leftarrow DR + 1$
	D_6T_6:	$M[AR] \leftarrow DR,\quad$ if $(DR = 0)$ then $(PC \leftarrow PC + 1)\quad SC \leftarrow 0$
ثباتی:		
		$D_7I'T_3 = r$ (مشترک در همه دستورالعمل‌های ثباتی)
		$IR(i) = B_i\ (i = 0, 1, 2, \ldots, 11)$
	r:	$SC \leftarrow 0$
CLA	rB_{11}:	$AC \leftarrow 0$
CLE	rB_{10}:	$E \leftarrow 0$
CMA	rB_9:	$AC \leftarrow \overline{AC}$
CME	rB_8:	$E \leftarrow \overline{E}$
CIR	rB_7:	$AC \leftarrow$ shr $AC,\quad AC(15) \leftarrow E,\quad E \leftarrow AC(0)$
CIL	rB_6:	$AC \leftarrow$ shl $AC,\quad AC(0) \leftarrow E,\quad E \leftarrow AC(15)$
INC	rB_5:	$AC \leftarrow AC + 1$
SPA	rB_4:	If $(AC(15) = 0)$ then $(PC \leftarrow PC + 1)$
SNA	rB_3:	If $(AC(15) = 1)$ then $(PC \leftarrow PC + 1)$
SZA	rB_2:	If $(AC = 0)$ then $PC \leftarrow PC + 1)$
SZE	rB_1:	If $(E = 0)$ then $(PC \leftarrow PC + 1)$
HLT	rB_0:	$S \leftarrow 0$
ورودی - خروجی:		
		$D_7IT_3 = p$ (مشترک در همه دستورالعمل‌های ورودی خروجی)
		$IR(i) = B_i\ (i = 6, 7, 8, 9, 10, 11)$
	p:	$SC \leftarrow 0$
INP	pB_{11}:	$AC(0\text{-}7) \leftarrow INPR,\quad FGI \leftarrow 0$
OUT	pB_{10}:	$OUTR \leftarrow AC(0\text{-}7),\quad FGO \leftarrow 0$
SKI	pB_9:	If $(FGI = 1)$ then $(PC \leftarrow PC + 1)$
SKO	pB_8:	If $(FGO = 1)$ then $(PC \leftarrow PC + 1)$
ION	pB_7:	$IEN \leftarrow 1$
IOF	pB_6:	$IEN \leftarrow 0$

www.m-molaei.mihanblog.com

برای کنترل AC=0 و کنترل بیت علامت AC(15)؛ بیت‌های 0 تا 15 ثبات DR برای کنترل DR=0 و مقادیر هفت فلیپ فلاپ.

خروجی‌های مدار کنترل منطقی عبارتند از:

۱- سیگنال‌های کنترل ورودی 9 عدد ثبات

۲- سیگنال‌های کنترل ورودی‌های خواندن و نوشتن

۳- سیگنال‌های نشاندن[1]، پاک کردن[2] و مکمل‌سازی فلیپ فلاپها

۴- سیگنال S_1،S_2 و S_0 برای انتخاب ثبات برای گذرگاه

۵- سیگنال‌های کنترل مدار منطقی جمع کننده AC

مشخصات انواع سیگنال‌های کنترل مستقیماً از لیست عبارات انتقال ثبات در جدول ۶-۵ قابل‌دسترسی‌است.

کنترل ثبات‌ها و حافظه

ثبات‌های کامپیوتر متصل به سیستم گذرگاه مشترک در شکل ۴-۵ دیده می‌شوند. ورودی‌های کنترل ثبات‌ها LD (بارشدن) ، INR (افزایش) و CLR (پاک کردن) می‌باشند. فرض کنید که می‌خواهیم ساختار گیتی ورودی‌های کنترل AR را بدست آوریم. برای این منظور جدول ۶-۵ را برای یافتن تمام عباراتی که محتوای AR را تغییر می‌دهد جستجو می‌کنیم.

$$R'T_0 : AR \leftarrow PC$$
$$R'T_2 : AR \leftarrow IR\ (0\text{-}11)$$
$$D'_7IT_3 : AR \leftarrow M[AR]$$
$$RT_0 : AR \leftarrow 0$$
$$D_5T_4 : AR \leftarrow AR+1$$

سه عبارت اول بیانگر انتقال اطلاعات از یک ثبات یا حافظه به AR است. محتوای ثبات مبدأ یا حافظه روی گذرگاه قرار گرفته و محتویات گذرگاه هم با توانا‌سازی ورودی کنترل LD منتقل می‌شود. عبارت چهارم AR را 0 می‌کند. عبارت آخر هم AR را یک واحد افزایش می‌دهد. توابع کنترل می‌توانند با هم ترکیب و با سه عبارت بولی نشان داده شوند.

$$LD\ (AR) = R'T_0 + R'T_2 + D'_7IT_3$$
$$CLR\ (AR) = RT_0$$
$$INR\ (AR) = D_5\ T_4$$

1- Set 2- Clear

www.m-molaei.mihanblog.com

که در انها LD(AR) ورودی بارکردن AR، CLR (AR) ورودی پاک کردن AR و INR(AR) ورودی افزایش AR است. مدار منطقی کنترل گیتی AR در شکل ۱۶-۵ دیده می‌شود.
بطریق مشابه می‌توان مدار کنترل سایر ثبات‌ها و نیز ورودی‌های کنترل حافظه را نیز بدست آورد. گیت‌های منطقی مربوط به ورودی خواندن با جستجو در جدول ۶-۵ برای یافتن عبارات خواندن نیز امکان پذیر است. نشانه عمل خواندن با نماد M[AR]← قابل تشخیص است.

$$\text{Read: } R'T_1 + D'_7IT_3 + (D_0 + D_1 + D_2 + D_6)\,T_4$$

خروجی گیت‌های منطقی‌که عبارت فوق را پیاده‌سازی می‌کنند باید به ورودی خواندن حافظه متصل‌گردد.

کنترل فلیپ فلاپ های منفرد

گیت‌های کنترل هفت فلیپ فلاپ بروش مشابهی تعیین می‌شود. بعنوان مثال جدول ۶-۵ نشان می‌دهد که IEN توسط دو دستورالعمل ممکن است تغییر یابد.

$$pB_7\text{: IEN} \leftarrow 1$$
$$pB_6\text{: IEN} \leftarrow 0$$

که در آن $p=D_7IT_3$ و B_7 و B_6 بیت‌های 7 و 6 ازثبات IR هستند. بعلاوه در انتهای سیکل وقفه هم IEN، پاک می‌شود.

$$RT_2\text{: IEN} \leftarrow 0$$

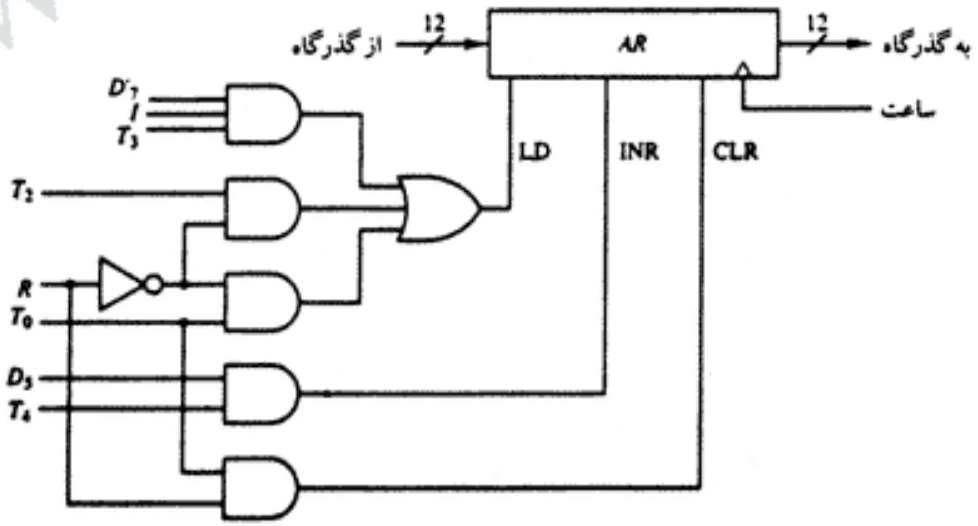

شکل ۱۶-۵ گیت‌های کنترل AR

www.m-molaei.mihanblog.com

چنانچه یک فلیپ فلاپ JK برای IEN بکار رود، مدار کنترل منطقی مطابق شکل ۱۷-۵ خواهد بود.

کنترل گذرگاه مشترک

گذرگاه 16 بیتی شکل ۴-۵ توسط ورودی‌ها انتخاب S_2، S_1 و S_0 کنترل می‌شود. عدد اعشاری مقابل هر ورودی گذرگاه عدد معادل دودویی اعمال شده به ورودی های کنترل است تا ثبات مربوط به آن عدد انتخاب شود. جدول ۷-۵ اعداد اعمال شده به $S_2S_1S_0$ برای انتخاب هر ثبات را نشان می‌دهد. هر عدد دودویی مرتبط با یک متغیر بولی x_1 تا x_7 است که با ساختار گیتی که باید برای انتخاب ثبات یا حافظه فعال باشد مرتبط است. بعنوان مثال وقتی $x_1=1$ است مقدار $S_2S_1S_0$ باید 001 باشد و خروجی AR برای گذرگاه انتخاب می‌شود. جدول ۷-۵ می‌تواند بعنوان جدول درستی انکدر دودویی در نظر گرفته شود. مکان قرار گرفتن انکدر در ورودی‌های انتخاب گر در شکل ۱۸-۵ دیده می‌شود. توابع بول برای انکدر برابر است با:

$$S_0 = x_1 + x_3 + x_5 + x_7$$
$$S_1 = x_2 + x_3 + x_6 + x_7$$
$$S_2 = x_4 + x_5 + x_6 + x_7$$

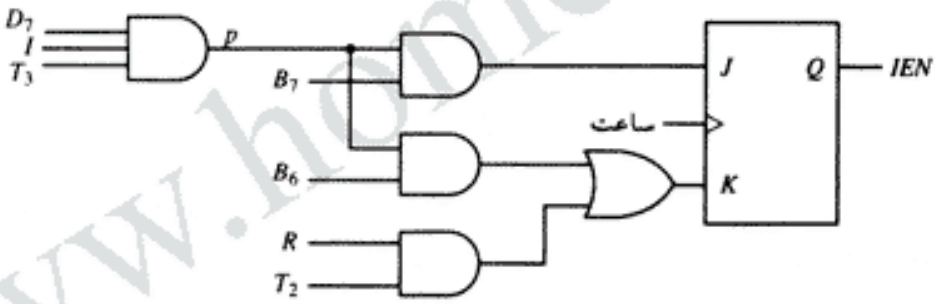

شکل ۱۷-۵ ورودی‌های کنترل برای IEN

جدول ۷-۵ انکدر برای مدار انتخاب گذرگاه

ورودیها							خروجیها			ثبات انتخاب شده برای گذرگاه
x_1	x_2	x_3	x_4	x_5	x_6	x_7	S_2	S_1	S_0	
0	0	0	0	0	0	0	0	0	0	هیچکدام
1	0	0	0	0	0	0	0	0	1	*AR*
0	1	0	0	0	0	0	0	1	0	*PC*
0	0	1	0	0	0	0	0	1	1	*DR*
0	0	0	1	0	0	0	1	0	0	*AC*
0	0	0	0	1	0	0	1	0	1	*IR*
0	0	0	0	0	1	0	1	1	0	*TR*
0	0	0	0	0	0	1	1	1	1	حافظه

www.m-molaei.mihanblog.com

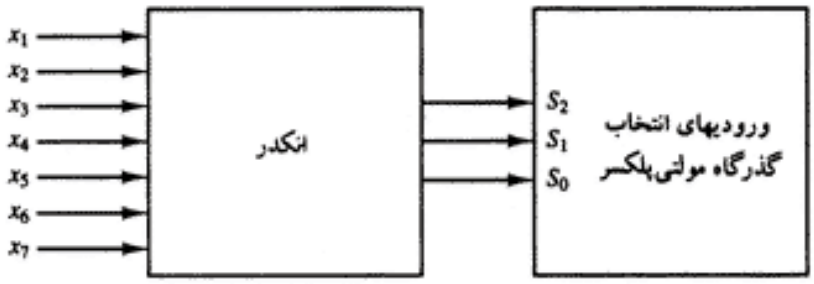

شکل ۱۸-۵ انکدر برای ورودی‌های انتخاب گذرگاه

برای تعیین مدار منطقی ورودی انکدر، لازم است توابع کنترلی که ثبات مربوطه را روی گذرگاه قرار دهند تعیین گردد. برای مثال، برای یافتن مدار منطقی مربوط به $x_1=1$ ما تمام عبارات انتقال ثبات در جدول ۶-۵ را جستجو کرده و عباراتی که در آنها AR منبع است را استخراج می‌کنیم.

$$D_4\ T_4:\ PC \leftarrow AR$$
$$D_5\ T_5:\ PC \leftarrow AR$$

بنابراین، تابع بول x_1 برابرست با

$$x_1 = D_4T_4 + D_5T_5$$

خروجی داده حافظه وقتی انتخاب می‌شود که $x_7=1$ و $S_2S_1S_0=111$ باشد. مدار گیتی که x_7 را تولید می‌کند نیز باید به ورودی خواندن حافظه وصل شود. بنابراین تابع بول برای x_7 مشابه آنچه قبلاً برای "خواندن" بدست آمد خواهد بود.

$$x_7 = R'T_1 + D'_7IT_3 + (D_0 + D_1 + D_2 + D_6)\ T_4$$

به‌روشی مشابه می‌توانیم مدارگیتی را برای سایر ثبات ها بدست آوریم

۱۰-۵ طراحی مدار منطقی انباره[1]

مدارهای مربوط به ثبات AC در شکل ۱۹-۵ دیده می‌شود. جمع کننده و مدار منطقی دارای سه مجموعه ورودی است. یک مجموعه 16 ورودی از خروجی AC می‌آید. مجموعه 16 ورودی دیگر از DR می‌رسد. سومین مجموعه هشت ورودی از ثبات ورودی INPR گرفته شده است. خروجی جمع کننده و مدار منطقی ورودی‌های داده را برای ثبات AC فراهم می‌آورند. بعلاوه مدارهای منطقی لازم

1- Accumlator

www.m-molaei.mihanblog.com

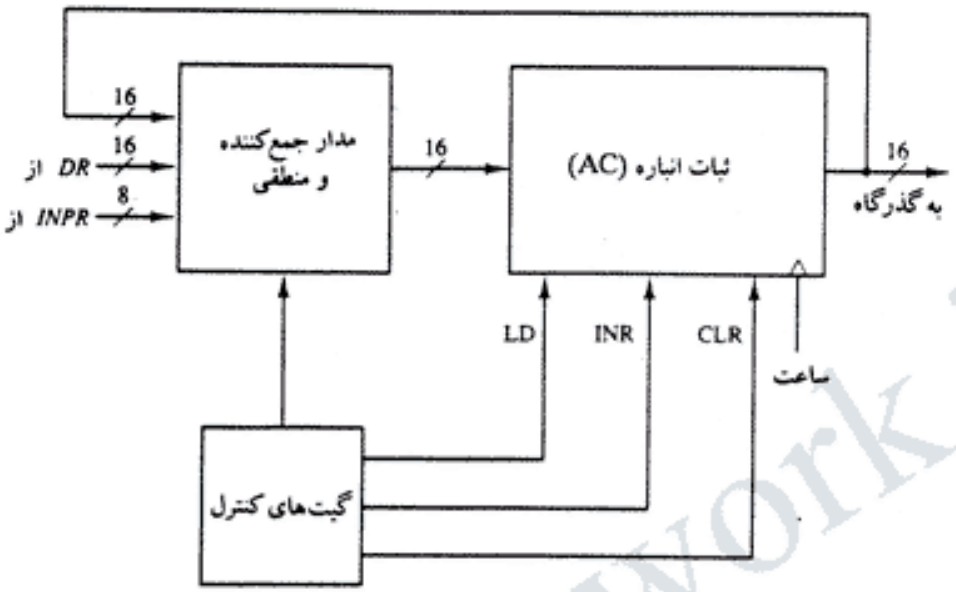

شکل ۱۹-۵ مدار مربوط به AC

برای کنترل LD، INR و CLR در ثبات و کنترل جمع کننده و مدار منطقی مربوطه نیز باید مد نظر باشند.

برای طراحی مدار منطقی مربوط به AC، باید به عبارات انتقال ثبات در جدول ۶-۵ مراجعه و تمام عباراتی که محتویات AC را تغییر می‌دهند استخراج شوند.

D_0T_5:	$AC \leftarrow AC \wedge DR$	AND با DR
D_1T_5:	$AC \leftarrow AC + DR$	Add با DR
D_2T_5:	$AC \leftarrow DR$	انتقال از DR
pB_{11}:	$AC(0\text{–}7) \leftarrow INPR$	انتقال از INPR
rB_9:	$AC \leftarrow \overline{AC}$	متمم
rB_7:	$AC \leftarrow \text{shr } AC, \quad AC(15) \leftarrow E$	شیفت به راست
rB_6:	$AC \leftarrow \text{shl } AC, \quad AC(0) \leftarrow E$	شیفت به چپ
rB_{11}:	$AC \leftarrow 0$	پاک
rB_5:	$AC \leftarrow AC + 1$	افزایش

از این لیست می‌توانیم مدار منطقی جمع کننده و گیت های منطقی آنرا بدست آوریم

کنترل ثبات AC

ساختار گیتی کنترل‌کننده ورودی‌های AC یعنی LD، INR و CLR در شکل ۲۰-۵ نشان داده شده‌اند. پیکربندی گیت‌ها از توابع کنترل در لیست فوق بدست آمده‌اند. تابع کنترل برای ریزعمل‌های پاک

www.m-molaei.mihanblog.com

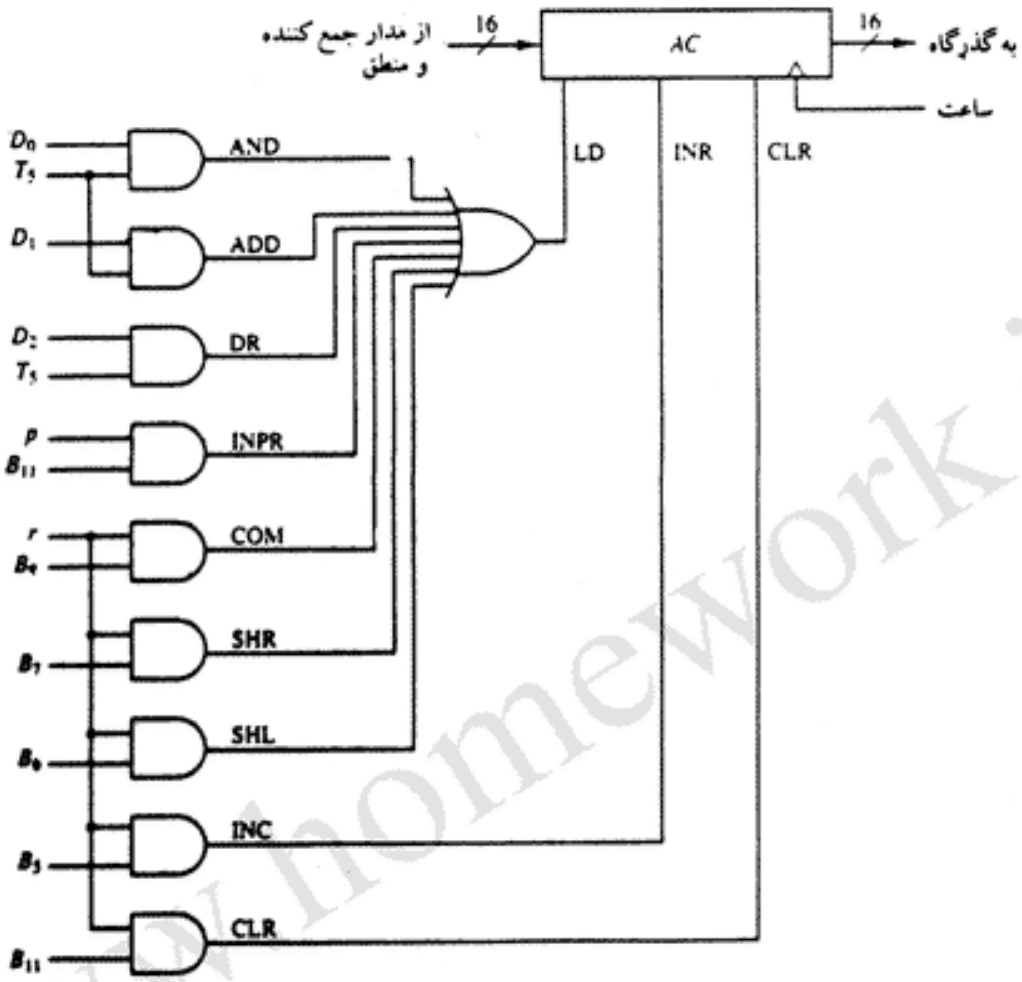

شکل ۲۰-۵ ساختار گیت‌های مربوط به کنترل در ورودی‌های LD، INR و CLR از AC

کردن[1]، rB_{11} است که در آن $r = D_7I'T_3$ و $B_{11} = IR(11)$ می‌باشد. خروجی گیت AND که این تابع کنترل را تولید می‌کند به ورودی CLR ثبات متصل است. بطور مشابه خروجی گیتی که ریزعمل افزایش[2] را پیاده سازی می‌نماید به ورودی INR ثبات متصل است. هفت ریز عمل دیگر در جمع کننده و مدار منطقی تولید و در زمان معینی به AC اعمال می‌شوند. خروجی‌های گیت‌ها برای هر تابع کنترل با یک نام سمبلیک علامت گذاری شده است. این خروجی‌ها در طراحی جمع کننده و مدار منطقی بکار می‌روند.

جمع‌کننده و مدار منطقی

جمع کننده و مدار منطقی مربوطه می‌تواند به 16 قسمت شود که هر قسمت مربوط به یک بیت از

1- Clear 2- Increment

www.m-molaei.mihanblog.com

AC است. ساختمان درونی ثبات مطابق شکل ۱۱-۲ است. با بازگشت به این شکل می‌بینیم که هر گیت دارای یک فلیپ فلاپ JK، دو گیت OR و دو گیت AND است. ورودی بار (LD) به ورودی گیت‌های AND وصل است. شکل ۲۱-۵ این بخش از ثبات AC را نشان می‌دهد (یک گیت OR حذف شده است). ورودی با I_i و خروجی با AC(i) نام گذاری شده است. وقتی که ورودی LD فعال است، 16 ورودی I_i که در آن i=0,1,2,...15 است به AC(0-15) منتقل می‌شوند.

یک طبقه از مدار جمع کننده و منطقی از هفت گیت AND ، یک گیت OR و یک تمام جمع کننده (FA) مطابق شکل ۲۱-۵ ساخته شده است. ورودی این گیت‌ها با نام‌هایی سمبلیکی از خروجی گیت‌ها با همان نام در شکل ۲۰-۵ آمده‌اند. بعنوان مثال، ورودی علامت زده شده با ADD در شکل ۲۱-۵ به خروجی مشابه با همان نام در شکل ۲۰-۵ وصل است.

عمل AND با AND کردن AC(i) با بیت متناظرش درثبات داده DR(i) صورت می‌گیرد. عمل ADD هم با جمع‌کننده‌ای مشابه با شکل ۶-۴ انجام می‌شود. در طبقه جمع کننده از یک تمام جمع کننده با ورودی و خروجی نقلی استفاده شده است. انتقال از INPR به AC فقط از بیت 0 تا 7 میسر است. ریزعمل مکمل سازی با معکوس سازی مقادیر بیت‌های AC بدست می‌آید. عمل شیفت به راست

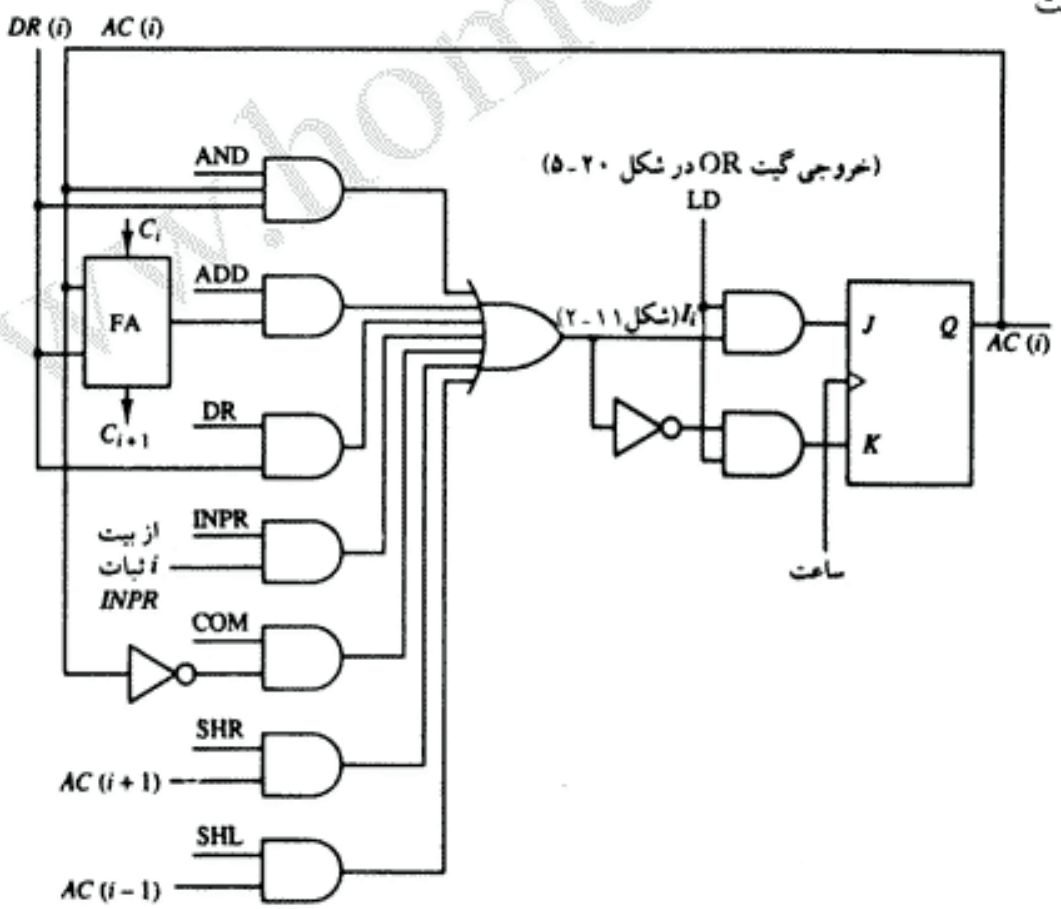

شکل ۲۱-۵ یک طبقه از مدار جمع کننده و منطق

www.m-molaei.mihanblog.com

انتقال را از بیت AC(i+1) به AC (i) و شیفت به چپ انتقال را از بیت AC(i−1) به AC (i) انجام می‌دهد. مدار کامل جمع‌کننده و مدار منطقی از 16 بخش که بهم متصلند تشکیل شده‌اند.

مسائل

۵-۱ یک کامپیوتر از حافظه‌ای با 256k کلمه 32 بیتی استفاده می‌کند. یک دستورالعمل دودویی در یک کلمه از حافظه ذخیره شده است. دستورالعمل چهاربخش دارد: بیت غیرمستقیم، یک کد عملیاتی،یک کد ثبات برای تعیین یکی از 64 ثبات و بخش آدرس.

الف) چند بیت در کد عملیاتی، کد ثبات و آدرس وجود دارد؟

ب) قالب کلمه دستورالعمل را ترسیم و تعداد بیت در هر قسمت را معین کنید.

پ) در ورودی‌های داده و آدرس حافظه چند بیت وجود دارد.

۵-۲ اختلاف بین دستور با آدرس مستقیم و غیرمستقیم چیست؟ چند ارجاع به حافظه برای هر نوع دستورالعمل لازم است تا عملوند را به ثبات پردازشگر منتقل کند؟

۵-۳ ورودی‌های کنترل زیر در سیستم گذرگاه شکل ۴-۵ فعالند. برای هر حالت انتقال ثباتی که در پالس ساعت بعدی اجرا شود را معین کنید.

	S_2	S_1	S_0	LD ثبات	حافظه	جمع‌کننده
الف)	1	1	1	*IR*	خواندن	—
ب)	1	1	0	*PC*	—	—
ج)	1	0	0	*DR*	نوشتن	—
د)	0	0	0	*AC*	—	جمع

۵-۴ انتقال ثبات‌های زیر قرار است در سیستم شکل ۴-۵ اجرا شوند. برای هر انتقال: (۱)مقداردودویی که باید به ورودی‌های انتخاب گذرگاه S_2، S_1 و S_0 اعمال شوند را معین کنید؛ (۲) ثباتی که کنترل LD آن باید فعال شود (اگر وجود دارد)؛ (۳) عمل نوشتن یا خواندن حافظه (اگر لازم است)؛ و (۴) عمل در جمع‌کننده و مدار منطقی (اگر وجود دارد).

الف) AR ← PC

ب) IR ← M[AR]

ج) M[AR] ← TR

د) AC ← DR, DR ← AC

۵-۵ توضیح دهید چرا هیچک از ریزعمل‌های زیر در طول یک پالس ساعت در سیستم شکل ۴-۵ اجرا نمی‌شوند. رشته ریزاعمال لازم برای انجام عملیات را معین کنید

الف) IR ← M[PC]

ب) AC ← AC + TR

www.m-molaei.mihanblog.com

ج) DR ← DR + AC (AC تغییر نمی‌کند)

۵-۶ قالب دستورات کامپیوتر پایه شکل ۵-۵ و لیست دستورات جدول ۲-۵ را ملاحظه کنید.برای هریک از دستورات 16 بیتی، کد معادل چهاربیتی مبنای شانزده را نوشته و بزبان ساده بگوئید این دستور چه کاری انجام می دهد.

الف) 0001 0000 0010 0100

ب) 1011 0001 0010 0100

ج) 0111 0000 0010 0000

۵-۷ کدام دودستور برای 1کردن فلیپ فلاپ E در کامپیوتر پایه بکار می‌روند؟

۵-۸ یک دیاگرام زمانبندی مشابه شکل ۵-۷ ترسیم و فرض کنید SC در T_3 برابر 0 شده باشد بشرط اینکه سیگنال کنترل C_7 فعال باشد.

$$C_7T_3: SC \leftarrow 0$$

C_7 با لبه پالس مربوط به T_1 فعال می‌شود.

۵-۹ محتویات AC در کامپیوتر پایه عدد مبنای شانزده A937 است و مقدار اولیه E برابر 1 است. محتویات AC، E، PC، AR و IR در مبنای 16 پس ازاجرای دستور CLA چیست. عمل قبل را 11 بار با هر یک از دستورالعمل‌ها تکرار کنید. مقدار اولیه PC را عدد مبنای شانزده 021 فرض کنید.

۵-۱۰ دستورالعملی در آدرس 021 کامپیوتر پایه دارای I=0، کد عملیاتی AND و آدرس 083 است (تمام ارقام در مبنای شانزده است). کلمه حافظه واقع در آدرس 083 دارای عملوند B8F2 و محتویات AC هم A937 است. درطول سیکل دستور محتویات ثبات‌های زیر را در پایان فاز اجرا معین کنید: PC ، AR ، DR ، AC و IR. مسئله را شش بار دیگر برای دستورالعمل ارجاع به حافظه دیگری تکرار کنید.

۵-۱۱ محتویات ثبات‌های PC ، AR ، DR ، IR و SC در مبنای شانزده وقتی که در کامپیوتر پایه دستور غیرمستقیم ISZ دریافت و اجرا شود چیست. مقدار اولیه PC را 7FF در نظر بگیرید. محتویات حافظه در آدرس 7FF برابر EA9F است. محتویات حافظه در آدرس A9F هم 0C35 می‌باشد. محتویات حافظه C35 برابر با FFFF می‌باشد. پاسخ خود را بصورت جدولی با پنج ستون با هر ستون برای یک ثبات، و هر سطر برای یک سیگنال زمان بندی تهیه کنید. محتویات هر ثبات را پس از لبه مثبت هر پالس ساعت نشان دهید.

۵-۱۲ محتویات PC در کامپیوتر پایه 3AF است (تمام اعداد در مبنای شانزده). محتویات AC هم 7EC3 است. محتویات حافظه آدرس 3AF برابر با 932E می‌باشد. محتویات حافظه در آدرس 32E برابر 09AC و در آدرس 9AC هم 8B9F است

www.m-molaei.mihanblog.com

الف) دستورالعملی که بعداً دریافت و اجرا شود چیست؟

ب) عمل دودویی که در AC پس از اجرای دستورالعمل رخ می‌دهد چیست

ج) محتویات ثبات‌های PC، AR، DR، AC و IR در مبنای شانزده چیست. همچنین مقادیر E و I و SC درانتهای سیکل دستوالعمل را معین کنید.

۵-۱۳ فرض کنید که شش دستور ارجاع به حافظه در کامپیوتر پایه در جدول ۴-۵ با جدول زیر تعویض شوند. EA آدرس موثر واقع در AR در T_4 است. فرض کنید که جمع کننده و مدار منطقی شکل ۴-۵ می‌تواند عمل XOR را انجام دهد $AC \leftarrow AC \oplus DR$. بعلاوه فرض کنید که جمع‌کننده و مدار منطقی نمی‌توانند مستقیماً تفریق را انجام دهند. تفریق باید بکمک مکمل 2 انجام‌شود. رشته عبارات انتقال ثبات لازم برای اجرای هر دستور لیست شده را از T_4 به بعد مشخص کنید. دقت کنید که هیچ تغییری در AC رخ نمی‌دهد مگر اینکه دستورالعمل تغییری را در آن معین کند. شما می‌توانید با استفاده از TR محتویات AC راموقتاً ذخیره و یا محتویات AC و DR را باهم عوض کنید.

سمبل	کد عمل	نمایش سمبلیک	توضیح
XOR	000	$AC \leftarrow AC \oplus M[EA]$	OR انحصاری با AC
ADM	001	$M[EA] \leftarrow M[EA] + AC$	جمع AC با حافظه
SUB	010	$AC \leftarrow AC - M[EA]$	تفریق حافظه از AC
XCH	011	$AC \leftarrow M[EA],\ M[EA] \leftarrow AC$	تبادل AC با حافظه
SEQ	100	If $(M[EA] = AC)$ then $(PC \leftarrow PC + 1)$	گذر در صورت برابری
BPA	101	If $(AC > 0)$ then $(PC \leftarrow EA)$	انشعاب اگر AC مثبت و غیر صفر باشد

۵-۱۴ تغییرات زیر را در کامپیوتر پایه بعمل آورید.

۱- یک ثبات CTR (ثبات شمارنده) را به سیستم گذرگاه اضافه کنید و آنرا با $S_2S_1S_0 = 000$ انتخاب نمایید.

۲- ISZ را با دستوری که یک عدد را در CTR بار کند عوض کنید.

LDC Address CTR ← M[address]

۳- یک دستور ارجاع به ثبات ICSZ به مجموعه اضافه کنید: CTR را یک واحد اضافه کرده و از اجرای دستور بعدی اگر حاصل افزایش صفر است صرفنظر نمائید. مزیت این تغییر را بیان کنید.

۵-۱۵ واحد حافظه کامپیوتر پایه در شکل ۵-۱۳ را با یک حافظه 16 × 65536 عوض کنید. این

www.m-molaei.mihanblog.com

حافظه‌آدرس 16 بیتی نیاز دارد. قالب دستورالعمل ارجاع به حافظه در شکل (۵-۵ (الف) برای I=1 بلاتغییرو بخش آدرس در مکان‌های 0 تا 11 قرار دارد. اما وقتی I=0 است (آدرس مستقیم) آدرس‌دستورالعمل توسط 16 بیت در کلمه دیگری که بدنبال دستور آمده است داده شده است. ریز اعمال‌را در T_2 ، T_3 (و T_4 اگر لازم باشد) تصحیح کنید تا با این پیکربندی هماهنگ باشد.

۵-۱۶ کامپیوتری از یک حافظه هشت بیتی 65536 کلمه‌ای استفاده می‌کند. این کامپیوتر دارای ثبات‌های PC ، AR، TR (هریک شانزده بیت) و AC و DR و IR (هریک هشت بیت) است. یک دستور ارجاع به حافظه متشکل از سه کلمه است: یک کد عملیات 8 بیتی (یک کلمه) و یک آدرس 16 بیتی (در دو کلمه بعدی). تمام عملوندها هشت بیت هستند. بیت‌غیرمستقیم هم وجود ندارد.

الف) بلاک دیاگرامی از کامپیوتر ترسیم کنید و ثبات‌هاو حافظه‌ها را مطابق شکل ۳-۵ نشان دهید. (از یک گذرگاه مشترک استفاده نکنید).

ب) طرزقرارگرفتن یک نمونه دستور سه کلمه‌ای را به همراه عملوند 8 بیتی در حافظه نشان دهید.

رشته ریزاعمال برای دریافت یک دستور ارجاع به حافظه را لیست کنید و سپس عملوند را در DR قرار دهید. از سیگنال زمانی T_0 شروع کنید.

۵-۱۷ یک کامپیوتر دیجیتال دارای 16384 حافظه 40 بیتی در هر کلمه است. قالب کد دستور از شش بیت برای عملوند و 14 بیت برای آدرس تشکیل شده است. (بیت غیرمستقیم ندارد). دو دستورالعمل در یک کلمه جای داده شده‌اند و یک ثبات دستورالعمل 40 بیتی IR هم در واحد کنترل وجود دارد. برنامه‌ای را برای فازهای برداشت و اجرا در این کامپیوتر بنویسید.

۵-۱۸ یک برنامه خروجی از آدرس 2300 نوشته شده است. این برنامه وقتی کامپیوتر یک وقفه را در FGO=1 تشخیص دهد اجرا می‌گردد (در حالیکه IEN=1 است)

الف - چه دستوری باید در آدرس 1 قرار گیرد؟

ب - دو دستور آخر برنامه خروجی چیست؟

۵-۱۹ عبارات انتقال ثبات برای ثبات R و حافظه در یک کامپیوتر مطابق زیر است (Xها توابع کنترل هستند و بطور تصادفی رخ می‌دهند).

$X'_3\ X_1$: R← M [AR]	کلمه حافظه را در R بنویس
$X'_1\ X_2$: R← AC	انتقال AC به R
$X'_1\ X_3$: M [AR] ← R	R را در حافظه بنویس

حافظه دارای ورودی‌های داده، خروجی‌های داده، ورودی‌های آدرس و ورودی‌های کنترل برای

www.m-molaei.mihanblog.com

خواندن و نوشتن مطابق شکل ۱۲-۲ است. سخت افزار R و حافظه را بشکل بلاک دیاگرام بکشید نشان دهید که چگونه توابع کنترل X_1 تا X_3 ورودی R، ورودی مولتی پلکسرهائی که شما در دیاگرام وارد کرده‌اید، و ورودی‌های خواندن و نوشتن حافظه را انتخاب می‌کنند.

۵-۲۰ رشته اعمالی که باید توسط فلیپ فلاپ F انجام شوند با عبارت انتقال ثبات داده شده‌اند

1 در F نشانده شود	XT_3: $F \leftarrow 1$
F با 0 پاک شود	yT_1: $F \leftarrow 0$
مکمل F	ZT_2: $F \leftarrow \overline{F}$
مقدار G را به F انتقال بده	WT_5: $F \leftarrow G$

در غیراینصورت F نباید تغییر یابد. دیاگرام منطقی مربوط به اتصالات گیت‌ها که توابع کنترل و ورودی‌های فلیپ فلاپ F تشکیل می‌دهند را ترسیم نمائید. از یک فلیپ فلاپ JK استفاده کرده و تعداد گیت‌هارا حداقل کنید.

۵-۲۱ مدار کنترل گیتی مربوط به شمارنده برنامه PC را در کامپیوتر پایه بدست آورید.

۵-۲۲ مدار کنترل گیتی برای ورودی‌خواندن یک حافظه را در کامپیوتر پایه بدست آورید.

۵-۲۳ مدار کامل منطقی وقفه را در کامپیوتر پایه نشان دهید. از فلیپ فلاپ JK استفاده کرده و گیت‌ها را به حداقل برسانید.

۵-۲۴ عبارت بولی را برای x_2 (جدول ۷-۵ را ملاحظه کنید) بدست آورید. نشان دهید که x_2 می‌تواند با یک گیت AND و یک OR تولید شود.

۵-۲۵ عبارت بولی برای یک مدار گیتی که شمارنده SC را پاک کند بدست آورید. دیاگرام منطقی آنرا رسم نموده و نشان دهید که چگونه خروجی به ورودی‌های INR و CLR از شمارنده SC وصل می‌شود شکل ۶-۵. تعداد گیت‌ها را حداقل نمائید.

www.m-molaei.mihanblog.com

۶ برنامه نویسی کامپیوتر پایه

۶-۱ مقدمه
۶-۲ زبان ماشین
۶-۳ زبان اسمبلی
۶-۴ اسمبلر
۶-۵ حلقه در برنامه‌نویسی
۶-۶ برنامه‌نویسی اعمال حسابی و منطقی
۶-۷ زیرروال‌ها
۶-۸ برنامه‌نویسی ورودی - خروجی

۶-۱ مقدمه

یک سیستم کامپیوتری کامل متشکل از سخت‌افزار و نرم‌افزار است. سخت‌افزار از قطعات فیزیکی و همه تجهیزات مرتبط با آنها تشکیل می‌شود. منظور از نرم‌افزار برنامه‌هایی است که برای کامپیوتر نوشته می‌شود. می‌توان از جهات مختلف با نرم‌افزار کامپیوتر، بدون توجه به جزئیات چگونگی عملکرد آن، آشنا شد. همچنین می‌توان بخش‌هایی از سخت‌افزار را بدون اطلاع از توانایی‌های نرم‌افزار طراحی نمود. در هر صورت، افرادی که با معماری کامپیوتر سر و کار دارند باید هم از سخت‌افزار و هم از نرم‌افزار اطلاعاتی داشته باشند زیرا این دو شاخه بر یکدیگر تأثیر می‌گذارند.

نوشتن یک برنامه برای کامپیوتر به معنی مشخص کردن رشته‌ای از دستورالعمل‌های ماشین، به طور مستقیم یا غیر مستقیم است. دستورالعمل‌های ماشین در داخل کامپیوتر الگویی دودویی را تشکیل می‌دهند که کار با آن و یا درک آن، اگر غیر ممکن نباشد، مشکل هست. لذا نوشتن برنامه‌ها با مجموعه کاراکترهای آشناتر ترجیح داده می‌شود. در نتیجه، ترجمه برنامه‌هایی که بر اساس سلیقه کاربر نوشته شده به برنامه‌های قابل تشخیص بوسیله سخت‌افزار، لازم به نظر می‌رسد.

برنامه‌ای که بوسیله یک کاربر نوشته می‌شود ممکن است وابسته و یا مستقل از کامپیوتر فیزیکی باشد که برنامه را اجرا می‌کند. مثلاً برنامه‌ای که بزبان فرترن استاندارد نوشته می‌شود مستقل از ماشین

www.m-molaei.mihanblog.com

است، زیرا اکثر کامپیوترها برنامه مترجمی دارند که فرترن استاندارد را به کد دودویی آن کامپیوتر تبدیل می‌کنند. اما خود برنامه مترجم وابسته به ماشین است زیرا باید برنامه فرترن را به کد دودویی قابل تشخیص بوسیله سخت افزار کامپیوتر خاص مورد استفاده ترجمه کند.

این فصل برخی از مفاهیم ابتدایی برنامه نویسی را معرفی می‌کند و رابطه آنها را با نمایش سخت‌افزاری دستورالعمل‌ها نشان می‌دهد. اولین بخش، عملکرد و ساختار اساسی برنامه‌ای که بزبان سمبلیک نوشته شده و بوسیله کاربر به یک برنامه معادل دودویی ترجمه می‌شود را ارائه می‌نماید. تأکید در بحث بیشتر بر روی مفاهیم مهم برنامه مترجم است و نه در چگونگی نوشتن خود برنامه. پس از آن فواید انواع دستورات ماشین به وسیله چند مثال برنامه‌نویسی ساده نشان داده شده است.

مجموعه دستورات پایه، که سازمان سخت‌افزار آن در فصل ۵ بررسی شد، در این فصل به منظور تشریح بسیاری از تکنیک‌های مورد استفاده در برنامه‌نویسی یک کامپیوتر، بکار رفته است. به این ترتیب *امکان خواهد داشت تا رابطه بین یک برنامه و عملیات سخت‌افزاری که دستورات را اجرا می‌کنند مورد تحقیق قرار گیرد.*

۲۵ دستور پایه کامپیوتر در جدول ۱-۶ تکرار شده‌اند تا مراجعه به آنها بهنگام مثال‌های برنامه‌نویسی تسهیل گردد. به هر دستورالعمل یک سمبل سه حرفی اختصاص یافته است تا نوشتن برنامه سمبلیک ساده شود. هفت دستورالعمل اول، دستورات ارجاع به حافظه (حافظه‌ای) است و هجده دستورالعمل بعدی دستورات ارجاع به ثبات (ثباتی) و ورود و خروج هستند. یک دستورالعمل ارجاع به حافظه دارای سه بخش است: بیت روش[1] (شیوه) سه بیت کد عمل، و دوازده بیت آدرس. اولین رقم شانزده شانزدهی یک دستورالعمل حافظه‌ای شامل بیت روش و کد عمل آنست. سه رقم دیگر آدرس را مشخص می‌کنند. در یک دستورالعمل با آدرس غیرمستقیم بیت روش برابر 1 و اولین رقم شانزده شانزدهی بین 8 تا E می‌باشد. در حالت مستقیم محدوده از 0 تا 6 است. هجده دستور دیگر دارای کد عمل شانزده بیتی هستند. کد هر دستورالعمل بصورت یک عدد چهار رقمی شانزده شانزدهی لیست شده است. اولین رقم یک دستورالعمل ثباتی همواره 7 است. اولین رقم یک دستور ورودی- خروجی همیشه F است. سمبل m در ستون توضیح بمعنی آدرس موثر است. حرف M کلمه‌ای از حافظه را که در آدرس موثر قرار دارد نشان می‌دهد.

۶-۲ زبان ماشین

برنامه مجموعه‌ای از دستورالعمل‌ها برای هدایت کامپیوتر در اجرای یک کار داده پردازی مورد نظر است. زبان‌های مختلفی برای نوشتن یک برنامه کامپیوتری وجود دارد. ولی کامپیوتر می‌تواند تنها برنامه‌هایی را اجرا[2] کند که در داخل آن به شکل دودویی ارائه شده باشند. برنامه‌های نوشته شده به هر زبان دیگر، قبل از اجرا بوسیله کامپیوتر باید به دستورالعمل دودویی ترجمه شوند. برنامه‌های نوشته

1- Mode bit 2- Execute

www.m-molaei.mihanblog.com

جدول ۱-۶ دستورالعمل‌های کامپیوتر

سمبل	کد شانزده شانزدهی	شرح
AND	8 یا 0	AND کردن M با AC
ADD	9 یا 1	جمع M با AC، نقلی به E
LDA	A یا 2	بارگردن AC از M
STA	B یا 3	ذخیره AC در M
BUN	C یا 4	انشعاب غیرشرطی به m
BSA	D یا 5	ذخیره آدرس برگشت در m و انشعاب به m+1
ISZ	E یا 6	افزایش M و گذر در صورت صفر بودن نتیجه
CLA	7800	صفر کردن AC
CLE	7400	صفر کردن E
CMA	7200	متمم کردن AC
CME	7100	متمم کردن E
CIR	7080	چرخش به راست E و AC
CIL	7040	چرخش به چپ E و AC
INC	7020	افزایش AC
SPA	7010	گذر در صورت مثبت بودن AC
SNA	7008	گذر در صورت منفی بودن AC
SZA	7004	گذر در صورت صفر بودن AC
SZE	7002	گذر در صورت صفر بودن E
HLT	7001	توقف کامپیوتر
INP	F800	دریافت اطلاعات ورودی و 0 کردن پرچم
OUT	F400	ارسال اطلاعات خروجی و 0 کردن پرچم
SKI	F200	گذر در صورت 1 بودن پرچم ورودی
SKO	F100	گذر در صورت 1 بودن پرچم خروجی
ION	F080	فعال کردن وقفه
IOF	F040	غیرفعال کردن وقفه

شده برای یک کامپیوتر می‌توانند یکی از رسته‌های زیر باشند.

۱- **کد دودویی.** این کد رشته‌ای از دستورالعمل‌ها و عملوندها به شکل دودویی است که شکل واقعی آنها را آنطور که در حافظه کامپیوتر ظاهر می‌شوند، نشان می‌دهد.

۲- **کد هشت هشتی یا شانزده شانزدهی.** این کد معادل ترجمه شده کد دودویی به هشت هشتی یا شانزده شانزدهی است.

۳- **کد سمبلیک.** در این کد، کاربر از سمبل‌ها (حروف، اعداد یا کاراکترهای خاص) برای بخش عملیاتی، بخش آدرس، و سایر قسمت‌های کد دستورالعمل استفاده می‌کند. هر دستورالعمل سمبلیک را می‌توان به یک دستورالعمل کد شده با دودویی ترجمه کرد. این ترجمه توسط برنامه خاصی بنام اسمبلر[1] انجام می‌شود. چون اسمبلر سمبل‌ها را ترجمه می‌کند، این نوع برنامه سمبلیک، برنامه بزبان اسمبلی خوانده می‌شود.

1- Assembler

www.m-molaei.mihanblog.com

۴- زبان‌های برنامه‌نویسی سطح بالا. این برنامه‌ها که بزبان‌های خاصی نوشته می‌شوند بخاطر دریافت تأثیر رویّه‌هایی است که به منظور حل مسئله خاصی بکار می‌روند و نه صرفاً بخاطر تأثیر بر رفتار سخت‌افزار کامپیوتر. مثالی از یک برنامه بزبان سطح بالا فرترن[1] است. برنامه بصورت رشته‌ای از عبارات بر اساس نحوه تفکر فرد بهنگام حل یک مسئله نوشته می‌شود. با این وجود، هر عبارت باید قبل از اجرا در کامپیوتر به رشته‌ای از دستورات دودویی تبدیل شود. برنامه‌ای که یک برنامه دیگر بزبان سطح بالا را به دودویی ترجمه می‌کند کامپایلر نامیده می‌شود.

دقیقتر بگوئیم، برنامه زبان ماشین یک برنامه دودویی از رسته ۱ است. بعلت شباهت بین نمایش‌های دودویی، هشت هشتی و شانزده شانزدهی، رسم بر این است که رسته ۲ بعنوان زبان ماشین شناخته شود. بدلیل رابطه یک به یک بین دستور سمبلیک و معادل دودویی‌اش، زبان اسمبلی بعنوان زبان در سطح ماشین شناخته می‌شود.

اکنون با بکارگیری کامپیوتر پایه رابطه بین زبان‌های دودویی و اسمبلی را شرح می‌دهیم. برنامه لیست شده در جدول ۲-۶ را ملاحظه کنید. اولین ستون، مکان حافظه (به دودویی) را برای هر دستور یا عملوند می‌دهد. ستون دوم محتوای دودویی این مکان‌هاست. (مکان، آدرس کلمه حافظه‌ای است که دستورالعمل در آن ذخیره شده است. شناخت تفاوت این آدرس، از بخش آدرس دستورالعمل اهمیت دارد) برنامه در بخش مشخصی از حافظه ذخیره شده و سپس بوسیله کامپیوتر و با شروع از آدرس 0 اجرا می‌شود. سخت‌افزار کامپیوتر این دستورالعمل‌ها را اجرا کرده و کار مورد نظر را انجام می‌دهد. معهذا، فردی که به این برنامه نگاه می‌کند به سختی درخواهد یافت که پس از اجرای برنامه چه رخ خواهد داد. با این حال، سخت‌افزار کامپیوتر تنها این نوع کدهای دستورالعمل را تشخیص می‌دهد.

نوشتن 16 بیت برای هر دستورالعمل خسته کننده است زیرا رقم‌ها زیادند. ما می‌خواهیم تعداد ارقام برای هر دستورالعمل را با بکاربردن کد هشت هشتی معادل کد دودویی کاهش دهیم. این کار نیاز به شش

جدول ۲-۶ برنامه دودویی برای جمع کردن دو عدد

خانه حافظه	کد دستورالعمل
0	0010 0000 0000 0100
1	0001 0000 0000 0101
10	0011 0000 0000 0110
11	0111 0000 0000 0001
100	0000 0000 0101 0011
101	1111 1111 1110 1001
110	0000 0000 0000 0000

1- Fortran

www.m-molaei.mihanblog.com

رقم برای هر دستورالعمل دارد. از طرف دیگر، ما می‌توانیم هر دستورالعمل را به چهار رقم تقلیل دهیم بشرطی که از کد معادل شانزده شانزدهی جدول ۳-۶ استفاده کنیم. نمایش شانزده شانزدهی در کاربرد ساده است؛ اما باید دانست که هر رقم شانزده شانزدهی وقتی که برنامه وارد کامپیوتر می‌شود باید تبدیل به معادل چهاربیتی‌اش شود. مزیت نوشتن برنامه‌های دودویی به معادل هشت هشتی یا شانزده شانزدهی از این مثال باید آشکار شده باشد.

برنامه جدول ۴-۶ از نام‌های سمبلیک دستورالعمل‌ها (این دستورالعمل‌ها در جدول ۱-۶ معرفی شدند) بجای معادل دودویی یا شانزده شانزدهی آنها استفاده کرده است. بخش آدرس دستورات حافظه‌ای، همانند عملوندها، به همان شکل شانزده شانزدهی‌شان باقی می‌مانند. توجه کنید که در مکان 005 مقدار عملوند منفی است زیرا بیت علامت در سمت چپ‌ترین مکان 1 است. در نظر گرفتن ستونی برای توضیحات راهی را برای شرح عملکرد دستورات در اختیار می‌گذارد. کار با برنامه‌های سمبلیک آسانتر است، و در نتیجه، بهتر است برنامه‌ها با سمبل‌ها نوشته شوند. این برنامه‌ها قابل تبدیل به کد دودویی معادل برای تولید برنامه دودویی می‌باشند.

حال یک قدم جلوتر می‌رویم و هر آدرس شانزده شانزدهی را با یک آدرسی سمبلیک و نیز هر عملوند شانزده شانزدهی را با عملوند دهدهی جایگزین می‌کنیم. این اقدام مناسبی است زیرا معمولاً نویسنده برنامه بهنگام برنامه‌نویسی عدد واقعی مکان حافظه را نمی‌داند. اگر عملوند در حافظه بعد از

جدول ۳-۶ برنامه شانزده شانزدهی برای جمع کردن دو عدد

خانه حافظه	دستورالعمل
000	2004
001	1005
002	3006
003	7001
004	0053
005	FFE9
006	0000

جدول ۴-۶ برنامه با کدهای عمل سمبلیک

خانه حافظه	دستورالعمل	توضیحات
000	LDA 004	بار کردن عملوند اول در AC
001	ADD 005	جمع کردن عملوند دوم در AC
002	STA 006	ذخیره مجموع در خانه 006
003	HLT	توقف کامپیوتر
004	0053	عملوند اول
005	FFE9	عملوند دوم
006	0000	محل ذخیره مجموع

www.m-molaei.mihanblog.com

دستورالعمل قرار داده شود و اگر طول برنامه از قبل مشخص نباشد، محل عددی عملوندها تا پایان برنامه معلوم نخواهد بود. بعلاوه اعداد دهدهی آشناتر از معادل شانزده شانزدهی‌شان است.

برنامه جدول ۵-۶ یک برنامه به زبان اسمبلی برای جمع دو عدد است. سمبل ORG که بدنبال آن اعدادی آمده است یک دستورالعمل ماشین نیست. هدف از آن تعیین مبدأ، یعنی، تعیین مکانی از حافظه است که دستورالعمل بعدی در زیر آن قرار می‌گیرد. سه خط بعدی دارای آدرس‌های سمبلیک (نمادین) هستند. مقدار هریک از سمبل‌ها از سطری که آن سمبل را بصورت عنوان در ستون اول خود دارد مشخص می‌شود. عملوندهای دهدهی با سمبل DEC مشخص می‌گردند. عددها می‌توانند مثبت یا منفی باشند، اما اگر منفی باشند باید به فرم متمم 2 علامتدار دودویی درآیند. آخرین خط سمبل END را دارد که انتهای برنامه را نشان می‌دهد. سمبل‌های ORG، DEC و END، شبه دستورالعمل[1]ها خوانده می‌شوند و در بخش بعد تعریف شده‌اند. توجه کنید که قبل از تمام توضیحات علامت ممیز (/) آمده است.

برنامه معادل بزبان فرترن برای جمع دو عدد صحیح در جدول ۶-۶ لیست شده است. دو مقدار برای A و B را می‌توان با دستور INPUT یا با دستور DATA مشخص کرد. عمل حسابی روی دو عدد با یک دستور ساده انجام می‌شود. ترجمه این برنامه فرترن به یک برنامه دودویی متشکل از تخصیص سه مکان حافظه به مضاف، مضاف‌الیه و حاصل‌جمع، و سپس بدست آوردن رشته دستورالعمل‌های دودویی که مجموع را تشکیل می‌دهند می‌باشد. بنابراین یک برنامه مترجم سمبل‌های برنامه فرترن را به لیستی از برنامه جدول ۲-۶ که بشکل دودویی است ترجمه می‌کند.

جدول ۵-۶ برنامه به زبان اسمبلی برای جمع دو عدد

	ORG 0	مبداء برنامه خانه 0 است /
	LDA A	بارکردن عملوند از A/
	ADD B	جمع کردن عملوند در B/
	STA C	ذخیره مجموع در C/
	HLT	توقف کامپیوتر /
A,	DEC 83	عملوند دهدهی /
B,	DEC −23	عملوند دهدهی /
C,	DEC 0	مجموع در خانه C ذخیره می‌شود /
	END	پایان برنامه نمادین /

جدول ۶-۶ برنامه فرترن برای جمع دو عدد

```
INTEGER A, B, C
DATA A,83  B,-23
C = A + B
END
```

1- Preudomstruction

www.m-molaei.mihanblog.com

۳-۶ زبان اسمبلی

هر زبان برنامه نویسی با مجموعه‌ای از قواعد تعریف می‌شود. اگر کاربران بخواهند برنامه‌هایشان بطور صحیح ترجمه شود باید این قواعد را رعایت کنند. تقریباً هر کامپیوتر تجاری دارای زبان اسمبلی خاص خود است. قواعد نوشتن برنامه‌ها به زبان اسمبلی بصورت راهنماها مستندسازی و چاپ می‌شود و معمولاً توسط سازندگان کامپیوتر در دسترس قرار می‌گیرد.

واحد پایه یک برنامه اسمبلی یک سطر کد است. یک زبان خاص بر اساس مجموعه قواعد خاصی تعریف می‌شود و این قواعد بیان می‌دارند که سمبل‌ها چگونه می‌توانند استفاده شوند یا با یکدیگر ترکیب شوند تا یک خط از کد را بسازند. حال ما قواعد یک زبان اسمبلی را برای نوشتن یک برنامه سمبلیک برای کامپیوتر پایه فرموله می‌کنیم.

قواعد زبان

هر خط از برنامه زبان اسمبلی به صورت سه ستون مرتب شده‌اند که هر یک میدان[1] نامیده می‌شوند. میدان‌ها اطلاعات زیر را مشخص می‌کنند.

۱- میدان عنوان (برچسب) که می‌تواند خالی باشد یا یک آدرس سمبلیک را مشخص کند.

۲- میدان دستورالعمل که یک دستورالعمل ماشین یا یک شبه دستورالعمل را مشخص می‌نماید.

۳- میدان توضیحات که می‌تواند خالی یا حاوی یک توضیح باشد.

هر آدرس سمبلیک حاوی یک، دو، سه ولی نه بیش از سه کاراکتر الفبا عددی است. اولین کاراکتر حتماً باید یک حرف، دو کاراکتر بعدی حرف یا عدد باشند. سمبل می‌تواند بدلخواه توسط برنامه‌نویس انتخاب شود. یک آدرس سمبلیک در میدان عنوان به یک کاما ختم می‌شود تا اسمبلر تشخیص دهد که عنوان است.

میدان دستورالعمل در یک برنامه زبان اسمبلی یکی از اقلام زیر را مشخص می‌نماید.

۱- دستورالعمل‌های حافظه‌ای[2] MRI

۲- دستورالعمل‌های ثباتی[3] یا ورودی خروجی از نوع غیر ارجاع به حافظه non – MRI .

۳- شبه دستورالعمل‌ها با ، و بدون عملوند

یک دستورالعمل حافظه‌ای دو یا سه سمبل را که با فواصلی از هم جدا شده‌اند استفاده می‌کند. سمبل اول باید سه حرفی باشد که یکی از کدهای عمل MRI جدول ۱-۶ را تعریف می‌نماید. دومین سمبل، آدرس سمبلیک است. سومین سمبل، که ممکن است وجود داشته یا نداشته باشد، حرف I است. اگر I وجود نداشته باشد، سطر، بیانگر آدرس مستقیم است. حضور I بمعنی غیرمستقیم بودن

1- Field 2- Memory– Reference Instructions

3- Register – Reference Instruction

www.m-molaei.mihanblog.com

آدرس دستورالعمل است.

دستورالعمل غیرارجاع به حافظه دستوری است که بخش آدرس ندارد. نشانه غیرارجاع به حافظه در میدان دستورالعمل برنامه بوسیله هر یک از سمبل‌های سه حرفی در لیست جدول ۱-۶ برای دستورات ثباتی و ورودی تشخیص داده می‌شود.

مثالهای زیر نمونه‌ایی از سمبل‌هایی است که می‌توان در میدان دستورالعمل یک برنامه قرار داد.

CLA	non-MRI
ADD OPR	MRI با آدرس مستقیم
ADD PRT I	MRI با آدرس غیرمستقیم

سمبل سه حرفی هر سطر باید یکی از دستورالعمل‌های کامپیوتر در جدول ۱-۶ باشد. بدنبال یک دستور، مانند ADD ، باید یک آدرس سمبلیک وجود داشته باشد. وجود حرف I اختیاری است.

آدرس سمبلیک در میدان آدرس، مکان حافظه مربوط به عملوند را معین می‌کند. این مکان مجدداً باید در جایی از برنامه بصورت عنوان در ستون اول در جلو دستورالعمل آورده شود. برای اینکه بتوان یک برنامه بزبان اسمبلی را به یک برنامه دودویی ترجمه کرد، ضروری است، هر آدرس سمبلیک که در میدان آدرس ذکر شده است مجدداً در میدان عنوان (برچسب) ظاهر گردد.

شبه دستور، یک دستورالعمل ماشین نیست ولی دستورالعمل برای اسمبلر است تا اطلاعاتی از بعضی فازهای ترجمه را در اختیار آن قرار دهد. چهارشبه دستوری که اسمبلر آنها را می‌شناسد در جدول ۷-۶ ارائه شده‌اند. (برنامه‌های اسمبلی دیگر شبه دستورات متعدد دیگری دارند.) شبه دستور ORG به اسمبلر اطلاع می‌دهد که دستورالعمل یا عملوند سطر بعدی قرار است در مکانی از حافظه که بوسیله عدد بعد از ORG مشخص می‌شود قرار گیرد. امکان استفاده بیش از یکبار ORG در برنامه برای مشخص کردن بیش از یک قطعه از حافظه وجود دارد. سمبل END در انتهای برنامه قرارگرفته است تا اسمبلر را از ختم برنامه مطلع سازد. دو شبه دستورالعمل دیگر پایه[1] عملوند را مشخص کرده و به

جدول ۷-۶ تعریف شبه دستورالعمل‌ها

سمبل	اطلاعاتی که به اسمبلر داده می‌شود
ORG N	عدد شانزده شانزدهی N مکانی از حافظه است که دستورالعمل یا عملوند. واقع در سطر بعدی باید در آنجا قرار داده شود
END	انتهای برنامه سمبلیک
DEC N	عدد دهدهی علامتدار N که باید به دودویی تبدیل گردد
HEX N	عدد شانزده شانزدهی N که باید به دودویی تبدیل گردد

1- Radix

www.m-molaei.mihanblog.com

اسمبلر می‌گویند که چگونه اعداد لیست شده را به اعداد دودویی تبدیل کند.

میدان سوم در یک برنامه برای ارائه توضیحات در نظر گرفته شده است. هر خط از کد ممکن است توضیح داشته و یا نداشته باشد، ولی اگر داشت، باید برای اسمبلر بوسیله یک ممیز آغاز شود. توضیحات برای تشریح برنامه مفید بوده و به درک قدم به قدم روش اتخاذ شده بوسیله برنامه کمک می‌کند. چون توضیحات فقط نقش تشریحی را دارند لذا در مرحله ترجمه از آنها چشم‌پوشی می‌شود.

مثال

برنامه جدول ۸-۶ مثالی از یک برنامه زبان اسمبلی است. در اولین سطر، شبه دستور ORG برای تعریف مبدأ برنامه در مکان حافظه $(100)_{16}$ قرار دارد. شش خط بعد دستورالعمل‌های ماشین را تعریف می‌کنند و چهار سطر آخر هم شبه دستورالعمل می‌باشند. سه آدرس سمبلیک بکاررفته و هر یک از آنها در ستون ۱ به صورت عنوان و در ستون ۲ به صورت آدرس یک دستور حافظه‌ای آورده شده‌اند. سه شبه دستور عملوند را مشخص می‌نمایند، و آخرین سطر نیز پایان برنامه را مشخص می‌کند.

وقتی که برنامه به کد دودویی ترجمه شده و توسط کامپیوتر اجرا شود، تفریق بین دو عدد را انجام می‌دهد. عمل تفریق بوسیله جمع مفروق‌منه با متمم 2 مفروق انجام می‌شود. مفروق یک عدد منفی است. این عدد به یک عدد دودویی در نمایش متمم 2 علامت‌دار بدل می‌شود زیرا خواسته‌ایم تا تمام اعداد دودویی بشکل متمم 2 باشند. وقتی که متمم 2 مفروق بدست آمد (با متمم کردن و افزایش دادن AC)، 23- به 23+ تبدیل و اختلاف 106 = 23 + 83 = (متمم 2 عدد 23-) + 83 بدست می‌آید.

ترجمه به دودویی

ترجمه برنامه سمبلیک به دودویی توسط برنامه خاصی بنام اسمبلر صورت می‌گیرد. اگر ابتدا ترجمه را روی کاغذ انجام دهیم کارهای انجام شده بوسیله اسمبلر بهتر درک خواهد شد. ترجمه برنامه

جدول ۸-۶ برنامه زبان اسمبلی برای تفریق دو عدد

	ORG 100	مبدأ برنامه مکان 100 است /
	LDA SUB	بار کردن مفروق در AC /
	CMA	متمم کردن AC /
	INC	افزایش AC /
	ADD MIN	جمع کردن مفروق‌منه با AC /
	STA DIF	ذخیره تفاضل /
	HLT	توقف کامپیوتر /
MIN,	DEC 83	مفروق منه /
SUB,	DEC -23	مفروق /
DIF,	HEX 0	محل ذخیره تفاضل /
	END	پایان برنامه سمبلیک /

www.m-molaei.mihanblog.com

جدول ۸-۶، به کد دودویی معادل آن را می‌توان با مرور برنامه و جایگزین کردن سمبل‌ها با معادل دودویی کد ماشین آنها انجام داد. با شروع از سطر اول، ابتدا با شبه دستورالعمل ORG مواجه می‌شویم. این دستور می‌گوید که برنامه دودویی را از آدرس 100 شانزده شانزدهی شروع کنیم. در سطر دوم دو سمبل بکار رفته است. این سطر باید یک دستورالعمل حافظه‌ای باشد که هر خانه 100 حافظه قرار دارد. چون حرف I وجود ندارد بیت اول کد دستورالعمل باید 0 باشد. نام سمبلیک دستورالعمل LDA است. با ملاحظه جدول ۱-۶ می‌بینیم که اولین رقم شانزده شانزدهی دستور باید 2 باشد، مقدار دودویی بخش آدرس باید از آدرس SUB بدست آید. ستون عنوان را مرور می‌کنیم و می‌بینیم که این سمبل در سطر ۹ واقع شده است. برای تعیین مقدار شانزده شانزدهی می‌بینیم که سطر ۲ حاوی دستورالعملی برای مکان 100 است و هر یک از سطرهای بعدی یک دستور ماشین یا یک عملوند را برای خانه‌های متوالی حافظه مشخص می‌کنند. با شمارش سطرها، می‌بینیم که عنوان SUB در سطر ۹ مربوط به مکان 107 است. بنابراین آدرس شانزده شانزدهی دستور LDA باید 107 باشد. وقتی که دو بخش دستور مونتاژ شوند، کد شانزده شانزدهی 2107 حاصل می‌گردد. سطرهای دیگری که نمایش دهنده دستورات ماشین هستند به روش مشابهی ترجمه شده و کد شانزده شانزدهی آنها در جدول ۹-۶ لیست شده است.

دو سطر در برنامه سمبلیک که با شبه دستور DEC مشخص شده‌اند عملوندهای دهدهی را مشخص می‌نمایند. سومین سطر صفری را با شبه دستور HEX معین می‌کند (DEC نیز می‌تواند بکار رود). عدد دهدهی 83 به دودویی تبدیل شده و در مکان 106 بفرم شانزده شانزدهی قرار داده شده است. عدد دهدهی 23- یک عدد منفی است و باید بفرم متمم 2 علامت دار دودویی تبدیل شود. معادل شانزده شانزدهی عدد دودویی در مکان 107 قرار دارد. سمبل END انتهای برنامه را خبر می‌دهد و می‌گوید که دیگر سطری برای ترجمه وجود ندارد.

جدول ۹-۶ لیست برنامه ترجمه شده جدول ۸-۶

کد شانزده شانزدهی			
عمل	محتوا		برنامه سمبلیک
			ORG 100
100	2107		LDA SUB
101	7200		CMA
102	7020		INC
103	1106		ADD MIN
104	3108		STA DIF
105	7001		HLT
106	0053	MIN,	DEC 83
107	FFE9	SUB,	DEC -23
108	0000	DIF,	HEX 0
			END

www.m-molaei.mihanblog.com

اگر ما دو مرور کامل بر روی برنامه سمبلیک داشته باشیم عمل ترجمه ساده می‌شود. در مرور اول ترجمه‌ای صورت نمی‌گیرد بلکه فقط مکانی برای هر دستورالعمل ماشین و عملوند در حافظه تعلق می‌گیرد. تخصیص مکان مقدار آدرس را برای عناوین تعریف کرده و برای فرآیند ترجمه که در مرور دوم صورت می‌گیرد تسهیلات لازم را فراهم می‌آورد. بنابراین ما در جدول ۹-۶ مکان 100 را به اولین دستور بعد ORG اختصاص می‌دهیم. سپس مکان‌های متوالی بعدی را تا انتهای برنامه برای هریک از سطرهای کد که حاوی دستور یا عملوند هستند، اختصاص می‌دهیم. (به ORG و END عددی اختصاص نمی‌یابد زیرا دستور و یا عملوند نیستند). وقتی که اولین مرور برنامه تکمیل شد، برای هر عنوان شماره مکان آن را مشخص می‌کنیم و جدولی را تشکیل می‌دهیم که مقدار شانزده شانزدهی هر آدرس سمبلیک را نشان می‌دهد. برای این برنامه جدول سمبل آدرس برابر زیر است:

سمبل آدرس	آدرس شانزده شانزدهی
MIN	106
SUB	107
DIF	108

در دومین مرور به برنامه سمبلیک، با مراجعه به جدول سمبل آدرس‌ها مقدار آدرس هر دستورالعمل حافظه‌ای را تعیین می‌کنیم. مثلاً سطر کد LDA SUB در مرور دوم با برداشتن مقادیر شانزده شانزدهی LDA از جدول ۱-۶ و SUB از لیست جدول سمبل آدرس ترجمه می‌شود. سپس دو بخش را بصورت یک دستورالعمل در مبنای شانزده کنار هم[1] می‌گذاریم. اگر بخواهیم نحوه قرار گرفتن این برنامه را در کامپیوتر بدانیم می‌توانیم به آسانی کد شانزده شانزدهی حاصل را به دودویی تبدیل کنیم.

وقتی که ترجمه از سمبل‌ها به دودویی بوسیله یک برنامه اسمبلر انجام شد، اولین مرور، اولین گذر خوانده شده و دومین مرور نیز دومین گذر نامیده می‌شود.

۶-۴ اسمبلر

اسمبلر برنامه‌ای است که یک برنامه بزبان اسمبلی را دریافت و معادل زبان ماشین دودویی آن را تولید می‌کند. برنامه سمبلیک ورودی برنامه منبع[2] و برنامه دودویی حاصل برنامه مقصد[3] خوانده می‌شود. در واقع برنامه اسمبلر روی رشته‌های حرفی عمل کرده و معادل دودویی آنها را تولید می‌نماید.

1- Assemble 2- Source Program 3- Object Program

www.m-molaei.mihanblog.com

نمایش برنامه سمبلیک در حافظه

قبل از آغاز اسمبل کردن (مونتاژ کردن)، برنامه سمبلیک باید در حافظه ذخیره شود. کاربر برنامه سمبلیک را از یک پایانه تایپ می‌کند. با استفاده از یک برنامه بارکننده، کاراکترهای برنامه سمبلیک را در حافظه وارد می‌نماید. چون برنامه از مجموعه‌ای از سمبل‌ها ساخته شده است، نمایش آن در حافظه با استفاده از کد کاراکترهای الفباء عددی است. در کامپیوتر پایه، هر کاراکتر با یک کد هشت بیتی نمایش داده می‌شود. همواره با ارزشترین بیت 0 است و هفت بیت دیگر بوسیله ASCII مشخص می‌شود. معادل شانزده شانزدهی مجموعه کاراکترها در جدول ۱۰-۶ آورده شده است. به هر کاراکتر دو رقم مبنای شانزده تخصیص یافته است که بسادگی قابل تبدیل به کد معادل هشت بیتی‌اش می‌باشد. آخرین وارده در جدول، کاراکتری را تولید نمی‌کند بلکه مربوط به حرکت فیزیکی مکان‌نما[1] بر روی صفحه پایانه است. کد مربوطه به CR هنگامی تولید می‌شود که کلید Return فشار داده شود. این باعث بازگشت "نورد"[2] به مکان اولیه‌اش برای شروع سطر جدید می‌گردد. اسمبلر کد CR را بعنوان کد انتهای سطر می‌شناسد.

هر سطر کد در خانه‌های متوالی حافظه بصورت دو کاراکتر در هر مکان ذخیره می‌شود. در هر کلمه دو کاراکتر را می‌توان ذخیره کرد زیرا هر کلمه حافظه دارای 16 بیت ظرفیت است. هر سمبل عنوان به یک کاما ختم می‌شود. سمبل‌های عملیات و آدرس با یک فاصله[3] و پایان هر سطر را کد CR مشخص می‌کند. مثلاً سطر کد

```
PL3,    LDA  SUB  I
```

جدول ۱۰-۶ کد شانزده شانزدهی کاراکترها

کاراکتر	کد	کاراکتر	کد	کاراکتر	کد	
A	41	Q	51	6	36	
B	42	R	52	7	37	
C	43	S	53	8	38	
D	44	T	54	9	39	
E	45	U	55	space	20	
F	46	V	56	(	28	
G	47	W	57	)	29	
H	48	X	58	*	2A	
I	49	Y	59	+	2B	
J	4A	Z	5A	,	2C	
K	4B	0	30	−	2D	
L	4C	1	31	.	2E	
M	4D	2	32	/	2F	
N	4E	3	33	=	3D	
O	4F	4	34	CR	0D	برگشت نورد
P	50	5	35			

1- Cursor 2- Carriage 3- Space

www.m-molaei.mihanblog.com

در هفت کلمه حافظه متوالی، مطابق جدول ۱۱-۶، ذخیره شده است. عنوان PL3 دو کلمه را اشغال می‌کند و به یک کاما (2C) منتهی می‌شود. میدان دستورالعمل در سطر کد ممکن است دارای یک یا چند سمبل باشد. هر سمبل به کد مربوط به فاصله (20) ختم می‌شود، بجز آخرین سمبل که به کد برگشت نورد (0D) ختم می‌گردد. اگر سطر کد دارای توضیحات باشد، اسمبلر آن را بوسیله ممیز یعنی 2F شناسایی می‌کند. اسمبلر کلیه کاراکترهای میدان توضیحات را چشم‌پوشی کرده و بدنبال کد CR می‌گردد. پس از اینکه با این کد مواجه شد، به جای آن کد فاصله را پس از آخرین سمبل سطر قرار می‌دهد. ورودی برنامه اسمبلر برنامه بزبان سمبلیک در ASCII است. این ورودی بوسیله اسمبلر دوبار مرور می‌شود تا برنامه معادل دودویی آن تولید شود. برنامه دودویی، خروجی تولید شده توسط اسمبلر می‌باشد. اکنون ما بطور مختصر عمده کارهای اسمبلر را حین ترجمه تشریح می‌کنیم.

مرور اول

یک اسمبلر دو مروری سراسر برنامه سمبلیک را دوبار مرور می‌کند. در مرور اول، جدولی را تولید می‌کند که مقدار معادل دودویی همه سمبل‌های آدرس تعریف شده توسط کاربر را نشان می‌دهد. ترجمه به دودویی در مرور دوم صورت می‌گیرد. برای دنبال کردن محل دستورالعمل‌ها، اسمبلر از کلمه‌ای در حافظه به نام مکان‌شمار[1] (بطور خلاصه LC) استفاده می‌کند. محتوای LC ، آدرس محلی از حافظه را که به دستورالعمل یا عملوند در دست پردازش اختصاص داده می‌شود، مشخص می‌کند. شبه دستور ORG آدرس اولین مکان حافظه در نظر گرفته شده برای برنامه را به عنوان مقدار اولیه به مکان شمار می‌دهد. چون دستورالعمل‌ها متوالیاً ذخیره می‌شوند، پس از پردازش هر سطر کد، LC افزایش می‌یابد. برای جلوگیری از هرگونه ابهام در غیاب ORG ، اسمبلر در آغاز مقدار 0 را به LC می‌دهد.

کارهایی که توسط اسمبلر در اولین مرور صورت می‌گیرد در فلوچارت شکل ۱-۶ توصیف شده

جدول ۱۱-۶ نمایش سطر کد PL3, LDA SUB I در کامپیوتر

کلمه حافظه	سمبل	کد شانزده شانزدهی	نمایشد دودویی
1	P L	50 4C	0101 0000 0100 1100
2	3 ,	33 2C	0011 0011 0010 1100
3	L D	4C 44	0100 1100 0100 0100
4	A	41 20	0100 0001 0010 0000
5	S U	53 55	0101 0011 0101 0101
6	B	42 20	0100 0010 0010 0000
7	I CR	49 0D	0100 1001 0000 1101

1- Loation Counter

www.m-molaei.mihanblog.com

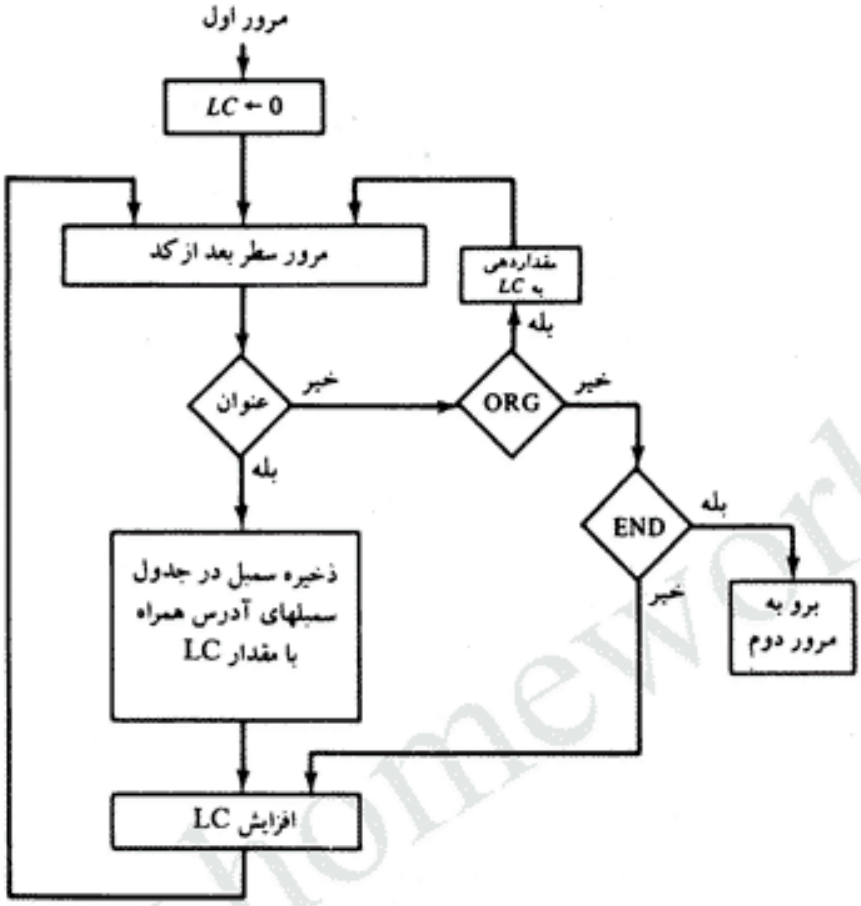

شکل ۱-۶ فلوچارت مرور اول اسمبلر

است. LC ابتدا 0 می‌شود. خط اول کد سمبلیک تحلیل می‌شود تا معین شود آیا دارای عنوان است یا خیر (این کار با وجود کاما مشخص می‌گردد). اگر سطر فاقد عنوان باشد، اسمبلر سمبل را در میدان دستورالعمل چک می‌کند. اگر این میدان حاوی شبه دستور ORG باشد، اسمبلر LC را با مقداری که در جلوی ORG آمده است بار می‌کند و برای پردازش سطر بعدی باز می‌گردد. اگر سطر دارای شبه دستور END باشد، اسمبلر مرور اول را خاتمه می‌دهد و به سراغ مرور دوم می‌رود (دقت کنید سطر ORG و END دارای عنوان نیست). اگر سطر موردنظر دارای عنوان باشد، این عنوان همراه با معادل دودویی‌اش که در LC قرار دارد در جدول سمبل آدرس قرار داده می‌شود. اگر عنوان وجود نداشته باشد چیزی در جدول ذخیره نمی‌شود. سپس LC یک واحد افزایش یافته و سطر جدیدی پردازش می‌گردد.

برای برنامه جدول ۸-۶، اسمبلر جدول سمبل آدرس در جدول ۱۲-۶ را تولید می‌کند. هر سمبل عنوان در دو مکان حافظه ذخیره می‌شود و بوسیله یک کاما خاتمه می‌یابد. اگر عنوان کمتر از سه کاراکتر داشته باشد، مکان‌های حافظه اضافی با کد فاصله پر می‌شود. مقداری که در LC در حین پردازش سطر وجود دارد در حافظه بعدی ذخیره می‌شود. این برنامه سه آدرس سمبلیک دارد: MIN ، SUB و DIF .

www.m-molaei.mihanblog.com

جدول ۱۲-۶ جدول سمبل‌های آدرس برای برنامه جدول ۸-۶

کلمه حافظه	سمبل یا (LC)*	کد شانزده شانزدهی	نمایش دودویی
1	M I	4D 49	0100 1101 0100 1001
2	N ,	4E 2C	0100 1110 0010 1100
3	(LC)	01 06	0000 0001 0000 0110
4	S U	53 55	0101 0011 0101 0101
5	B ,	42 2C	0100 0010 0010 1100
6	(LC)	01 07	0000 0001 0000 0111
7	D I	44 49	0100 0100 0100 1001
8	F ,	46 2C	0100 0110 0010 1100
9	(LC)	01 08	0000 0001 0000 1000

*(LC) محتوای شمارنده مکان را مشخص می‌کند

این سمبل‌ها بترتیب آدرس‌های 12 بیتی را که معادل 106 ، 107 و 108 می‌باشند نمایش می‌دهند. جدول سمبل آدرس سه کلمه حافظه فوق را برای هر سمبل عنوان که با آن مواجه شود اشغال می‌کند و داده‌های خروجی را که اسمبلر در حین مرور اول ایجاد می‌کند تشکیل می‌دهد.

مرور دوم

دستورات ماشین در حین مرور دوم با استفاده از روش‌های نظاره به جدول[1] ترجمه می‌شوند. روش نظاره به جدول جستجویی است بر وارده‌های جدول برای اینکه تعیین کنیم آیا یک نمونه مورد نظر با نمونه‌های ذخیره شده در جدول مطابقت دارد یا خیر. اسمبلر چهار جدول را بکار می‌برد. هر سمبلی که در برنامه با آن مواجه شود باید بعنوان یکی از وارده‌ها در این جدول موجود باشد؛ در غیر اینصورت سمبل قابل تفسیر نیست. ما نام‌های زیر را به چهار جدول اختصاص می‌دهیم:

۱- جدول شبه دستورالعمل‌ها

۲- جدول MRI

۳- جدول non-MRI

۴- جدول سمبل آدرس

وارده‌های جدول شبه دستورالعمل‌ها چهار سمبل دارد: ORG ، END ، DEC و HEX . هر وارده هنگام برخورد با آن در برنامه، اسمبلر را به زیرروال شبه دستور مربوطه، هدایت می‌کند. جدول MRI حاوی هفت سمبل دستورالعمل‌های حافظه‌ای و کد عمل معادل سه بیتی آنهاست. جدول non-MRI حاوی هجده دستورالعمل ثباتی و ورودی- خروجی همراه با شانزده کد دودویی معادل آنها می‌باشد.

1- Table look up

www.m-molaei.mihanblog.com

جدول سمبل آدرس در مرور اول پردازش اسمبلی تولید می‌گردد. اسمبلر این جداول را برای یافتن سمبلی که در حال پردازش است جستجو می‌کند تا مقدار دودویی آن را معین کند.

کاری که در حین دومین مرور توسط اسمبلر انجام می‌شود در شکل ۲-۶ آمده است. LC در آغاز با 0 بار می‌شود. سپس سطرهای کد یک به یک تحلیل می‌شوند. عناوین در مرور دوم چشم‌پوشی می‌شوند، لذا اسمبلر بلافاصله به میدان آدرس رفته و اولین سمبلی راکه با آن مواجه می‌شود وارسی می‌کند. ابتدا جدول شبه دستور را چک می‌نماید. تطابق با ORG ، اسمبلر را به زیرروالی می‌فرستد که در آن LC با یک مقدار اولیه بار می‌شود. هر تطابق با END ، فرآیند ترجمه را خاتمه می‌دهد. شبه دستورات عملوندی موجب تبدیل عملوند به دودویی‌شان می‌گردند. این عملوند در خانه‌ای از حافظه که بوسیله LC مشخص می‌شود قرار می‌گیرد. سپس شمارنده مکان، LC ، یک واحد افزایش می‌یابد و اسمبلر به تحلیل کد سطر بعدی ادامه می‌دهد.

اگر سمبلی که با آن برخورد شده است شبه دستور نباشد، اسمبلر به جدول MRI مراجعه می‌کند. اگر سمبل در این جدول پیدا نشد، اسمبلر به جدول non-MRI می‌رود. سمبلی که در این جدول پیدا شود متعلق به دستورالعمل‌های ثباتی یا ورودی- خروجی است. اسمبلر کد شانزده بیتی دستورالعمل را در کلمه حافظه‌ای که بوسیله LC مشخص می‌گردد ذخیره می‌کند. مکان‌شمار، LC ، افزایش یافته و تحلیل ادامه می‌یابد.

هنگامی که سمبلی در جدول MRI پیدا شود، اسمبلر کد سه بیتی آن را استخراج کرده و آن را در بیت‌های 2 الی 4 از یک کلمه قرار می‌دهد. یک دستورالعمل حافظه‌ای با دو یا سه سمبل مشخص می‌شود. سمبل دوم آدرس سمبلیک است و سومی، که ممکن است وجود داشته باشد و یا نداشته باشد حرف I است. آدرس سمبلیک با جستجوی جدول سمبل آدرس به دودویی تبدیل می‌گردد. بیت اول دستور، بسته به اینکه حرف I وجود داشته باشد یا خیر، 1 یا 0 است. سه جزء کد دستورالعمل در کنار هم گذاشته شده[1] (یا به بیان دیگر مونتاژ شده) و سپس در مکانی از حافظه که توسط محتوای LC مشخص می‌گردد، ذخیره می‌شود. مکان‌شمار افزایش یافته و اسمبلر به پردازش سطر بعدی ادامه می‌دهد.

عمل مهمی که یک اسمبلر می‌باید انجام دهد یافتن خطاهای ممکن در برنامه سمبلیک است. این کار تشخیص خطا[2] خوانده می‌شود. چنین خطایی ممکن است سمبل نامعتبر کد ماشین باشد که نشانه آن عدم وجودش در جدول‌های MRI و non-MRI است. اسمبلر قادر به ترجمه چنین سمبلی نیست زیرا مقدار معادل دودویی آن را نمی‌داند. در چنین حالتی، اسمبلر پیام خطایی را چاپ می‌کند تا برنامه‌نویس را از وجود خطا در سطر خاصی از کد برنامه سمبلیک مطلع سازد. خطای ممکن دیگر این است که برنامه دارای آدرس سمبلیکی باشد که در جدول وجود ندارد اسمبلر قادر نخواهد بود این سطر کد را بطور صحیحی ترجمه کند زیرا معادل دودویی آن سمبل را در جدول سمبل آدرس که در مرور اول تولید شده نمی‌یابد. خطاهای دیگری هم ممکن است رخ دهند و یک اسمبلر قابل استفاده در عمل باید

1- Assembled 2- Diagnostic

www.m-molaei.mihanblog.com

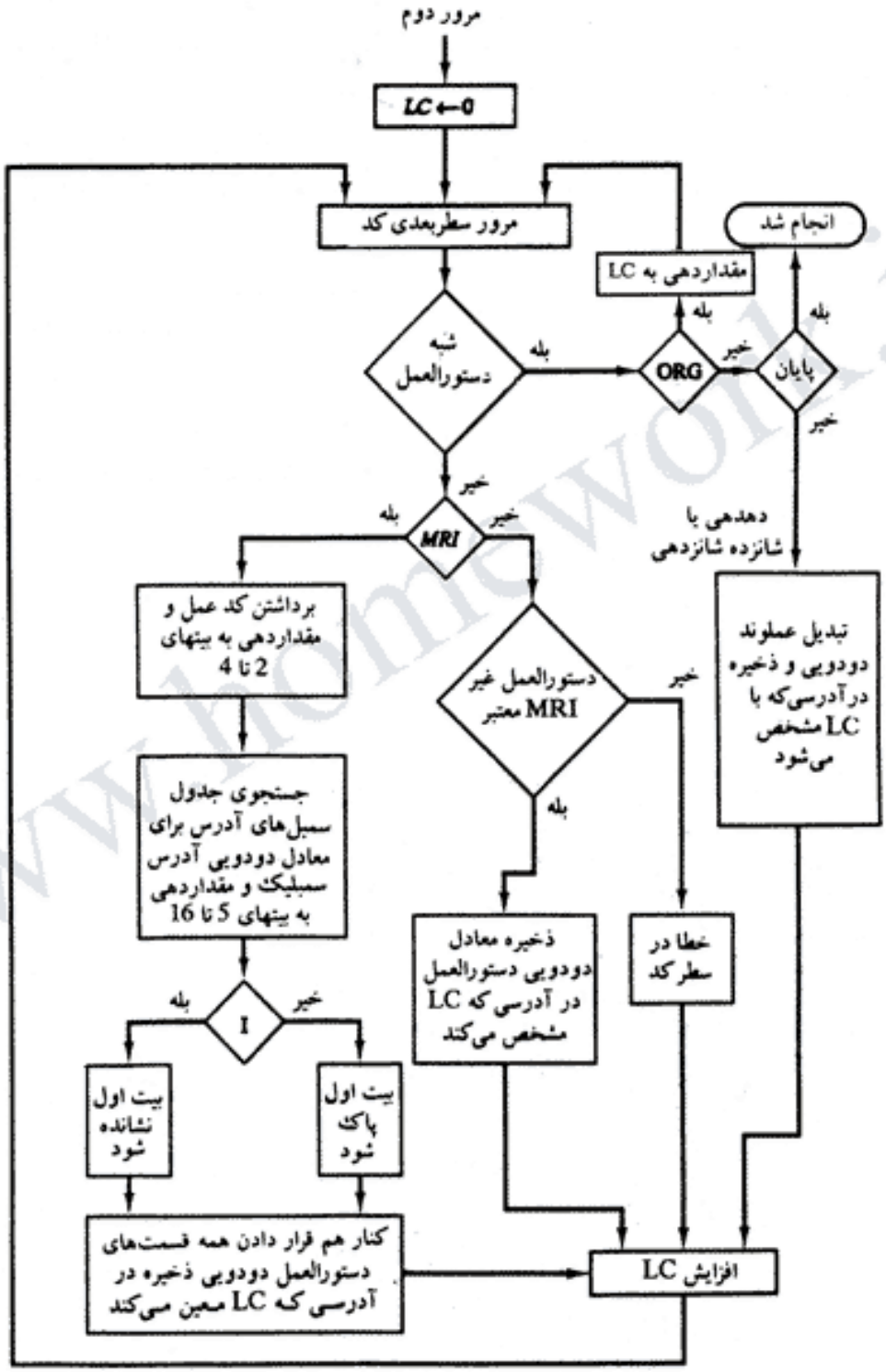

شکل ۲-۶ فلوچارت مرور دوم اسمبلر

www.m-molaei.mihanblog.com

همه این گونه خطاها را کشف و برای هر یک پیغام خطایی را چاپ کند.

باید تأکید کرد که یک اسمبلر عملی بسیار پیچیده‌تر از آنچه در اینجا شرح داده‌ایم می‌باشد. اکثر کامپیوترها انعطاف زیادی را در نوشتن برنامه‌ها بزبان اسمبلی در اختیار برنامه‌نویس می‌گذارند. مثلاً ممکن است به کاربر اجازه داد تا برای مشخص‌کردن آدرس از عدد یا یک سمبل استفاده کند. بسیاری از اسمبلرها این امکان را به کاربر می‌دهند که آدرس را با یک عبارت ریاضی مشخص کند. شبه‌دستورالعمل‌های بسیار زیادی را نیز ممکن است برای تسهیل در کار برنامه‌نویس مشخص کرد. با کاراتر شدن و تکمیل زبان اسمبلی، اسمبلر پیچیده‌تر می‌شود.

۶-۵ حلقه در برنامه‌نویسی

حلقه برنامه رشته‌ای از دستورات است که چندین بار، و هر بار با مجموعه متفاوتی از داده‌ها، اجرا می‌شود. حلقه برنامه در فرترن با عبارت DO مشخص می‌شود. مثال زیر برنامه‌ای بزبان فرترن است که مجموع 100 عدد صحیح را تهیه می‌کند.

```
      DIMENSION A(100)
      INTEGER SUM, A
      SUM = 0
      DO 3  J = 1 , 100
    3 SUM = SUM + A (J)
```

عبارت شماره 3، بتعداد 100 بار تکرار می‌شود و هر بار عملوند متفاوت بوده و مقادیر A(J) که در آن J = 0, 1, ..., 100 می‌باشد بکار می‌رود.

برنامه سیستمی که یک برنامه بزبان سطح بالا را، مانند آنچه در بالا دیدیم به زبان ماشین ترجمه کند، کامپایلر[1] نام دارد. کامپایلر در مقایسه با اسمبلر، برنامه پیچیده‌تری است و درک کامل عملکرد آن مستلزم دانش برنامه‌نویسی سیستم است. معهذا، می‌توانیم کارهای اصلی یک کامپایلر را با دنبال کردن فرآیند ترجمه یک برنامه ورای آنچه که در برنامه زبان اسمبلی بود نشان دهیم. یک کامپایلر می‌تواند از یک برنامه اسمبلی بعنوان مرحله میانی برای ترجمه استفاده کند و یا مستقیماً آنرا به دودویی تبدیل نماید.

اولین عبارت در برنامه فرترن یک دستور DIMENSION است. این عبارت به کامپایلر فرمان می‌دهد تا 100 کلمه حافظه را برای 100 عملوند رزرو نماید. مقدار عملوندها از یک عبارت ورودی[2] بدست می‌آیند (دستور مزبور در برنامه بالا آورده نشده است). عبارت دوم به کامپایلر خبر می‌دهد که

1- Compiler 2- INPUT

www.m-molaei.mihanblog.com

اعداد صحیح هستند. اگر اعداد از نوع غیرصحیح[1] باشند، کامپایلر باید مکان‌هایی را برای اعداد ممیز شناور رزرو نموده و دستوراتی را تولید کند که عملیات محاسباتی بعدی را با داده‌های ممیز شناور انجام دهند. این دو دستور همانند شبه دستورالعمل‌ها در اسمبلی، غیرقابل اجرا هستند. فرض کنید کامپایلر مکان‌های $(150)_{16}$ تا $(1B3)_{16}$ را برای 100 عملوند رزرو نماید. این کلمات حافظه رزرو شده در سطرهای 19 الی 118 برنامه ترجمه شده جدول ۱۳-۶ لیست شده‌اند. این کار توسط شبه دستور ORG در سطر 18 انجام می‌شود که ابتدای عملوندها را مشخص می‌کند. اولین و آخرین عملوندها توسط عدد دهدهی خاصی نشان داده شده‌اند، اگرچه این مقادیر ضمن ترجمه مشخص نیستند. کامپایلر فقط فضای داده‌ها را در حافظه رزرو کرده و مقادیر بعداً پس از اجرای عبارت ورودی INPUT در آنها جای می‌گیرد. شماره سطرها در برنامه سمبلیک فقط به منظور ارجاع می‌باشند و نه بخشی از برنامه ترجمه شده آن.

اندیس موجود در عبارت DO بصورت دستورالعمل‌های سطرهای 2 الی 5 و ثابت‌های سطرهای

جدول ۱۳-۶ برنامه سمبلیک برای جمع 100 عدد

سطر			
1		ORG 100	مبداء برنامه 100 شانزده شانزدهی /
2		LDA ADS	بار کردن آدرس ابتدای عملوندها /
3		STA PTR	ذخیره در اشاره گر /
4		LDA NBR	بارکردن 100 منفی /
5		STA CTR	ذخیره در شمارنده /
6		CLA	پاک کردن انباشتگر /
7	LOP,	ADD PTR I	جمع یک عملوند با AC /
8		ISZ PTR	افزایش اشاره گر /
9		ISZ CTR	افزایش شمارنده /
10		BUN LOP	تکرار مجدد حلقه /
11		STA SUM	ذخیره مجموع /
12		HLT	توقف /
13	ADS,	HEX 150	آدرس ابتدای عملوندها /
14	PTR,	HEX 0	محل نگهداری شده برای اشاره گر /
15	NBR,	DEC −100	ثابتی که بعنوان مقدار اولیه به اشاره گر داده می‌شود /
16	CTR,	HEX 0	محل ذخیره شده برای شمارنده /
17	SUM,	HEX 0	محل ذخیره مجموع /
18		ORG 150	مبداء عملوندها ۱۵۰ در مبنای شانزده شانزدهی است /
19		DEC 75	نخستین عملوند /
•			
•			
•			
118		DEC 23	آخرین عملوند /
119		END	انتهای برنامه نمادین /

1- Real

www.m-molaei.mihanblog.com

13 تا 16 ترجمه می‌شود. آدرس اولین عملوند (150) در مکان ADS در سطر 13 ذخیره می‌شود. تعداد دفعاتی که دستور شماره 3 برنامه فرترن اجرا می‌شود 100 است. بنابراین عدد 100− در مکان NBR ذخیره می‌گردد. سپس کامپایلر دستورات سطرهای 2 الی 5 را برای ایجاد مقادیر اولیه حلقه برنامه تولید می‌نماید. آدرس اولین عملوند به مکان PTR منتقل می‌گردد. این کار با توجه به A(1) حاصل از A(J)صورت می‌گیرد. سپس عدد 100− به مکان CTR منتقل می‌گردد. این مکان بعنوان شمارنده عمل کرده و هر بار که حلقه برنامه اجرا شود یک واحد افزایش می‌یابد. وقتی که شمارنده به صفر برسد، عمل مورد نظر یکصد بار انجام شده و برنامه از حلقه خارج می‌گردد.

برخی از کامپایلرها دستور SUM = 0 را به یک دستورالعمل ماشین که مکان SUM را بعنوان مقدار اولیه صفر مینماید ترجمه می‌کنند. سپس ارجاع به این مکان هر بار که سطر 3 برنامه فرترن اجرا شود صورت می‌گیرد. کامپایلر هوشمندتر می‌تواند چنین تشخیص دهد که جمع در انباره[1] صورت گرفته و فقط نتیجه نهایی در SUM قرار گیرد. کامپایلر دستورالعملی در سطر 6 تولید خواهد کرد تا انباره AC را پاک کند. همچنین مکانی از حافظه که با SUM مشخص شده است (در خط 17) برای ذخیره مقدار این متغیر در انتهای حلقه نیز بوسیله کامپایلر رزرو می‌شود.

حلقه مشخص شده با عبارت DO به رشته دستورالعمل‌های واقع در سطرهای 7 تا 10 ترجمه می‌شود. سطر 7 دستورالعمل ADD غیر مستقیم است زیرا دارای سمبل I می‌باشد. آدرس عملوند جاری در خانه PTR ذخیره می‌شود. وقتی این مکان بطور غیرمستقیم آدرس‌دهی شود کامپیوتر محتوای PTR را بعنوان آدرس عملوند تلقی می‌نماید. در نتیجه، عملوند در مکان 150 با انباره جمع می‌شود. سپس PTR با دستورالعمل ISZ در سطر 8 یک واحد افزایش می‌یابد، و مقدار آن برابر آدرس عملوند بعدی می‌گردد. مکان CTR در سطر 9 افزایش می‌یابد و اگر صفر نباشد، کامپیوتر از دستورالعمل بعدی گذر نمی‌کند. دستور بعدی یک دستورالعمل انشعاب (BUN) به ابتدای حلقه است، لذا کامپیوتر برای تکرار مجدد حلقه باز می‌گردد. وقتی مکان CTR صفر شود (پس از 100 بار تکرار حلقه) دستور بعدی گذر[2] (صرفنظر) می‌شود و کامپیوتر دستورالعمل سطر 11 و 12 را اجرا می‌نماید. جمع حاصل در انباره در SUM ذخیره شده و کامپیوتر متوقف می‌شود. دستورالعمل توقف[3] برای وضوح برنامه در اینجا قرار داده شده است؛ در واقع برنامه به محلی دیگر برای ادامه اجرای برنامه منتقل می‌گردد و یا به آغاز برنامه دیگری انشعاب می‌نماید. توجه کنید که ISZ در سطر 8 صرفاً برای افزایش اشاره‌گر آدرس PTR بکار رفته است. چون آدرس عددی مثبت است هرگز گذری رخ نمی‌دهد.

برنامه جدول ۱۳-۶ برای نخستین بار مفاهیم اشاره‌گر، شمارنده همراه با عمل آدرس‌دهی غیرمستقیم را بکار برده است تا یک حلقه را در برنامه بوجود آورد. اشاره‌گر به آدرس عملوند جاری اشاره می‌نماید و شمارنده تعداد دفعات اجرای حلقه برنامه را می‌شمارد. در این مثال ما دو حافظه را برای این مقاصد استفاده کردیم. در کامپیوترهایی که بیش از یک ثبات پردازنده دارند می‌توان از یک ثبات بعنوان

1- Accumulator 2- Skip 3- HALT

www.m-molaei.mihanblog.com

اشاره‌گر، از دیگری بعنوان شمارنده و از سومی بجای انباره استفاده کرد. وقتی که از ثبات‌های پردازنده بعنوان اشاره‌گر و شمارنده استفاده شود به آنها ثبات‌های شاخص[1] گفته می‌شود. ثبات‌های شاخص در بخش ۵-۸ مورد بحث قرار گرفته‌اند..

۶-۶ برنامه‌نویسی اعمال حسابی و منطقی

تعداد دستورالعمل‌های موجود در یک کامپیوتر از چند صد دستور در سیستم‌های بزرگ تا چند دوجین در کامپیوترهای کوچک متغیر است. برخی کامپیوترها عمل مفروضی را با یک دستورالعمل انجام می‌دهند و برخی دیگر برای انجام همان عمل ممکن است تعداد زیادی دستورات ماشین نیاز داشته باشند. مثلاً چهار عمل اصلی حساب را در نظر بگیرید. بعضی کامپیوترها دارای دستورات ماشین برای جمع، تفریق، ضرب و تقسیم هستند. برخی دیگر، مانند کامپیوتر پایه، فقط دارای یک دستور حسابی، ADD، است. اعمالی که در مجموعه دستورالعمل‌های ماشین گنجانده نشده باشد باید بوسیله یک برنامه پیاده سازی شود. ما در جدول ۸-۶ برنامه‌ای را برای تفریق دو عدد دیدیم. برنامه‌های مربوط به سایر عملیات حسابی به روشی مشابه بدست می‌آید.

اعمالی که در یک کامپیوتر توسط یک دستورالعمل ماشین پیاده سازی شده باشند گوئیم بطور سخت‌افزاری پیاده‌سازی شده‌اند. به اعمالی که بوسیله مجموعه‌ای از دستورالعمل‌ها پیاده سازی می‌شوند گوییم که بطور نرم‌افزاری پیاده‌سازی شده‌اند. برخی از کامپیوترها مجموعه گسترده‌ای از دستورات سخت‌افزاری را دارا هستند که برای بالا بردن سرعت انجام کارهای متداول طراحی شده‌اند. دسته‌ای دیگر دارای دستورالعمل‌های سخت‌افزاری کمتری هستند و بر پیاده‌سازی نرم‌افزاری اعمال متکی‌اند. پیاده سازی سخت‌افزاری بسیار پرهزینه است زیرا مدارهای اضافه‌تری برای پیاده‌سازی اعمال نیاز دارد. پیاده‌سازی نرم‌افزاری موجب ایجاد برنامه‌های طولانی هم از نظر تعداد دستورات و هم از نظر زمان اجرا می‌شود.

این بخش پیاده سازی نرم‌افزاری چند عمل حسابی و منطقی را نشان می‌دهد. برنامه‌ها برای هر نوع عمل حسابی نه فقط برای داده‌های ممیز ثابت بلکه برای داده‌های دهدهی و ممیز شناور نوشته شده‌اند. پیاده‌سازی سخت‌افزاری عملیات حسابی در فصل ۱۰ آورده شده است.

برنامه ضرب

اینک برنامه‌ای را برای ضرب دو عدد می‌نویسیم. برای ساده کردن برنامه از بیت علامت صرفنظر کرده و فرض می‌کنیم اعداد مثبت باشند. همچنین فرض می‌کنیم که دو عدد دودویی بیش از هشت بیت ندارند، لذا حاصلضرب آنها از 16 بیت تجاوز نمی‌کند. می‌توان برنامه را اصلاح کرد تا علامت اعداد نیز در نظر گرفته شود و یا از اعداد 16 بیتی استفاده گردد. در این صورت حاصلضرب ممکن است تا 31 بیت طول داشته و دو کلمه از حافظه را اشغال نماید.

1- Index Register

www.m-molaei.mihanblog.com

برنامه ضرب دو عدد مبتنی بر روش ضرب اعداد با قلم و کاغذ است. همانطور که در مثال عددی شکل ۳-۶ نشان داده شده است، فرآیند ضرب از وارسی بیت‌های مضروب‌فیه Y و جمع مضروب X بتعداد 1 های موجود در Y تشکیل می‌شود، بشرطی که مقدار X از هر سطر به سطر بعدی یک واحد بسمت چپ جابجا شود. چون کامپیوتر در هر لحظه قادر است دو عدد را با هم جمع کند، ما خانه‌ای از

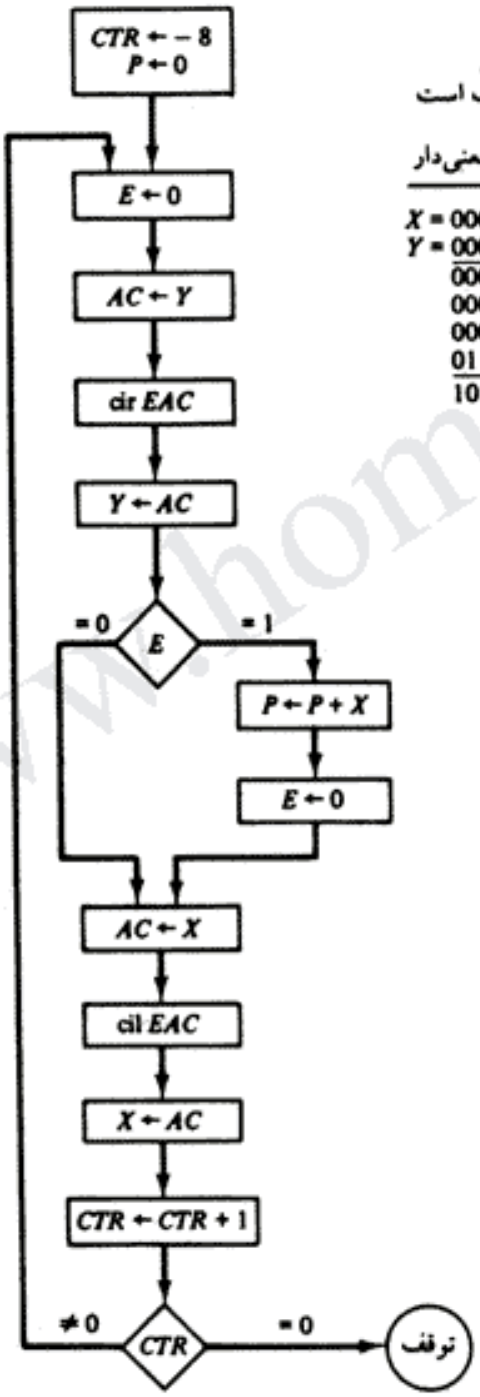

X حاوی مضروب است
Y حاوی مضروب‌فیه است
P محل تشکیل حاصلضرب است

مثال با چهار رقم معنی‌دار

	P
X = 0000 1111	
Y = 0000 1011	0000 0000
0000 1111	0000 1111
0001 1110	0010 1101
0000 0000	0010 1101
0111 1000	1010 0101
1010 0101	

شکل ۳-۶ فلوچارت برنامه ضرب

www.m-molaei.mihanblog.com

حافظه را که با P نشان داده شده برای حفظ مجموع‌های میانی[1] در نظر می‌گیریم. مجموع‌های میانی، حاصلضرب‌های جزیی خوانده می‌شوند زیرا حاوی بخشی از حاصلضرب هستند که تا آن زمان بدست آمده است. همانطور که در مثال عددی در شکل نشان داده شده است، حاصلضرب جزیی با صفر شروع می‌شود، مضروب، X، به محتوای P، بازاء هر بیت از مضروب‌فیه Y که 1 است، اضافه می‌شود. پس از وارسی هر یک از بیت‌های مضروب‌فیه، مقدار X بسمت چپ شیفت داده می‌شود. مقدار نهایی حاصل در P حاصلضرب را تشکیل می‌دهد. وقتی که اعداد در هم ضرب شدند، حاصلضرب دارای چهار بیت معنی‌دار است. پس از عمل ضرب، حاصلضرب هشت بیت معنی‌دار خواهد داشت. کامپیوتر می‌تواند از اعداد با هشت بیت معنی‌دار استفاده کند و لذا حاصلضرب تا 16 بیت طول خواهد داشت.

فلوچارت شکل ۳-۶ رویه برنامه‌نویسی عمل ضرب را قدم به قدم نشان می‌دهد. برنامه دارای حلقه‌ای است که هشت بار طی می‌شود، یعنی هر بار بازاء یک بیت معنی‌دار مضروب‌فیه. در ابتدا، مکان X حاوی مضروب و مکان Y حاوی مضروب‌فیه است. شمارنده CTR با 8- بار می‌شود و مکان P به 0 پاک می‌گردد.

هر بیت مضروب‌فیه پس از انتقال به E وارسی می‌شود. این عمل با پاک کردن E، بارکردن Y در AC، چرخش E و AC به راست و ذخیره عدد شیفت یافته به Y انجام می‌گردد. بیت ذخیره شده در E کم‌ارزشترین بیت مضروب‌فیه است. اکنون مقدار E را وارسی می‌کنیم. اگر E برابر 1 باشد، مضروب، X، با حاصلضرب جزیی P جمع می‌شود. ولی اگر E برابر 0 باشد حاصلضرب جزیی تغییری نمی‌کند. سپس مقدار X را با بارکردن آن در AC و چرخش E و AC، یک واحد بچپ شیفت می‌دهیم. حلقه هشت بار، با افزایش CTR و رسیدن آن به صفر تکرار می‌گردد. وقتی که شمارنده به صفر برسد، برنامه از حلقه خارج می‌شود در حالی که نتیجه در مکان P قرار دارد.

برنامه جدول ۱۴-۶ دستورات ضرب دو عدد بدون علامت را نشان می‌دهد. مرحله مقداردهی اولیه[2] آورده نشده است ولی بهنگام بارکردن برنامه در کامپیوتر باید انجام شود. مقداردهی اولیه شامل آوردن مضروب و مضروب‌فیه به ترتیب در خانه‌های X و Y؛ دادن مقدار 8- به شمارنده؛ و دادن مقدار صفر به P می‌باشد. اگر این مکان‌ها مقداردهی نشوند، برنامه ممکن است با داده‌های غلط اجرا شود. برنامه، خود سر راست است و مراحل لیست شده در فلوچارت را دنبال می‌کند. توضیحات برنامه هم می‌تواند به دنبال کردن قدم به قدم رویه انجام کار کمک کند.

مثال فوق نشان داد که اگر کامپیوتری فاقد دستور ماشین برای کار مورد نظر می‌باشد، آن عمل را می‌توان با رشته‌ای از دستورالعمل‌ها برنامه‌نویسی کرد. بنابراین ما پیاده‌سازی نرم‌افزاری عمل ضرب را نشان دادیم. پیاده‌سازی سخت‌افزاری متناظر آن در بخش ۳-۱۰ آمده است.

جمع با دقت مضاعف

هنگامی‌که دو عدد 16 بیتی بی‌علامت درهم ضرب شوند، نتیجه حاصلضرب 32 بیتی خواهدبودکه باید در

1- Intermediate Sum 2- Initialization

www.m-molaei.mihanblog.com

جدول ۱۴-۶ برنامه ضرب دو عدد مثبت

```
        ORG 100
LOP,    CLE        / پاک کردن E
        LDA Y      / بارکردن مضروب‌فیه
        CIR        / انتقال بیت مضروب‌فیه به E
        STA Y      / ذخیره مضروب‌فیه جابجا شده
        SZE        / چک بیت، صفر است یا نه
        BUN ONE    / بیت 1 است، به ONE برو
        BUN ZRO    / بیت 0است، به ZRO برو
ONE,    LDA X      / بارکردن مضروب
        ADD P      / جمع با حاصلضرب جزیی
        STA P      / ذخیره حاصلضرب جزیی
        CLE        / پاک کردن E
ZRO,    LDA X      / بارکردن مضروب
        CIL        / چرخش به چپ
        STA X      / ذخیره مضروب جابجا شده
        ISZ CTR    / افزایش شمارنده
        BUN LOP    / شمارنده صفر نیست، تکرار حلقه
        HLT        / شمارنده صفر است؛ توقف
CTR,    DEC -8     / محل شمارنده
X,      HEX 000F   / محل ذخیره مضروب
Y,      HEX 000B   / محل ذخیره مضروب‌فیه
P,      HEX 0      / محل تشکیل حاصلضرب
        END
```

دو کلمه حافظه ذخیره شود. هرگاه عددی در دو کلمه حافظه جای گیرد گوییم دقت مضاعف دارد. وقتی که یک حاصلضرب جزیی محاسبه می‌شود، لازم است یک عدد با دقت مضاعف، با مضروب شیفت یافته که خود عددی با دقت مضاعف است، جمع شود. برای دقت بیشتر، برنامه نویس ممکن است بخواهد از اعداد با دقت مضاعف استفاده کند و محاسبه را با عملوندهایی که دو کلمه از حافظه را اشغال می‌کنند انجام دهد. در این بخش برنامه‌ای را ارائه می‌دهیم که دو عدد با دقت مضاعف را با هم جمع می‌کند.

یکی از دو عدد با دقت مضاعف در دو حافظه متوالی، یعنی AL و AH ، قرار داده می‌شود که AL حاوی 16 بیت کم ارزشتر است. عدد دیگر در BL و BH قرار داده می‌شود. برنامه در جدول ۱۵-۶ لیست شده است. دو بخش کم ارزشتر با هم جمع شده و رقم نقلی به E منتقل می‌شود. AC پاک شده و بیت موجود در E به داخل کم‌ارزشترین بیت AC چرخش داده می‌شود. سپس دو بخش پرارزشتر با نقلی جمع می‌شوند و مجموع با دقت مضاعف در CL و CH ذخیره می‌شود.

اعمال منطقی

کامپیوتر پایه سه دستورالعمل ماشین منطقی AND ، CMA و CLA را داراست. دستورالعمل LDA را هم می‌توان یک دستورالعمل منطقی تصور کرد که یک عملوند منطقی را به AC منتقل می‌کند.

www.m-molaei.mihanblog.com

جدول ۱۵-۶ برنامه جمع دو عدد با دقت مضاعف

	LDA AL	بار کردن بخش کم‌ارزشتر A /
	ADD BL	جمع بخش کم‌ارزشتر B ، نقلی در E /
	STA CL	ذخیره در بخش کم‌ارزشتر C /
	CLA	پاک کردن AC /
	CIL	چرخش برای آوردن نقلی به درون AC(0) /
	ADD AH	جمع کردن بخش باارزشتر A و نقلی /
	ADD BH	جمع کردن بخش پرارزشتر B /
	STA CH	ذخیره در بخش پرارزشتر C /
	HLT	
AL,	—	محل عملوندها /
AH,	—	
BL,	—	
BH,	—	
CL,	—	
CH,	—	

در بخش ۴-۵ فهرست 16 عمل منطقی مختلف را ارائه نمودیم. هر شانزده عمل منطقی را می‌توان بصورت نرم‌افزاری پیاده‌سازی کرد زیرا هر تابع منطقی را می‌توان با AND و متمم‌سازی پیاده سازی نمود. مثلاً عمل OR در دستورات کامپیوتر پایه وجود ندارد. امّا با استفاده از تئوری دمورگان رابطه $x + y = (x'y')'$ را می‌توان نتیجه گرفت. عبارت دوم فقط از اعمال AND و متمم سازی تشکیل شده است. برنامه‌ای که عمل OR را روی دو عملوند منطقی A و B انجام می‌دهد بصورت زیر است:

LDA A	Load first operand A	اولین عملوند در A را بارکن
CMA	Complement to get $\bar{A}$	با متمم سازی $\bar{A}$ را بدست بیاور
STA TMP	Store in a tempevary location	حاصل را در یک مکان موقت ذخیره کن
LDA B	Load Second operand B	عملوند دوم را در B بارکن
CMA	Complement to get $\bar{B}$	بامتمم سازی $\bar{B}$ را بدست بیاور
AND TMP	AND with $\bar{A}$ to get $\bar{A} \wedge \bar{B}$	حاصل را $\bar{A}$ با برای بدست‌آوردن $\bar{A} \wedge \bar{B}$ ، AND کن
CMA	Complement again to get $A \wedge B$	حاصل را مجدداً متمم کن تا AVB بدست آید

سایر اعمال منطقی را نیز می‌توان بطور مشابه با نرم‌افزار پیاده‌سازی کرد.

اعمال شیفت

اعمال شیفت چرخشی از جمله دستورات ماشین در کامپیوترها هستند. شیفت‌های مورد نظر دیگر عبارتند از شیفت‌های منطقی و شیفت‌های حسابی. این دو نوع شیفت را بسادگی با تعداد کمی از دستورالعمل‌ها می‌توان برنامه‌نویسی کرد.

شیفت منطقی مستلزم این است که رقم 0 به یکی از دو انتها اضافه شود. این بسادگی با پاک کردن E و

www.m-molaei.mihanblog.com

چرخش AC و E میسر است. بنابراین برای یک عمل منطقی شیفت به راست ما نیاز به دو دستورالعمل زیر داریم:

```
CLE
CIR
```

برای شیفت به چپ دو دستور زیر مورد نیاز است:

```
CLE
CIL
```

شیفت حسابی به نوع نمایش اعداد منفی بستگی دارد. برای کامپیوتر پایه، ما نمایش متمم 2 علامت‌دار را برگزیدیم. قواعد شیفت حسابی در بخش ۶-۴ لیست شده است. برای یک عمل شیفت به راست حسابی لازم است تا بیت علامت در سمت چپ‌ترین مکان بلاتغییر بماند. اما خود بیت علامت بداخل بیت مرتبه بالاتر عدد شیفت پیدا می‌کند. برنامه شیفت براست حسابی مستلزم این است تا E را برابر مقدار بیت علامت کنیم و سپس چرخش به راست را انجام دهیم. بنابراین:

CLE	E را با 0 پاک کن
SPA	اگر AC مثبت است گذر کن
CME	AC منفی است، E برابر 1 شود
CIR	چرخش E و AC

برای شیفت به چپ حسابی لازم است تا بیت اضافه شده به منتهی‌الیه سمت راست 0 باشد. این کار بسادگی با صفر کردن E قبل از عمل چرخش به چپ انجام می‌شود. بیت علامت نباید در حین شیفت تغییر نماید. با یک دستور چرخش، بیت علامت بداخل E منتقل می‌شود. سپس لازم است تا بیت علامت را پس از عمل با E مقایسه کنیم. اگر دو مقدار برابر باشند، شیفت حسابی بطور صحیحی انجام گرفته است، ولی اگر برابر نباشند، سرریز رخ داده است. سرریز بدان معنی است که عدد قبل از شیفت بیش از حد بزرگ بوده است و هنگامی که در 2 ضرب شده (توسط عمل شیفت) عدد حاصل از ظرفیت AC تجاوز کرده است.

۶-۷ زیرروال‌ها[1]

مکرراً اتفاق افتاده است که یک قطعه از کد در بخش‌های مختلفی از برنامه به طور تکراری نوشته شود. مسلماً بجای نوشتن کد در هر بار که لازم باشد بهتر است دستورات مشترک فقط یکبار نوشته شوند. مجموعه دستورالعمل‌های مشترکی که در یک برنامه بتوان از آنها بدفعات زیاد استفاده کرد زیر روال نام دارد. هر بار که زیر روال در بخش اصلی برنامه بکار رود، انشعابی به ابتدای زیرروال صورت

1- Subroutine

www.m-molaei.mihanblog.com

می‌گیرد. پس از اجرای زیرروال، انشعابی دیگر موجب بازگشت به برنامه اصلی می‌گردد.

زیر روال از رشته مستقلی از دستورالعمل‌ها تشکیل می‌شود که کار معینی را انجام می‌دهند. از هر جای برنامه اصلی می‌توان به زیر روال انشعاب کرد. در اینجا این سؤال مطرح می‌شود که زیرروال چگونه می‌فهمد که به چه محلی باز گردد، زیرا ممکن است از مکان‌های متعددی در برنامه اصلی به زیرروال مزبور انشعاب گردد. بنابراین لازم است آدرس بازگشت را جایی در کامپیوتر ذخیره کنیم تا زیرروال بداند به کجا بازگردد. چون انشعاب به زیر روال و بازگشت به برنامه اصلی عمل متداولی است، تمام کامپیوترها دستورات خاصی را برای ورود به زیر روال و بازگشت از آن در اختیار می‌گذارند.

در کامپیوتر پایه، رابط بین برنامه اصلی و یک زیرروال دستورالعمل BSA[1] می‌باشد. برای شرح چگونگی استفاده از این دستور، زیر روالی می‌نویسیم که محتوای یک انباره را چهار بار به چپ شیفت دهد. چهار بار شیفت یک کلمه برای پردازش اعداد دهدهی کد شده با دودویی، BCD، و یا کاراکترهای الفبا عددی عمل مفیدی است. چنین دستوری می‌توانست بعنوان دستورالعمل ماشین در کامپیوتر پیش‌بینی شود. اما چون این کار صورت نگرفته است، زیرروالی برای این کار ایجاد می‌شود. برنامه جدول ۱۶-۶ با بارکردن X در AC شروع می‌شود. دستورالعمل بعدی که با آن مواجه می‌شویم BSA

جدول ۱۶-۶ برنامه‌ای برای نمایش طریقه استفاده از زیرروال‌ها

مکان			
		ORG 100	برنامه اصلی /
100		LDA X	باردهی X /
101		BSA SH4	انشعاب به زیرروال /
102		STA X	ذخیره عدد جابجا شده /
103		LDA Y	بارکردن Y /
104		BSA SH4	انشعاب دوباره به زیرروال /
105		STA Y	ذخیره عدد جابجا شده /
106		HLT	
107	X,	HEX 1234	
108	Y,	HEX 4321	
			زیرروال چهار بار جابجایی /
109	SH4,	HEX 0	عمل ذخیره آدرس بازگشت /
10A		CIL	یک بار چرخش به چپ /
10B		CIL	
10C		CIL	
10D		CIL	چرخش به چپ برای چهارمین بار /
10E		AND MSK	صفر کردن AC(13-16) /
10F		BUN SH4 I	بازگشت به برنامه اصلی /
110	MSK,	HEX FFF0	عملوند پوشش /
		END	

1- Branch and Save Address

www.m-molaei.mihanblog.com

SH4 است. دستورالعمل BSA در مکان 101 است. زیر روال SH4 پس از اتمام کار خود باید به مکان 102 باز گردد. هنگامی که دستور BSA اجرا شود واحد کنترل آدرس بازگشت 102 را در مکانی که توسط آدرس سمبلیک SH4 تعریف می‌شود (که 109 است) ذخیره می‌کند. همچنین محتوای SH4+1 را بداخل شمارنده برنامه منتقل می‌سازد. پس از اجرای این دستورالعمل، مکان حافظه 109 حاوی دودویی معادل با شانزده شانزدهی 102 می‌باشد و شمارنده برنامه حاوی دودویی معادل با شانزده شانزدهی 10A خواهد بود. با این عمل آدرس بازگشت ذخیره شده است و اینک زیرروال با شروع از 10A اجرا می‌شود (زیرا این مقدار محتوای PC در برداشت سیکل بعدی است. محاسبات در زیر روال محتوای AC را چهار بار به چپ شیفت می‌دهد. برای انجام یک عمل شیفت منطقی چهار بیت پائین رتبه باید 0 شوند. این کار با ماسک کردن (پوشش دادن) FFF0 با محتوای AC انجام می‌شود. عمل ماسک، یک عمل AND منطقی است که هر جا بیت عملوند ماسک صفر باشند بیت متناظر در AC را پاک می‌کند و هر جا بیت‌های عملوند ماسک 1 باشند بیت‌های AC را بدون تغییر باقی می‌گذارند.

آخرین دستورالعمل، زیر روال کامپیوتر را به برنامه اصلی باز می‌گرداند. این عمل با دستورالعمل انشعاب غیرمستقیم و سمبل آدرس مورد استفاده برای نام زیر روال صورت می‌گیرد. آدرسی که کامپیوتر به آن انشعاب می‌کند SH4 نیست بلکه مقداری است که در مکان SH4 قرار دارد، زیرا دستورالعمل از نوع غیرمستقیم است. آنچه در SH4 یافت می‌شود آدرس بازگشت 102 می‌باشد که قبلاً در آنجا با دستورالعمل BSA ذخیره شد. کامپیوتر برای اجرای دستورالعمل واقع در مکان 102 باز می‌گردد. برنامه اصلی با ذخیره کردن عدد شیفت یافته در مکان X به کار خود ادامه می‌دهد. سپس عدد جدیدی از Y بداخل AC بار شده و انشعاب دیگری به زیرروال صورت می‌گیرد. این بار مکان SH4 حاوی آدرس برگشت 105 خواهد بود زیرا این مقدار مکان دستورالعمل بعدی پس از BSA است. عملوند جدید شیفت پیدا کرده و زیر روال به برنامه اصلی در مکان 105 باز می‌گردد.

از این مثال می‌بینیم که اولین مکان حافظه هر زیر روال نقش یک رابط بین برنامه اصلی و زیرروال را بعهده دارد. رویه انشعاب به زیرروال و بازگشت به برنامه اصلی پیوند[1] زیر روال نامیده می‌شود. عملی را که دستورالعمل BSA انجام می‌دهد معمولاً فراخوانی[2] زیرروال می‌نامند. آخرین دستورالعمل زیرروال نیز عملی را که بازگشت[3] از زیرروال می‌خوانند انجام می‌دهد.

روش بکار رفته در کامپیوتر پایه برای پیوند زیرروال عمدتاً در کامپیوترهایی یافت می‌شود که فقط یک ثبات پردازنده دارند. بسیاری از کامپیوترها دارای چندین ثبات پردازنده هستند و به برخی از آنها نام ثبات اندیس[4] (شاخص) داده شده است. در چنین کامپیوترهایی، یک ثبات اندیس برای پیوند زیرروال بکار می‌رود. دستورالعمل انشعاب به زیر روال، آدرس برگشت را در ثبات اندیس ذخیره می‌کند. دستورالعمل بازگشت از زیر روال، با انشعاب به آدرسی که در آن موقع در ثبات شاخص است صورت می‌گیرد.

1- Linkage 2- Call 3- Return
4- Index Register

www.m-molaei.mihanblog.com

پارامترهای زیرروال و داده‌های پیوند

هنگامی که زیرروالی فراخوانده شود، برنامه اصلی باید داده‌هایی راکه مایل است زیرروال با آنها کار کند به آن انتقال دهد. در مثال قبل، داده از طریق انباره منتقل شد. عملوند قبل از انشعاب در AC بار گردید. زیر روال عدد را شیفت داد و آن را در همان جا باقی گذاشت تا برنامه اصلی از آن استفاده کند. بطور کلی، لازم است تا زیرروال به داده‌های برنامه خواننده دسترسی داشته و نتایج را به آن بازگرداند. از انباره می‌توان برای یک پارامتر ورودی و یک پارامتر خروجی استفاده کرد. در کامپیوترهایی که ثبات‌های متعدد دارند تعداد بیشتری پارامتر بدین طریق قابل انتقال است. راه دیگری برای انتقال داده به یک زیر روال از طریق حافظه است. داده‌ها غالباً در مکان‌هایی از حافظه که بدنبال فراخوانی آمده‌اند قرار داده می‌شوند. همچنین می‌توان آنها را در بلاک‌هایی از حافظه نیز ذخیره کرد. سپس اولین آدرس بلاک در مکان بعد از فراخوانی قرار می‌گیرد. در هر حال، آدرس بازگشت همواره اطلاعات ارتباطی برای انتقال داده بین برنامه اصلی و زیرروال را فراهم می‌آورد.

بعنوان مثال، زیرروالی را در نظر بگیرید که عمل منطقی OR را انجام دهد. دو عملوند باید به زیر روال منتقل و زیر روال هم باید نتیجه عمل را بازگرداند. از انباره می‌توان برای انتقال یک عملوند و دریافت نتیجه استفاده کرد. عملوند دیگر در مکانی که بدنبال دستورالعمل BSA می‌آید وارد می‌شود. این مطلب در برنامه جدول ۱۷-۶ نشان داده شده است. اولین عملوند در مکان X بداخل AC بار می‌شود. عملوند دوم در مکان 202 که بدنبال دستور BSA است ذخیره می‌شود. پس از انشعاب، اولین

جدول ۱۷-۶ برنامه‌ای برای نمایش اشتراک پارامترها

مکان			
		ORG 200	
200		LDA X	/ بارکردن عملوند اول در AC
201		BSA OR	/ انشعاب به زیرروال OR
202		HEX 3AF6	/ محل ذخیره عملوند دوم
203		STA Y	/ محل برگشت از زیرروال
204		HLT	
205	X,	HEX 7B95	/ محل ذخیره عملوند اول
206	Y,	HEX 0	/ محل ذخیره نتیجه
207	OR,	HEX 0	/ زیرروال OR
208		CMA	/ متمم کردن عملوند اول
209		STA TMP	/ ذخیره در مکان موقت
20A		LDA OR I	/ بار کردن عملوند دوم
20B		CMA	/ متمم کردن عملوند دوم
20C		AND TMP	/ AND کردن متمم عملوند اول
20D		CMA	/ متمم مجدد برای یافتن OR
20E		ISZ OR	/ افزایش آدرس بازگشت
20F		BUN OR I	/ بازگشت به برنامه اصلی
210	TMP	HEX 0	/ محل ذخیره موقت
		END	

www.m-molaei.mihanblog.com

مکان در زیر روال، عدد 202 را نگهمیدارد. دقت کنید که در این حالت، 202 آدرس بازگشت نیست بلکه آدرس عملوند دوم است. زیر روال، عمل OR را با متمم کردن عملوند اول که در AC قرار دارد و ذخیره آن در یک مکان موقت به نام TMP آغاز می‌کند. دومین عملوند توسط دستورالعمل غیرمستقیم در مکان OR به AC بار می‌شود. بیاد بیاورید که مکان OR حاوی عدد 202 است. با مراجعه غیرمستقیم دستور به این مکان عملوند موجود در مکان 202 در AC بار می‌شود. این عملوند متمم شده و سپس با عملوند ذخیره شده در TMP ، AND می‌شود. متمم کردن نتیجه، حاصل عمل OR را می‌دهد.

بازگشت از زیرروال باید بگونه‌ای صورت گیرد که برنامه اصلی از خانه 203 ، که دستورالعمل بعدی در آن قرار دارد ادامه یابد. این کار با افزایش آدرس OR توسط دستورالعمل ISZ صورت می‌گیرد. اکنون مکان OR عدد 203 را نگهمیدارد و یک دستورالعمل BUN غیرمستقیم موجب بازگشت به محل صحیح می‌گردد.

امکان دارد بیش از یک عملوند بدنبال دستورالعمل BSA داشت. زیر روال باید آدرس برگشت ذخیره شده در اولین خانه خود را، بازاء هر عملوندی که از برنامه فراخواننده استخراج می‌کند، افزایش دهد. به علاوه برنامه فراخواننده می‌تواند یک یا چند مکان را برای نتایج محاسبه شده در زیر روال حفظ کند. اولین مکان در زیر روال باید برای این مکان‌ها قبل از بازگشت افزایش داده شود. اگر حجم زیادی از داده‌ها برای انتقال وجود داشته باشد، آنها را می‌توان بصورت بلاک ذخیره کرده و آدرس اولین قلم بعنوان پارامتر پیوندی بکار گرفته شود.

زیر روالی که یک بلاک داده را از آدرس 100 به بلاک دیگری از آدرس 200 منتقل می‌کند در جدول ۱۸-۶ آورده شده است. طول بلاک 16 کلمه می‌باشد. اولین دستورالعمل، انشعاب به MVE است. اولین بخش زیرروال سه پارامتر 100 ، 200 و 16- را از برنامه اصلی منتقل و در مکان‌های مربوطه‌شان قرار می‌دهد. اقلام داده از بلاک‌های خود بکمک دو اشاره‌گر برداشته می‌شوند. شمارنده انتقال تنها 16 قلم را تضمین می‌کند. وقتی که زیر روال کار خود را تمام می‌کند، داده‌های مورد نظر در بلاکی قرار دارند که با مکان 200 شروع می‌شود. بازگشت برنامه به دستورالعمل HLT است.

۸-۶ برنامه‌نویسی ورودی - خروجی

کاربران کامپیوتر برنامه‌ها را با استفاده از سمبل‌هایی می‌نویسند که بوسیله زبان برنامه‌نویسی بکار رفته تعریف شده‌اند. سمبل‌ها رشته‌هایی از کاراکترها هستند و به هر کاراکتر یک کد 8 بیت اختصاص می‌یابد بطوری که می‌توان آنرا در حافظه کامپیوتر ذخیره کرد. یک کاراکتر کد شده به دودویی هنگامی وارد کامپیوتر می‌شود که یک دستورالعمل INP [1] (ورودی) اجرا شود. یک کاراکتر کد شده به دودویی وقتی به دستگاه خروجی [2] منتقل می‌شود که یک دستورالعمل OUT [3] اجرا گردد. وسیله خروجی کد دودویی را تشخیص داده و کاراکتر مربوط به آن را تایپ می‌کند.

جدول ۱۹-۶ (الف) دستورات لازم برای وارد کردن یک کاراکتر و ذخیره آن را در حافظه نشان

1- Input 2- Output Device 3- Output

www.m-molaei.mihanblog.com

جدول ۱۸-۶ زیرروال انتقال بلاک داده‌ها

		برنامه اصلی /
	BSA MVE	انشعاب به زیر روال /
	HEX 100	آدرس شروع مبدأ داده‌ها /
	HEX 200	آدرس شروع مقصد داده‌ها /
	DEC −16	تعداد اقلامی که باید انتقال یابد /
	HLT	
MVE,	HEX 0	زیرروال MVE /
	LDA MVE I	بارکردن آدرس مبدأ /
	STA PT1	ذخیره در اشاره گر اول /
	ISZ MVE	افزایش آدرس بازگشت /
	LDA MVE I	بارکردن آدرس مقصد /
	STA PT2	ذخیره در اشاره گر دوم /
	ISZ MVE	افزایش آدرس برگشت /
	LDA MVE I	بارکردن تعداد اقلام /
	STA CTR	ذخیره در شمارنده /
	ISZ MVE	افزایش آدرس برگشت /
LOP,	LDA PT1 I	بارکردن یک قلم از داده‌های مقصد /
	STA PT2 I	ذخیره در مقصد /
	ISZ PT1	افزایش اشاره گر مبدأ /
	ISZ PT2	افزایش اشاره گر مقصد /
	ISZ CTR	افزایش شمارنده /
	BUN LOP	16 بار تکرار /
	BUN MVE I	بازگشت به برنامه اصلی /
PT1,	—	
PT2,	—	
CTR,	—	

جدول ۱۹-۶ برنامه ورود و خروج یک کاراکتر

(الف) ورودی یک کاراکتر:		
CIF,	SKI	چک کردن پرچم ورودی /
	BUN CIF	پرچم برابر 0 است، انشعاب برای وارسی مجدد /
	INP	پرچم 1 است، دریافت کاراکتر /
	OUT	چاپ کاراکتر /
	STA CHR	ذخیره کاراکتر /
	HLT	
CHR,	—	محل ذخیره کاراکتر /
(ب) خروجی یک کاراکتر:		
	LDA CHR	بارکردن کاراکتر در AC /
COF,	SKO	چک کردن پرچم خروجی /
	BUN COF	پرچم 0 است، انشعاب برای وارسی مجدد /
	OUT	پرچم برابر 1 است، ارسال کاراکتر /
	HLT	
CHR,	HEX 0057	کاراکتر مورد نظر "W" است /

www.m-molaei.mihanblog.com

می‌دهد. دستورالعمل SKI پرچم[1] ورودی را چک می‌کند تا وجود یک کاراکتر را برای انتقال دریابد. اگرپرچم ورودی 1 باشد دستور بعدی گذر می‌شود. دستورالعمل INP کاراکتر کد شده به دودویی را به AC (0–7) می‌فرستد. سپس کاراکتر توسط دستورالعمل OUT چاپ می‌شود. واحد پایانه‌ای[2] (ترمینال) که مستقیماً به کامپیوتر متصل است، با فشار دادن کلید روی صفحه کلید، کاراکتری را چاپ نمی‌کند. برای تایپ آن، لازم است دستورالعمل OUT برای چاپگر ارسال شود. باین ترتیب، کاربر از یک انتقال صحیح مطمئن خواهد شد. اگر دستورالعمل SKI بیت پرچم را برابر 0 بیابد، دستورالعمل متوالی بعدی را اجرا خواهد کرد. این دستورالعمل، انشعاب برای بازگشت و وارسی مجدد بیت پرچم است. چون دستگاه (وسیله) ورودی، خیلی آهسته‌تر از کامپیوتر است، دو دستورالعمل حلقه، قبل از انتقال یک کاراکتر به داخل انباره، چند بار اجرا خواهند شد.

جدول ۱۹–۶ (ب) لیست دستورات لازم برای چاپ یک کاراکتر را که قبلاً در حافظه ذخیره شده نشان می‌دهد. ابتدا کاراکتر در AC بار می‌شود. سپس پرچم خروجی چک می‌گردد. اگر پرچم 0 باشد، کامپیوتر در حلقه متشکل از دو دستور باقی‌می‌ماند و بیت پرچم را چک می‌نماید. وقتی که پرچم به 1 تغییر یابد، کاراکتر از انباره به چاپگر منتقل می‌گردد.

دستکاری کاراکتر

یک کامپیوتر صرفاً یک ماشین حساب نیست بلکه دستکاری کننده سمبل‌ها نیز هست. کاراکترهای کد شده به دودویی که سمبل‌ها را می‌سازند می‌توانند بوسیله دستورالعمل‌های کامپیوتر برای انجام انواع کارهای داده پردازی دستکاری شوند. یکی از این کارها فشرده‌کردن دو کاراکتر در یک کلمه است. این کار ساده است زیرا هر کاراکتر 8 بیت را اشغال می‌کند و یک کلمه حافظه از 16 بیت تشکیل شده است. برنامه لیست شده در جدول ۲۰–۶ عبارتست از زیرروالی بنام IN2 که دو کاراکتر را وارد کرده و آنها را در یک کلمه فشرده می‌سازد. کلمه فشرده شده در انباره باقی‌می‌ماند. توجه کنید که زیر روال SH4 (جدول ۱۶–۶) برای هشت بار شیفت به چپ انباره دوبار فراخوانی شود.

در بحث اسمبلر فرض شد که برنامه سمبلیک در بخشی از حافظه که گاهی بافر[3] نامیده می‌شود، ذخیره می‌گردد. برنامه سمبلیک تایپ شده از طریق وسایل ورودی داخل شده و در مکان‌های متوالی حافظه در بافر ذخیره می‌گردد. برنامه لیست شده در جدول ۲۱–۶ می‌تواند برای ورود برنامه سمبلیک از صفحه کلید و فشرده‌کردن دو کاراکتر در یک کلمه و ذخیره آن در یک بافر بکار رود. اولین آدرس بافر 500 است. اولین جفت کاراکتر در مکان 500 ذخیره می‌شود و سایر کاراکترها در مکان‌های متوالی ذخیره می‌شوند. برنامه از اشاره‌گر برای دنبال‌کردن مکان‌های خالی موجود در بافر استفاده می‌کند. در برنامه از شمارنده استفاده نشده است، بنابراین مادامی که کاراکترها موجود باشند و یا تا رسیدن بافر به 0 (پس از FFFF) خوانده می‌شوند. در شرایط عملی ممکن است محدود کردن ظرفیت بافر لازم بنظر برسد و از یک

1- Flag 2- Terminal 3- Buffer

www.m-molaei.mihanblog.com

جدول ۲۰-۶ زیرروالی برای دریافت و فشرده کردن دو کاراکتر

IN2,	—	/ محل ورود به زیرروال
FST,	SKI	
	BUN FST	
	INP	/ دریافت اولین کاراکتر
	OUT	
	BSA SH4	/ چهار بار شیفت به چپ
	BSA SH4	/ چهار بار شیفت به چپ
SCD,	SKI	
	BUN SCD	
	INP	/ دریافت دومین کاراکتر
	OUT	
	BUN IN2 I	/ بازگشت

جدول ۲۱-۶ برنامه ذخیره کاراکترهای ورودی در یک بافر

	LDA ADS	/ بارکردن آدرس ابتدای بافر
	STA PTR	/ آغاز اشاره گر
LOP,	BSA IN2	/ پرش به زیرروال IN2 (جدول ۶-۲۰)
	STA PTR I	/ ذخیره کلمه دو کاراکتری در بافر
	ISZ PTR	/ افزایش اشاره گر
	BUN LOP	/ انشعاب برای دریافت کاراکترهای دیگر
	HLT	
ADS,	HEX 500	/ آدرس ابتدای بافر
PTR,	HEX 0	/ محل اشاره گر

شمارنده برای این منظور استفاده گردد. توجه داشته باشید که زیر روال IN2 جدول ۲۰-۶ برای وارد کردن و فشرده کردن جفت کاراکترها فراخوانی می‌شود.

در بحث مربوط به مرور دوم اسمبلر در بخش ۴-۶، گفته شد که یکی از متداول‌ترین علمیات یک اسمبلر جستجوی جدول[1] است. این عملی است که طی آن یک جدول برای یافتن یک سمبل مورد نظر جستجو می‌شود. جستجو ممکن است، مقایسه سمبل مفروض با هر یک از سمبل‌های ذخیره شده در جدول باشد. وقتی که تطابقی رخ دهد و یا اینکه هیچ یک از سمبل‌ها با آن مطابقت نداشته باشند جستجو خاتمه می‌یابد. اگر تطابق اتفاق بیفتد، اسمبلر کد دودویی معادل را استخراج می‌کند. برای مقایسه دو کلمه برنامه‌ای در جدول ۲۲-۶ ارائه شده است. عمل مقایسه بدین ترتیب صورت می‌گیرد که متمم 2 یک کلمه بدست آمده و با کلمه دوم جمع حسابی می‌شود. اگر نتیجه صفر باشد، دو کلمه برابرند و تطابق رخ داده است. اگر نتیجه صفر نباشد، کلمات یکسان نیستند. این برنامه را می‌توان بصورت زیر روالی در یک برنامه جستجوی جدول مورد استفاده قرار داد.

1- Table look up

www.m-molaei.mihanblog.com

جدول ۲۲-۶ برنامه مقایسه دو کلمه

	LDA WD1	بارکردن کلمه اول /
	CMA	
	INC	تشکیل متمم 2 /
	ADD WD2	اضافه کردن کلمه دوم /
	SZA	گذر اگر AC صفر باشد /
	BUN UEQ	انشعاب به روال "اگر نامساوی " /
	BUN EQL	انشعاب به روال "اگر مساوی " /
WD1,	—	
WD2,	—	

برنامه وقفه[1]

زمان اجرای برنامه‌های ورودی و خروجی-عمدتاً مربوط به زمانی است که کامپیوتر با صرف آن، منتظر 1 شدن پرچم وسیله خارجی می‌ماند. این اتلاف زمانی ناشی از حلقه انتظاری است که عمل چک کردن پرچم را انجام می‌دهد و لذا کامپیوتر را به کاری که جز اتلاف وقت زیادی نیست مشغول نگهمیدارد. این زمان انتظار می‌تواند حذف شود بشرطی که برای اطلاع دادن 1 شدن پرچم از قابلیت وقفه استفاده شود. مزیت استفاده از وقفه این است که انتقال اطلاعات با درخواست از سوی وسیله خارجی آغاز می‌شود. در این احوال کامپیوتر می‌تواند مشغول اجرای کارهای مفید دیگری باشد. واضح است که اگر برنامه دیگری در حافظه مقیم نشده باشد کاری که کامپیوتر انجام دهد وجود نخواهد داشت، بنابراین می‌تواند همان چک کردن پرچم‌ها را انجام دهد. قابلیت وقفه در محیط‌های چند برنامه‌ای که دو یا چند برنامه در حافظه مقیم‌اند مفید است.

در هر لحظه از زمان، حتی اگر چند برنامه در حافظه مقیم باشد، تنها یک برنامه می‌تواند اجرا شود. برنامه‌ای که در حال حاضر در حال اجرا شدن است، برنامه جاری خوانده می‌شود. سایر برنامه‌ها معمولاً منتظر داده‌های ورودی یا خروجی هستند. کار وقفه این است که در حین اجرای برنامه، به انتقال داده‌های برنامه دیگر بپردازد. برنامه جاری باید شامل یک دستور ION برای فعال کردن وقفه‌ها باشد. اگر قابلیت وقفه بکار گرفته نشود، برنامه باید دارای دستور IOF باشد تا وقفه را از کار بیندازد. (کلید start کامپیوتر نیز وقفه را از کار می‌اندازد).

قابلیت وقفه اجازه می‌دهد تا برنامه جاری به کار خود ادامه دهد تا اینکه وسیله داخلی یا خارجی پرچم خود را 1 نماید. هر وقت پرچمی 1 شد، کامپیوتر اجرای دستور جاری را تمام کرده و به وقفه پاسخ[2] می‌دهد. نتیجه این عمل این است که آدرس بازگشت در مکان 0 ذخیره می‌گردد. سپس دستورالعمل در مکان 1 اجرا می‌شود؛ باین ترتیب یک روال سرویس‌دهی برای انتقال ورودی یا خروجی آغاز می‌گردد. روال سرویس‌دهی در هر جا از حافظه می‌تواند ذخیره شود بشرطی که

1- Interrupt 2- Acknowledge

www.m-molaei.mihanblog.com

دستورالعملی برای انشعاب به ابتدای روال در خانه 1 ذخیره شود. روال سرویس‌دهی بایستی دستوراتی برای انجام کارهای زیر داشته باشد.

۱- ذخیره محتویات ثبات‌های پردازنده

۲- وارسی اینکه کدام پرچم 1 است

۳- سرویس‌دهی به وسیله‌ای که پرچمش 1 است

۴- بازگرداندن محتوای ثبات‌های پردازنده

۵- فعال کردن قابلیت وقفه

۶- بازگشت به برنامه جاری

محتوای ثبات‌های پردازنده قبل از وقفه و بعد از بازگشت به برنامه جاری باید یکسان باشند؛ در غیر اینصورت برنامه جاری ممکن است در وضعیت خطا کار کند. چون روال سرویس‌دهی ممکن است این ثبات‌ها را بکار گیرد، لازم است تا محتوای آنها را در ابتدای روال ذخیره کرده و در انتها نیز بازگردانده شوند. ترتیب وارسی پرچم‌ها اولویت هر وسیله را تعیین می‌کند. اگرچه ممکن است دو یا چند پرچم بطور همزمان نشانده[1] شوند، ولی در هر زمان به یک وسیله سرویس داده می‌شود. ترتیب سرویس‌دهی بر اساس اولویت وسایل است.

وقوع یک وقفه مانع وقوع وقفه‌های دیگر می‌گردد. روال سرویس باید قبل از بازگشت به برنامه جاری وقفه‌ها را فعال کند. در نتیجه کامپیوتر حین اجرای برنامه جاری قادر خواهد بود وقفه‌های بعدی را بپذیرد. قابلیت وقفه نباید تا زمانی که آدرس بازگشت در شمارنده برنامه قرار نگرفته است فعال شود.

مثالی از یک برنامه که به یک وقفه سرویس می‌دهد در جدول ۲۳-۶ ارائه شده است. مکان 0 برای آدرس بازگشت نگه‌داشته شده است. مکان 1 حاوی دستورالعمل انشعاب به ابتدای روال سرویس SRV است. بخشی از برنامه جاری که نشان داده شده حاوی یک دستورالعمل ION است که وقفه‌ها را فعال می‌کند. فرض کنید در حالی که کامپیوتر دستورالعمل واقع در مکان 103 را اجرا می‌کند وقفه‌ای رخ دهد. سیکل وقفه معادل دودویی عدد شانزده شانزدهی 104 را در مکان 0 ذخیره کرده و به مکان 1 انشعاب می‌نماید. دستورالعمل انشعاب در مکان 1، کامپیوتر را به روال SRV می‌فرستد.

روال سرویس‌دهی شش کار ذکر شده فوق را اجرا می‌نماید. محتوای AC و E در مکان‌های خاصی ذخیره می‌شوند. (این مکان‌ها در کامپیوتر پایه فقط ثبات‌های پردازشگر هستند. پرچم‌ها متوالیاً وارسی می‌شوند مثلاً ابتدا پرچم ورودی و سپس پرچم خروجی. اگر یکی یا هر دو پرچم 1 شوند (نشانده شوند) یک قلم از داده به و یا از حافظه مربوطه منتقل می‌شود. قبل از بازگشت به برنامه جاری محتوای قبلی E و AC بازیابی شده و قابلیت وقفه فعال می‌گردد. آخرین دستور، انشعابی را به آدرس ذخیره شده در مکان 0 موجب می‌شود. این آدرسی است که قبلاً در حین وقفه ذخیره شده است. از اینرو برنامه جاری

1- Set

www.m-molaei.mihanblog.com

جدول ۲۳-۶ برنامه سرویس‌دهی به یک وقفه

مکان			
0	ZRO,	—	محل ذخیره آدرس برگشت /
1		BUN SRV	شعاب به روال سرویس /
100		CLA	قسمتی از برنامه در حال اجرا /
101		ION	فعال کردن قابلیت وقفه /
102		LDA X	
103		ADD Y	شروع وقفه /
104		STA Z	برنامه بعد از وقفه به این مکان بازمی‌گردد /
•		•	
•		•	
•			روال سرویس‌دهی به وقفه /
200	SRV,	STA SAC	ذخیره محتوای AC /
		CIR	انتقال E به AC(1) /
		STA SE	ذخیره محتوای E /
		SKI	چک کردن پرچم ورودی /
		BUN NXT	پرچم صفر است، پرچم بعدی چک شود /
		INP	پرچم 1 است، دریافت کاراکتر /
		OUT	چاپ کاراکتر /
		STA PT1 I	ذخیره کاراکتر در بافر ورودی /
		ISZ PT1	افزایش اشاره گر ورودی /
	NXT,	SKO	چک کردن پرچم خروجی /
		BUN EXT	پرچم صفر است، خروج /
		LDA PT2 I	بارکردن کاراکتر از بافر خروجی /
		OUT	ارسال کاراکتر /
		ISZ PT2	افزایش اشاره گر خروجی /
	EXT,	LDA SE	بازیابی مقدار AC(1) /
		CIL	انتقال آن به E /
		LDA SAC	بازیابی محتوای AC/
		ION	فعال کردن وقفه /
		BUN ZRO I	بازگشت به برنامه در حال اجرا /
	SAC,	—	محل ذخیره AC /
	SE,	—	محل ذخیره E /
	PT1,	—	اشاره گر میانگیر ورودی /
	PT2,	—	اشاره گر میانگیر خروجی /

از مکان 104 به کار ادامه خواهد داد، یعنی به همان جایی که در آن وقفه رخ داده بود.

در یک نمونه کامپیوتر امکان دارد چندین وسیله ورودی یا خروجی به مدار وقفه متصل شده باشد. بعلاوه، منابع وقفه محدود به وسایل ورودی و خروجی محدود نیستند. وقفه‌ها را می‌توان برای اهداف دیگری همچون خطاهای پردازشی درونی یا اخطارهای ویژه بکار برد. بحث‌های بیشتر درباره وقفه‌ها و برخی مفاهیم پیشرفته که اهمیت موضوع را بیان کنند در بخش ۵-۱۱ آورده شده است.

www.m-molaei.mihanblog.com

مسائل

۶-۱ برنامه زیر در واحد حافظه کامپیوتر پایه ذخیره شده است. محتوای AC ، PC و IR را به شانزده شانزدهی در پایان اجرای هر دستورالعمل نشان دهید. تمام اعداد در جدول به شانزده شانزدهی هستند.

مکان	دستورالعمل
010	CLA
011	ADD 016
012	BUN 014
013	HLT
014	AND 017
015	BUN 013
016	C1A5
017	93C6

۶-۲ برنامه زیر لیستی از دستورالعمل‌ها در مبنای شانزده است. کامپیوتر با شروع از آدرس 100 دستورالعمل‌ها را اجرا می‌کند. محتوای AC و کلمه حافظه درون آدرس 103 بهنگام توقف کامپیوتر چیست؟

مکان	دستورالعمل
100	5103
101	7200
102	7001
103	0000
104	7800
105	7020
106	C103

۶-۳ لیست برنامه زبان اسمبلی تولید شده بوسیله یک کامپایلر را از برنامه فرترن زیر بنویسید. متغیرها را عدد صحیح تصور کنید.

```
SUM = 0
SUM = SUM + A + B
DIF = DIF - C
SUM = SUM + DIF
```

۶-۴ آیا از حرف I می‌توان بعنوان یک آدرس سمبلیک در برنامه زبان اسمبلی برای کامپیوتر پایه استفاده کرد؟ توضیح دهید.

۶-۵ اگر سطری از کد که حاوی شبه دستورالعمل ORG یا END است عنوان نیز داشته باشد در مرور اول اسمبلر (شکل ۱-۶) چه رخ خواهد داد. فلوچارت را تغییر دهید تا در این صورت پیغام خطا بدهد.

www.m-molaei.mihanblog.com

۶-۶ سطری از کد در یک برنامه زبان اسمبلی بصورت زیر است:

DEC – 35

(الف) نشان دهید که برای ذخیره سطر کد به چهار کلمه حافظه نیاز است و محتوای دودویی آنها را بنویسید.

(ب) نشان دهید که یک کلمه حافظه کد ترجمه شده دودویی را ذخیره می‌نماید. محتوای دودویی آنها را بنویسید.

۶-۷ الف) جدول سمبل آدرس تولید شده برای برنامه جدول ۱۳-۶ در حین مرور اول بوسیله اسمبلر را بدست آورید.

ب) برنامه ترجمه شده را به شانزده شانزدهی بنویسید.

۶-۸ شبه دستورالعمل BSS N (بلاک آغاز شده بوسیله سمبل) گاهی برای رزرو N کلمه حافظه برای گروهی از عملوندها به کار می‌رود. مثلاً سطر کد

A, BSS 10

به اسمبلر اطلاع می‌دهد که بلاکی از 10 (دهدهی) مکان را، با شروع از مکان متناظر با سمبل A خالی بگذارد. این مشابه جمله DIMENSION A(10) در فرترن است. فلوچارت شکل ۱-۶ را برای پردازش این شبه دستور تصحیح کنید.

۶-۹ فلوچارت شکل ۲-۶ را تصحیح کنید بطوری که اگر یک دستور سمبلیک با عنوان تعریف نشده باشد یک پیام خطا تولید شود.

۶-۱۰ نشان دهید که چگونه جداول MRI و non–MRI می‌توانند در حافظه ذخیره شوند.

۶-۱۱ لیست برنامه زبان اسمبلی (معادل دودویی دستورالعمل‌ها) تولید شده بوسیله کامپایلر را برای عبارت زیر بدست آورید:

IF (A – B) 10, 20, 30

برنامه به عبارت 10 انشعاب می‌کند اگر $A - B < 0$ باشد؛ یا به 20 اگر $A - B = 0$ باشد؛ و یا به 30 اگر $A - B > 0$ باشد.

۶-۱۲ الف) توضیح دهید که اجرای برنامه زیر موجب انجام چه کاری می‌شود. مقدار مکان CTR وقتی که کامپیوتر متوقف می‌شود چیست؟

```
ORG 100
CLE
CLA
STA CTR
LDA WRD
SZA
BUN ROT
BUN STP
```


www.m-molaei.mihanblog.com

```
ROT,    CIL
        SZE
        BUN AGN
        BUN ROT
AGN,    CLE
        ISZ CTR
        SZA
        BUN ROT
STP,    HLT
CTR,    HEX 0
WRD,    HEX 62C1
        END
```

ب) جدول سمبل‌های آدرس بدست آمده در مرور اول اسمبلر را بنویسید.

ج) کد شانزده شانزدهی برنامه ترجمه شده را بنویسید.

۶-۱۳ یک حلقه برنامه با استفاده از اشاره‌گر و شمارنده بنویسید تا محتویات مکان شانزده شانزدهی 500 تا 5FF را 0 کند.

۶-۱۴ برنامه‌ای بنویسید تا دو عدد را با روش جمع تکراری، در هم ضرب کند. مثلاً، برای ضرب 4 × 5، برنامه 5 را چهار بار با هم جمع کند، یعنی 5 + 5 + 5 + 5.

۶-۱۵ برنامه ضرب جدول ۶-۱۴ مقدار دهی اولیه نشده است. پس از یکبار اجرای برنامه، مکان CTR مقدار صفر می‌گیرد. نشان دهید که اگر برنامه مجدداً از مکان 100 شروع شود، حلقه 65536 بار تکرار خواهد شد. دستورات لازم برای مقداردهی اولیه[1] را برای برنامه اضافه کنید.

۶-۱۶ برنامه‌ای برای ضرب دو عدد مثبت بدون علامت 16 بیتی بنویسید و حاصلضرب آنها را بصورت یک عدد بدون علامت با دقت مضاعف به دست آورید.

۶-۱۷ برنامه‌ای برای ضرب دو عدد علامت‌دار بنویسید. اعداد منفی ابتدا بصورت متمم 2 علامت‌دار نشان داده می‌شوند. حاصلضرب باید با دقت منفرد باشد و در صورت منفی بودن هم بصورت متمم 2 علامت دار نشان داده شود.

۶-۱۸ برنامه‌ای بنویسید که دو عدد با دقت مضاعف را از هم تفریق کند.

۶-۱۹ برنامه‌ای بنویسید که OR انحصاری منطقی دو عملوند منطقی را بدست آورد.

۶-۲۰ برنامه‌ای برای شیفت حسابی به چپ بنویسید که در صورت سرریز به OVF انشعاب کند.

۶-۲۱ برنامه‌ای برای تفریق دو عدد بنویسید. در برنامه فراخواننده، مفروق و مفروق‌منه بدنبال دستورالعمل BSA آمده‌اند. تفاضل به سومین مکان پس از BSA در برنامه اصلی بازمی‌گردد.

۶-۲۲ برنامه‌ای بنویسید که هر داده را در یک بلاک متمم کند. در برنامه فراخواننده، دو پارامتر

1- Initialize

www.m-molaei.mihanblog.com

آدرس شروع بلاک و تعداد کلمات بلاک پس از دستورالعمل BSA آمده‌اند.

۶-۲۳ برنامه‌ای بنویسید که E و AC را چهار بار به راست بچرخاند. اگر ابتدا محتوای AC برابر $(079C)_{16}$ و E = 1 باشد محتوای آنها پس از اجرای زیر روال چیست؟

۶-۲۴ برنامه‌ای بنویسید که کاراکترهای ورودی را بپذیرد، هر دو کاراکتر بصورت یک کلمه فشرده کند و متوالیاً در بافر حافظه ذخیره نماید. اولین آدرس بافر $(400)_{16}$ و اندازه آن $(512)_{10}$ است. اگر بافر سرریز کند کامپیوتر متوقف شود.

۶-۲۵ برنامه‌ای بنویسید که دو کاراکتر واقع در مکان WRD را بردارد و از حالت فشرده خارج کند و آنها را در بیت‌های 0 تا 7 از مکان‌های CH1 و CH2 ذخیره کند. بیت‌های 9 تا 15 باید صفر باشد.

۶-۲۶ فلوچارتی را برای برنامه‌ای بدست آورید که کد CR (0D در مبنای شانزده) را در بافر حافظه جستجو کند. بافر دارای ۲ کد در هر کلمه است. وقتی به کد CR برخورد شود، برنامه آن را به بیت‌های 0 تا 7 مکان LNE منتقل می‌سازد بدون آن که بیت‌های 8 تا 15 تغییر کنند.

۶-۲۷ روال سرویس‌دهی SRV را از جدول ۲۳-۶ به کد شانزده شانزدهی معادلش ترجمه کنید. فرض کنید که روال از مکان 200 شروع شده باشد.

۶-۲۸ یک روال سرویس‌دهی وقفه که تمام عملیات لازم را انجام دهد بنویسید ولی وسیله ورودی فقط اگر مکان MOD تماماً 1 باشد سرویس‌دهی شود. وسیله خروجی هم فقط اگر مکان MOD تماماً 0 باشد سرویس‌دهی گردد.

www.m-molaei.mihanblog.com

۷ کنترل ریز برنامه‌نویسی شده

۷-۱ حافظه کنترل
۷-۲ دنبال کردن آدرس
۷-۳ مثال ریزبرنامه
۷-۴ طراحی واحد کنترل

۷-۱ حافظه کنترل

وظیفه یک واحد کنترل در یک کامپیوتر دیجیتال بکارگیری دنباله‌هایی از ریزعمل‌هاست. تعداد انواع ریزعمل‌های موجود در یک سیستم معین محدود است. پیچیدگی سیستم دیجیتال به تعداد ریزعمل‌های متوالی که اجرا می‌کند بستگی دارد. هنگامی که سیگنال‌های کنترلی توسط سخت‌افزار حاصل از تکنیک‌های مدارهای منطقی رایج تولید شود، گوییم واحد کنترل سخت‌افزاری[1] است. ریز برنامه‌نویسی روش دیگری برای طراحی واحد کنترل یک کامپیوتر دیجیتال است. اصل ریز برنامه‌نویسی روشی شاخص و سیستماتیک در کنترل رشته ریزعمل‌ها در یک کامپیوتر دیجیتال است.

تابع کنترلی که مشخص کننده یک ریزعمل است یک متغیر دودویی می‌باشد. وقتی که این متغیر در یکی از حالات دودویی باشد، ریز عمل متناظر آن اجرا می‌شود. اگر متغیر کنترلی که در وضعیت دودویی مخالف باشد وضعیت ثبات‌های سیستم را تغییر نمی‌دهد. وضعیت فعال یک متغیر کنترل ممکن است بسته به کاربرد هر یک از دو حالت 1 یا 0 باشد. در سیستم مبتنی بر گذرگاه[2]، سیگنال‌های کنترلی که ریزعمل را مشخص می‌نمایند بصورت گروه‌هایی از بیت‌ها هستند که مسیرها را در مولتی‌پلکسرها، دیکدرها و واحدهای حساب و منطق انتخاب می‌نمایند.

واحد کنترل موجب اجرای یک سری مراحل متوالی از ریز عمل‌ها می‌شود. در هر زمان مفروض،

1- Hardware = Hardwired 2- Bus Organized System

www.m-molaei.mihanblog.com

ریزعمل‌های معینی باید اجرا شوند، در حالیکه سایر ریزعمل‌ها راکد هستند. متغیرهای کنترلی در هر لحظه از زمان می‌توانند با رشته‌ای از 1 ها و 0 ها که کلمه کنترل نامیده می‌شود نمایش داده شوند. باین ترتیب می‌توان با برنامه‌نویسی کلمات کنترلی، عملیات مختلف را روی اجزاء سیستم انجام داد. واحد کنترلی که متغیرهای دودویی کنترل آن در حافظه ذخیره شده باشد واحد کنترل ریزبرنامه‌نویسی شده نام دارد. هر کلمه در واحد کنترل حاوی یک ریز دستورالعمل است. ریز دستورالعمل مشخص کننده یک یا چند ریزعمل برای سیستم است. رشته‌ای از ریزدستورالعمل‌ها، ریزبرنامه را تشکیل می‌دهند. با توجه به اینکه پس از نصب واحد کنترل در سیستم لازم نیست تغییری در ریزبرنامه داده شود، حافظه کنترل می‌تواند از نوع فقط خواندنی[1] (ROM) باشد. محتوای کلمات ROM ثابت است و آنها را بسادگی نمی‌توان با برنامه‌نویسی تغییر داد زیرا امکان نوشتن در ROM وجود ندارد. کلمات ROM حین ساخت واحد سخت‌افزار بطور دائمی ایجاد می‌شوند. بکارگیری یک ریزبرنامه بمعنی در اختیار قرار دادن تمام متغیرهای کنترل در کلمات ROM برای استفاده واحد کنترل از طریق خواندن‌های متوالی است. محتوای کلمه در ROM در یک آدرس مشخص یک ریزدستورالعمل را مشخص می‌کند.

در روش پیشرفته‌تری که برنامه‌نویسی دینامیکی نام دارد این امکان وجود دارد که ریزبرنامه ابتدا از طریق یک حافظه کمکی مانند دیسک مغناطیسی به سیستم بار شود. واحدهای کنترلی که از برنامه‌نویسی دینامیکی استفاده می‌کنند دارای حافظه‌هایی با قابلیت نوشتن هستند. این نوع حافظه را می‌توان برای نوشتن (در تغییر برنامه) بکار برد، ولی اکثراً برای خواندن مورد استفاده قرار می‌گیرند. حافظه‌ای که بخشی از واحد کنترل باشد حافظه کنترل[2] نامیده می‌شود.

کامپیوتری که از واحد کنترل ریزبرنامه‌نویسی شده استفاده می‌کند دو حافظه مجزا خواهد داشت: یک حافظه اصلی و یک حافظه کنترل. حافظه اصلی در اختیار کاربر است تا برنامه‌های خود را در آن ذخیره کند. محتوای حافظه اصلی بهنگام دستکاری داده‌ها و یا هر بار که برنامه عوض شود تغییر می‌نماید. برنامه کاربر در حافظه اصلی شامل دستورات ماشین و داده‌هاست. متقابلاً، حافظه کنترل یک ریزبرنامه ثابتی را نگهداری می‌کند و بوسیله هر کاربری قابل تغییر نیست. ریزبرنامه از ریزدستورالعمل‌هایی تشکیل شده که بنوبه خود انواع سیگنال‌های کنترل را برای اجرای ریزاعمال روی ثبات‌ها معین می‌کنند. هر دستورالعمل ماشین موجب اجرای رشته‌ای از ریزدستورالعمل‌های موجود در حافظه کنترل می‌شود. وظیفه این ریزدستورالعمل‌ها برداشت[3] دستورالعمل ماشین از حافظه اصلی، محاسبه آدرس موثر، اجرای عملی که توسط دستورالعمل ماشین مشخص شده، و بازگرداندن کنترل به فاز برداشت برای تکرار سیکل مربوط به دستورالعمل بعدی است.

آرایش کلی واحد کنترل ریزبرنامه‌نویسی شده در دیاگرام شکل ۱-۷ نشان داده شده است. فرض براین است که حافظه کنترل از نوع ROM بوده و همه اطلاعات کنترلی بصورت دائمی در آن ذخیره شده است. ثبات آدرس حافظه کنترل، آدرس ریزدستورالعمل را مشخص می‌کند، و ثبات داده کنترل

1- Read Only Memory 2- Control Memory 3- Fetch

www.m-molaei.mihanblog.com

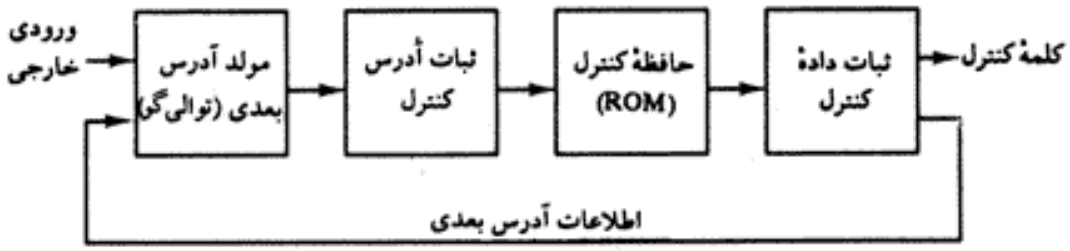

شکل ۱-۷ سازمان کنترل ریزبرنامه‌نویسی شده

ریزدستورالعمل خوانده شده از حافظه را نگهمیدارد. ریزدستورالعمل حاوی یک کلمه کنترل است که یک یا چند ریزعمل را برای پردازشگر داده مشخص می‌نماید. به محض اجرای این ریزاعمال، کنترل باید آدرس بعدی را معین کند. مکان ریز دستورالعمل بعدی ممکن است خانه بعدی باشد، و یا ممکن است در جای دیگری از حافظه کنترل قرار داشته باشد. باین دلیل لازم است تعدادی از بیت‌های ریزدستورالعمل فعلی را برای کنترل ایجاد آدرس ریزدستورالعمل بعدی بکار برد. آدرس بعدی می‌تواند تابعی از شرایط ورودی خارجی نیز باشد. ضمن اجرای ریزاعمال، آدرس بعدی در مدار مولد آدرس بعدی تولید شده و سپس به ثبات آدرس کنترل منتقل می‌گردد تا ریزدستورالعمل بعدی را بخواند. بنابراین یک ریزدستورالعمل حاوی بیت‌هایی برای آغاز ریز اعمال در بخش پردازشگر داده و بیت‌هایی برای تعیین رشته آدرس‌ها برای حافظه کنترل است.

مولد آدرس بعدی گاهی اوقات توالی‌گر[1] ریزبرنامه نامیده می‌شود، زیرا آدرس‌های متوالی کلماتی را که از حافظه کنترل خوانده می‌شوند معین می‌سازد. آدرس ریزدستورالعمل بعدی بسته به ورودی توالی‌گر به چند طریق معین می‌شود. عملیات توالی‌گر ریزبرنامه عمدتاً عبارتست از افزایش ثبات آدرس کنترل به میزان یک واحد، بارکردن آدرس حافظه کنترل در ثبات آدرس کنترل، انتقال آدرس خارجی، یا بارکردن یک آدرس اولیه برای آغاز اعمال کنترل.

ثبات داده کنترل در حالی که آدرس بعدی محاسبه و از حافظه خوانده می‌شود، حاوی دستورالعمل فعلی است. ثبات داده گاهی اوقات ثبات خط لوله[2] هم خوانده می‌شود. این ثبات امکان اجرای ریزاعمال مشخص شده با کلمه کنترل، همزمان با تولید ریزدستورالعمل بعدی را فراهم می‌آورد. (برای توضیح بیشتر در مورد ثبات خط لوله به فصل‌های ۸ و ۹ مراجعه شود). این آرایش نیاز به یک پالس ساعت دو فاز دارد، که یکی از آنها به ثبات آدرس و دیگری به ثبات داده اعمال می‌شود.

سیستم می‌تواند با اعمال یک ساعت تک‌فاز به ثبات آدرس، بدون ثبات داده کنترل کارکند. کلمه کنترل و اطلاعات آدرس بعدی مستقیماً از حافظه کنترل دریافت می‌شود. باید دانست که ROM بمانند یک مدار ترکیبی کار می‌کند، که در آن مقدار آدرس ورودی و کلمه مربوط به آن آدرس خروجی آن است.

1- Sequencer 2- Pipeline Register

www.m-molaei.mihanblog.com

محتوای یک کلمه معین شده در ROM تا زمانی که مقدار آدرس در ثبات آدرس باقی‌بماند، در سیستم‌های خروجی باقی می‌ماند. در حافظه فقط خواندنی هیچ سیگنال خواندنی مورد نیاز نیست. هر پالس ساعت، ریزعمل‌های مشخص شده بوسیله کلمه کنترل را اجرا نموده و آدرس جدیدی را نیز به ثبات آدرس کنترل انتقال می‌دهد. در مثالی که بدنبال آمده است فرض خواهیم کرد پالس ساعت تک فاز باشد و لذا از ثبات داده کنترل استفاده نخواهد شد. باین ترتیب ثبات آدرس تنها جزء موجود در سیستم است که پالس‌های ساعت را دریافت می‌کند. دو جزء دیگر؛ توالی‌گر و حافظه کنترل مدارهای ترکیبی بوده و به پالس ساعت نیازی ندارند.

مزیت عمده کنترل ریزبرنامه نویسی شده این است که وقتی پیکربندی سخت‌افزاری تکمیل شد، سخت‌افزار اضافی و یا تغییر سیم‌بندی نخواهیم داشت. اگر بخواهیم کنترل متفاوتی را برای سیستم ایجاد کنیم، فقط لازم است مجموعه‌ای از دستورالعمل‌های متفاوتی را برای حافظه کنترل اختیار کنیم. پیکربندی سخت‌افزار برای عملیات متفاوت تغییر نمی‌کند؛ و تنها تغییری که باید صورت گیرد ریزبرنامه‌ای است که در حافظه کنترل جای داده می‌شود.

باید یادآوری کرد اکثر کامپیوترهای پایه‌ریزی شده بر مفهوم معماری کامپیوترهای کم‌دستور[1] یا RISC (به بخش ۸-۸ مراجعه شود) از کنترل سخت‌افزاری استفاده می‌کنند نه از حافظه کنترل ریزبرنامه. مثالی از کنترل سخت‌افزاری برای یک کامپیوتر ساده در بخش ۴-۵ ملاحظه شد.

۷-۲ توالی آدرس

ریزدستورالعمل‌ها بصورت گروهی در حافظه ذخیره می‌شوند و هر گروه نیز یک روال را تشکیل می‌دهند. هر دستورالعمل کامپیوتر دارای روال ریزبرنامه متعلق به خود در حافظه کنترل است که ریز اعمال مربوط به اجرای دستورالعمل را تولید می‌نماید. سخت‌افزاری که توالی آدرس حافظه کنترل را کنترل می‌نماید باید قادر به دنبال کردن ریز دستورالعمل‌های یک روال بوده و قابلیت انشعاب از یک روال به روال دیگر را هم داشته باشد. برای تحقق توالی دستورات در یک واحد ریزبرنامه کنترل، اجازه بدهید مراحلی را که کنترل باید حین اجرای یک تک دستورالعمل کامپیوتر طی کند بشماریم.

هنگام روشن شدن کامپیوتر، آدرس اولیه‌ای در ثبات آدرس کنترل بار می‌شود. معمولاً این آدرس، آدرس اولین ریزدستورالعمل است که روال برداشت[2] دستورالعمل را فعال می‌سازد. اجرای روال برداشت می‌تواند با افزایش ثبات آدرس کنترل تا طی شدن کلیه ریزدستورالعمل‌های آن دنبال شود. در پایان روال برداشت، دستورالعمل در ثبات دستورالعمل کامپیوتر قرار گرفته است.

سپس حافظه کنترل باید به روالی مراجعه کند که طی آن آدرس موثر عملوند تعیین گردد. یک دستورالعمل ماشین ممکن است دارای بیت‌هایی باشد که روش‌های متعدد آدرس‌دهی مانند آدرس‌دهی غیرمستقیم و ثبات شاخص را مشخص کنند. روال محاسبه آدرس موثر در حافظه کنترل از طریق

1- Reduced Instruction Set Computer (RISC)

2- Fetch

www.m-molaei.mihanblog.com

ریزدستورالعمل انشعاب قابل دسترسی است، که این انشعابات مشروط بر وضعیت بیت‌های حالت دستورالعمل صورت می‌گیرد. وقتی که روال محاسبه آدرس موثر پایان یافت، آدرس عملوند در ثبات آدرس حافظه قرار خواهد داشت.

قدم بعدی تولید ریزاعمالی است که دستورالعمل برداشت شده از حافظه را اجرا می‌نمایند. مراحل ریزاعمالی که باید در ثبات‌های پردازنده تولیدشوند به کد عمل که بخشی از دستورالعمل است بستگی دارد. به هر دستورالعمل روال ریزبرنامه خاصی تعلق می‌گیرد که در مکان معینی از حافظه کنترل ذخیره شده است. تبدیل بیت‌های کد دستورالعمل به یک آدرس در حافظه کنترل که روال در آن قرار دارد نگاشت[1] نامیده می‌شود. رویه نگاشت قاعده‌ای است که کد دستورالعمل را به آدرس حافظه کنترل تبدیل می‌کند. هنگامی که به روال مورد نظر دسترسی پیدا شد، ریزدستورالعمل‌هایی که دستورالعمل را اجرا می‌کند می‌توانند با افزایش ثبات آدرس کنترل طی شوند، اما گاهی هم توالی ریزدستورالعمل‌ها به مقادیر معینی از بیت‌های وضعیت در ثبات‌های پردازشگر بستگی دارد. ریزبرنامه‌هایی که از زیرروال‌ها استفاده می‌کنند به یک ثبات خارجی برای نگهداری آدرس بازگشت نیاز دارند. آدرس‌های بازگشت نمی‌توانند در ROM ذخیره شوند زیرا ROM دارای قابلیت نوشتن نیست.

هنگامی که اجرای دستورالعملی پایان یابد، کنترل باید به روال برداشت (واکشی) بازگردد. این عمل با اجرای یک ریزدستورالعمل انشعاب غیرشرطی به ابتدای روال برداشت تحقق می‌یابد. بطور خلاصه، قابلیت‌های لازم برای توالی آدرس در حافظه کنترل عبارتند از:

۱- افزایش ثبات آدرس کنترل

۲- انشعاب غیرشرطی و یا شرطی، بسته به شرایط بیت‌های وضعیت

۳- فرآیند نگاشت (تبدیل) از بیت‌های دستورالعمل به آدرس حافظه کنترل

۴- امکاناتی برای فراخوانی زیرروال و بازگشت از آن

شکل ۲-۷ بلاک دیاگرام یک حافظه کنترل و سخت‌افزار لازم برای انتخاب آدرس ریزدستورالعمل بعدی را نشان می‌دهد. ریزدستورالعمل واقع در حافظه کنترل متشکل از مجموعه‌ای از بیت‌هاست که ریزاعمال را در ثبات‌های کامپیوتر موجب می‌شود و نیز مجموعه‌ای از بیت‌های دیگر برای تهیه آدرس بعدی است. دیاگرام چهار مسیری که توسط آنها ثبات آدرس کنترل[2] (CAR) آدرس را دریافت می‌نماید، نشان می‌دهد. افزایشگر محتوای ثبات آدرس کنترل را یک واحد افزایش می‌دهد تا ریزدستورالعمل بعدی را انتخاب نماید. عمل انشعاب پس از مشخص شدن آدرس انشعاب در یکی از میدان‌های ریزدستورالعمل انجام می‌شود. انشعاب شرطی با بکارگیری بخشی از ریزدستورالعمل بخاطر انتخاب بیت وضعیت معینی برای مشخص نمودن شرایط انشعاب، صورت می‌گیرد. آدرس خارجی (که بخشی از دستورالعمل است) از طریق مدار منطقی نگاشت به کنترل حافظه منتقل می‌شود. آدرس برگشت

1- Mapping 2- Control Address Register

www.m-molaei.mihanblog.com

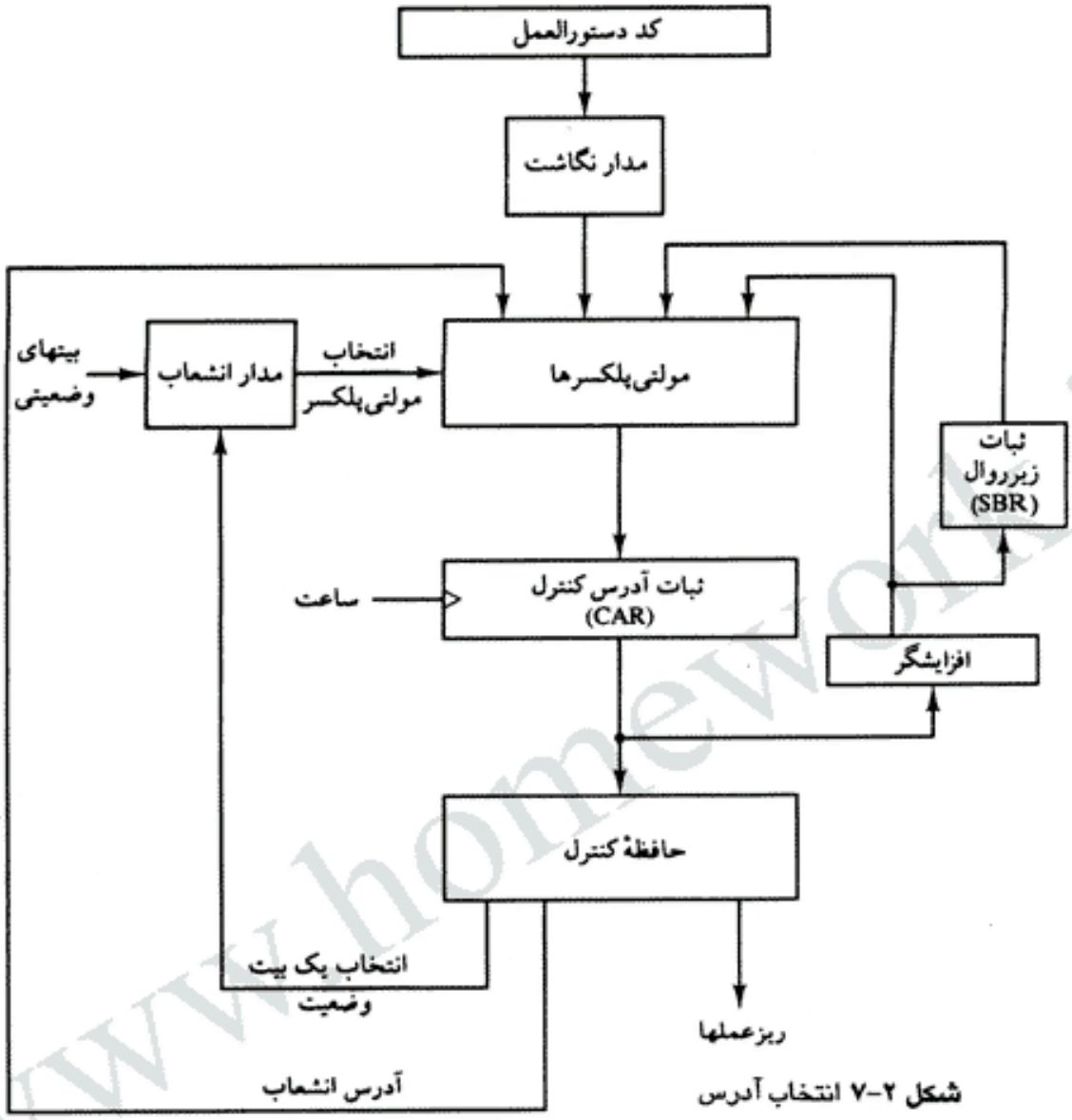

شکل ۲-۷ انتخاب آدرس برای حافظه کنترل

برای زیر روال در ثبات خاصی‌که مقدارش بعداً بهنگام بازگشت مورد استفاده قرار می‌گیرد ذخیره می‌شود.

انشعاب شرطی

منطق انشعاب شکل ۲-۷ قابلیت تصمیم‌گیری را در واحد کنترل فراهم می‌آورد. حالت وضعیت سیستم، بیت‌های خاصی هستند که اطلاعات پارامتری همچون، نقلی خروجی یک جمع کننده، بیت علامت یک عدد، بیت‌های روش[1] (شیوه) در یک دستورالعمل، شرایط وضعیتی ورودی یا

1- Mode bit

www.m-molaei.mihanblog.com

خروجی[1] را فراهم می‌کنند. اطلاعات موجود در این بیت‌ها قابل تست بوده و تصمیم اتخاذ شده می‌تواند بر اساس حالت آنها یعنی 1 یا 0 باشد. بیت‌های وضعیت، همراه با میدانی در ریزدستورالعمل که آدرس انشعاب را مشخص می‌نماید، تصمیمات انشعاب‌های شرطی راکه در مدار انشعاب تولید می‌شود کنترل می‌نمایند.

سخت‌افزار مدار انشعاب بطرق مختلفی قابل پیاده‌سازی است. در ساده‌ترین راه، شرط مشخص شده و انشعاب به آدرس معین شده با برقرار بودن شرط صورت می‌گیرد، در غیر اینصورت ثبات آدرس افزایش می‌یابد. این مدار می‌تواند با یک مولتی‌پلکسر پیاده‌سازی شود. فرض کنید که بیت‌های وضعیت جمعاً بتوانند هشت حالت داشته باشند، از سه بیت در ریزدستورالعمل می‌توان برای مشخص کردن هر یک از هشت حالت وضعیت استفاده کرد. این سه بیت متغیرهای انتخاب را برای مولتی‌پلکسر تشکیل می‌دهند. اگر بیت وضعیت انتخاب شده در حالت 1 باشد، خروجی مولتی‌پلکسر 1 است؛ در غیر اینصورت 0 است. خروجی 1 در مولتی‌پلکسر یک سیگنال کنترل برای انتقال آدرس انشعاب از ریزدستورالعمل به ثبات آدرس کنترل تولید می‌کند. خروجی 0 در مولتی‌پلکسر موجب افزایش ثبات آدرس می‌گردد. در این پیکربندی ریزبرنامه یکی از دو مسیر ممکن را بسته به مقدار بیت وضعیت دنبال خواهد کرد.

ریزدستورالعمل انشعاب غیرشرطی را می‌توان با بارکردن آدرس انشعاب از حافظه کنترل به ثبات آدرس کنترل ایجاد کرد. این کار را می‌توان با ثابت نگهداشتن مقدار یک بیت وضعیت در ورودی مولتی‌پلکسر در منطق 1 انجام داد. ارجاع به این بیت توسط خطوط انتخاب از حافظه کنترل موجب می‌شود تا آدرس انشعاب در ثبات آدرس کنترل بدون هر شرطی بار شود.

نگاشت[2] دستورالعمل

نوع خاصی از انشعاب هنگامی است که یک ریزدستورالعمل حکم کند که به اولین کلمه در حافظه کنترل که روال ریزبرنامه مربوط به یک دستورالعمل در آنجا واقع است انشعاب شود. بیت‌های وضعیت برای این نوع انشعاب، بیت‌های بخش کد عملیات در دستورالعمل هستند. مثلاً، کامپیوتری با قالب

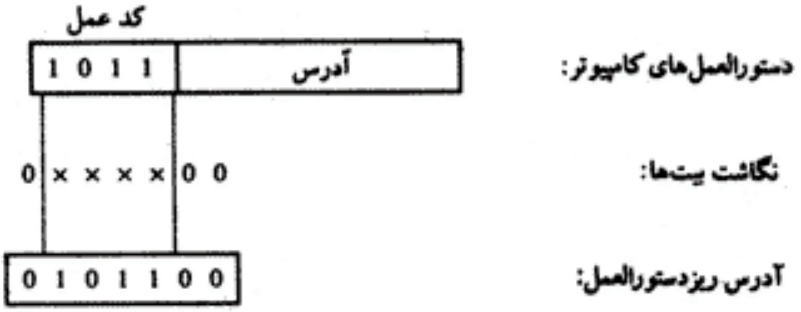

شکل ۳-۷ نگاشت (تبدیل) کد دستورالعمل به آدرس ریزدستورالعمل

1- Input or output state Condition
2- Mapping

www.m-molaei.mihanblog.com

ساده‌ای برای دستورالعمل، مطابق شکل ۳-۷، کد عمل چهار بیتی دارد که می‌تواند تا 16 دستورالعمل متمایز را تشخیص دهد. فرض کنید حافظه کنترل 128 کلمه داشته باشد، در نتیجه به آدرس هفت بیتی نیاز خواهد داشت. برای هر کد عملیات یک روال ریزبرنامه در حافظه وجود دارد که دستورالعمل را اجرا می‌کند. نمونه ساده‌ای از فرآیند نگاشت که کد عملیات 4 بیتی را به آدرس 7 بیتی برای حافظه کنترل تبدیل می‌کند در شکل ۳-۷ نشان داده شده است. این نگاشت بدین صورت انجام می‌شود که یک 0 در پرارزشترین مکان آدرس قرار داده می‌شود، چهار بیت کد عملیات منتقل می‌گردد، و دو بیت کم‌ارزشتر ثبات آدرس کنترل پاک می‌شوند. لذا برای هر دستورالعمل کامپیوتر می‌توان یک روال ریزبرنامه با ظرفیت چهار ریزدستورالعمل داشت. اگر روال به بیش از چهار ریزدستورالعمل نیاز داشته باشد، می‌توان از آدرس‌های 1000000 تا 1111111 استفاده کرد و اگر کمتر از چهار ریزعمل بکار رود، از مکان‌های حافظه بلااستفاده می‌توان برای روال‌های دیگر استفاده کرد.

می‌توان با استفاده از ROM در مشخص کردن تابع نگاشت، مفهوم نگاشت را تعمیم داد. در این آرایش، بیت‌های دستورالعمل آدرس ROM، نگاشت را مشخص می‌کنند. محتوای ROM نگاشت بیت‌های ثبات آدرس کنترل را تشکیل می‌دهند. به این ترتیب روال ریزبرنامه‌ای که دستورالعمل را اجرا می‌کند در هر جای مطلوبی در حافظه کنترل می‌تواند قرارگیرد. روش نگاشت انعطاف لازم را برای افزایش دستورالعمل‌ها، بعلت بالارفتن تقاضا فراهم می‌نماید.

گاهی تابع نگاشت با استفاده از مدار مجتمعی به نام قطعه منطقی برنامه پذیر[1] یا PLD نیز پیاده‌سازی می‌شود. از نظر مفهوم PLD شبیه ROM است با این تفاوت که از گیت‌های AND و OR با فیوزهای الکترونیکی داخلی استفاده می‌کند. اتصالات بین ورودیها، گیتهای AND، گیت‌های OR، و خروجیها را می‌توان مانند ROM برنامه‌نویسی کرد. هر تابع نگاشتی که با عبارات بولی بیان شود به آسانی با یک PLD تحقق می‌یابد.

زیر روال‌ها[2]

زیر روال‌ها برنامه‌هایی هستند که بوسیله سایر روال‌ها برای انجام کار خاصی مورد استفاده قرار می‌گیرند. زیرروال را می‌توان از هر نقطه‌ای در متن اصلی ریزبرنامه فراخوانی کرد. غالباً بسیاری از ریزبرنامه‌ها حاوی بخش‌های یکسانی از کد هستند. می‌توان ریزدستورالعمل را با بکارگیری زیرروال‌هایی که بخش‌های مشترکی از ریزکدها دارند کاهش داد. مثلاً، رشته ریزاعمال لازم برای تولید آدرس موثر عملوند یک دستورالعمل برای تمام دستورالعملهای ارجاع به حافظه مشترک است. این رشته می‌تواند زیرروالی باشد که از درون روال‌های متعدد دیگر برای اجرای محاسبات آدرس موثر فراخوانی شود.

ریزبرنامه‌هایی که از زیرروال استفاده می‌کنند باید امکاناتی برای ذخیره آدرس بازگشت بهنگام فراخوانی، و بازیابی آدرس بهنگام برگشت از زیرروال داشته باشد. این کار را می‌توان با قرار دادن

1- Programmable Logic Device

2- Subroutine

www.m-molaei.mihanblog.com

خروجی افزایش یافته از ثبات آدرس کنترل در ثبات زیرروال و انشعاب به ابتدای زیرروال انجام داد. ثبات زیرروال سپس می‌تواند بعنوان منبعی جهت انتقال آدرس بازگشت به روال اصلی مورد استفاده قرار گیرد. بهترین راه ایجاد مجموعه‌ای از ثباتها برای ذخیره آدرس‌های زیرروال‌ها، سازماندهی ثبات‌ها به شکل یک پشته[1] از نوع آخرین ورودی- اولین خروجی[2] (LIFO) می‌باشد. استفاده از پشته در یک زیر روال فراخوانی و بازگشت از زیرروال‌ها در بخش ۸-۷ مفصلاً شرح داده شده است.

۳-۷ مثال ریزبرنامه

وقتی که آرایش یک کامپیوتر و واحد کنترل ریزبرنامه‌نویسی شده آن مسجل شد، وظیفه طراح، تولید ریز کد برای حافظه کنترل است. این تولید کد را ریز برنامه‌نویسی می‌نامند که مشابه برنامه‌نویسی معمولی بزبان ماشین است. برای درک بهتر این فرآیند، در اینجا یک کامپیوتر دیجیتال ساده را ارائه داده و نشان می‌دهیم. کامپیوتر مورد بحث در این مثال مشابه کامپیوتر پایه معرفی شده در فصل ۵ است ولی دقیقاً همانند آن نیست.

آرایش کامپیوتر

بلاک دیاگرام کامپیوتر مورد نظر در شکل ۴-۷ نشان داده شده است. این کامپیوتر از دو واحد حافظه تشکیل شده است: یکی حافظه اصلی برای ذخیره دستورالعمل‌ها و داده‌ها، و دیگری حافظه کنترل برای ذخیره ریزبرنامه. چهار ثبات به واحد پردازنده و دو ثبات به واحد کنترل اختصاص یافته‌اند. ثبات‌های پردازنده عبارتند از شمارنده برنامه[3]، PC، ثبات آدرس AR، ثبات داده DR و ثبات انباره AC. کار این ثبات‌ها مشابه کامپیوتر پایه‌ای است که در فصل ۵ معرفی شد (شکل ۳-۵ ملاحظه شود). واحد کنترل دارای ثبات آدرس کنترل CAR و یک ثبات زیرروال SBR است. حافظه کنترل و ثبات‌های متعلق به آن، همان‌طور که در شکل ۲-۷ دیده می‌شود، بصورت یک واحد کنترل ریزبرنامه‌نویسی شده شناخته می‌شوند.

انتقال اطلاعات بین ثبات‌های پردازنده از طریق مولتی‌پلکسر صورت می‌گیرد و نه با استفاده از گذرگاه مشترک. DR می‌تواند اطلاعات را از AC، PC و یا حافظه دریافت کند. PC فقط از AR اطلاعات دریافت می‌کند. واحد حساب، منطق و شیفت ریزاعمال را برروی داده‌های دریافتی از AC و DR انجام داده و حاصل را در AC قرار می‌دهد. دقت کنید که حافظه آدرس خود را از AR دریافت می‌کند. داده ورودی که در حافظه نوشته می‌شود از طریق DR وارد، و داده خوانده شده از حافظه هم فقط به DR می‌رود.

قالب دستورالعمل‌های کامپیوتر در شکل ۵-۷ (الف) نشان داده شده است. این قالب از سه میدان تشکیل شده است: یک میدان 1 بیتی برای آدرس‌دهی غیرمستقیم که با I مشخص شده است، یک کد

1- stack 2- Last In First Out 3- Program Counter

www.m-molaei.mihanblog.com

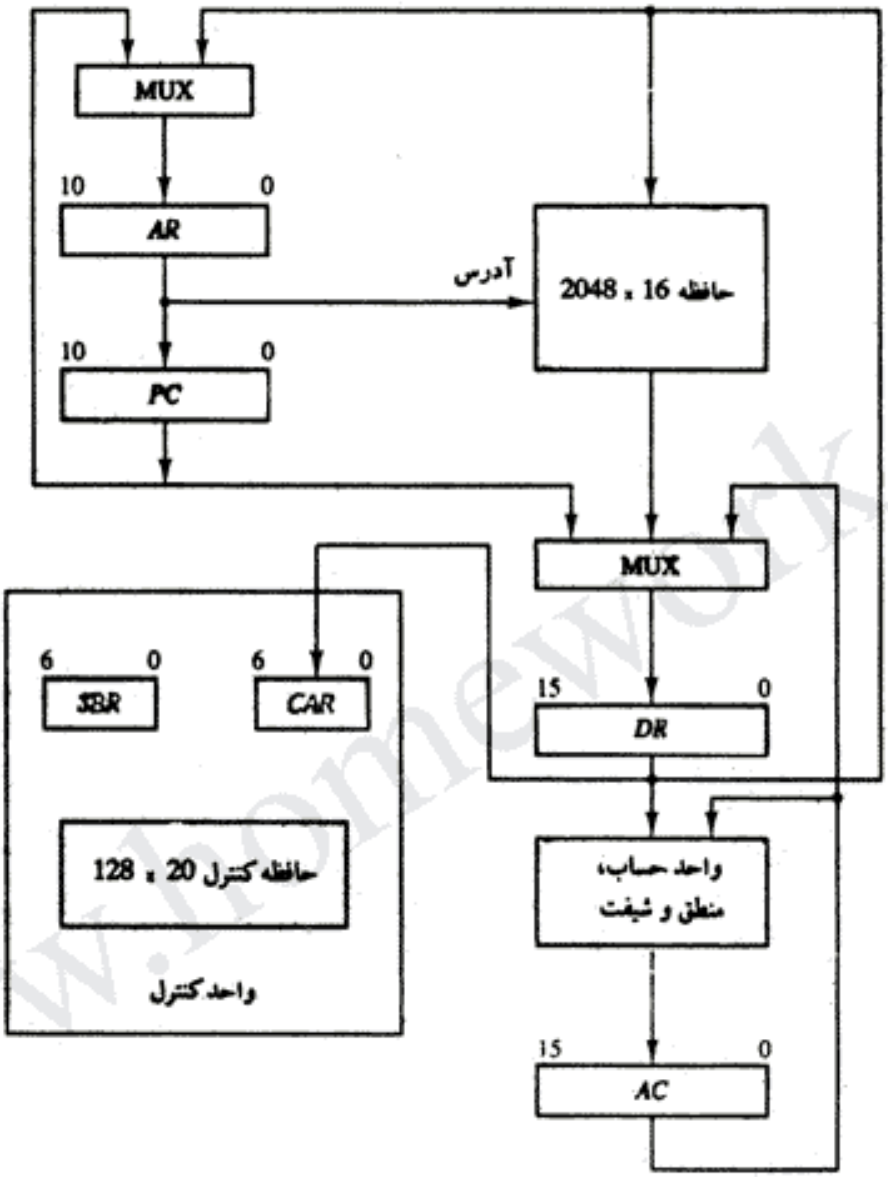

شکل ۴-۷ پیکربندی سخت‌افزار کامپیوتر

عملیات[1] 4 بیتی (opcode) و یک میدان آدرس 11 بیتی. شکل ۵-۷ (ب) چهار دستور از شانزده دستورالعمل‌های ارجاع به حافظه را نشان می‌دهد. دستورالعمل ADD، عملوند موجود در آدرس موثر را با محتوای AC جمع می‌کند. دستورالعمل BRANCH، انشعابی را به آدرس موثر موجب می‌شود بشرطی که عملوند درون AC منفی باشد. اگر AC منفی نباشد برنامه با دستورالعمل بعدی ادامه می‌یابد. AC در صورتی منفی است که بیت علامت (بیت منتهاالیه سمت چپ ثبات) 1 باشد. دستورالعمل STORE محتوای AC را به کلمه‌ای از حافظه که آدرس موثر آن را مشخص می‌کند انتقال

1- Operation Code

www.m-molaei.mihanblog.com

15	14 — 11	10 — 0
I	کد عمل	آدرس

(الف) قالب دستورالعمل

توضیح	کد عمل	سمبل
$AC \leftarrow AC+M[EA]$	0000	ADD
If $(AC<0)$ then $(PC \leftarrow EA)$	0001	BRANCH
$M[EA] \leftarrow AC$	0010	STORE
$AC \leftarrow M[EA],\ M[EA] \leftarrow AC$	0011	EXCHANGE

EA آدرس مؤثر است

(ب) چهار دستورالعمل کامپیوتر

شکل ۵-۷ دستورالعمل‌های کامپیوتر

می‌دهد. دستورالعمل EXCHANGE داده‌هایی را بین AC و کلمه حافظه مشخص شده بوسیله آدرس موثر تعویض می‌کند.

در دنباله بحث نشان داده خواهد شد که هر دستورالعمل کامپیوتر بایستی ریزبرنامه‌نویسی شود. بخاطر پرهیز از پیچیده شدن مثال ریز برنامه‌نویسی، در اینجا فقط چهار دستورالعمل مورد بررسی قرار گرفته است. باید دانست که 12 دستورالعمل دیگر می‌تواند به مجموعه اضافه شود و هر دستورالعمل باید توسط روند شرح داده شده در ذیل ریز برنامه نویسی گردد.

قالب ریزدستورالعمل‌ها

قالب ریزدستورالعمل‌ها برای حافظه کنترل در شکل ۶-۷ نشان داده شده است. 20 بیت هر دستورالعمل به چهار بخش عملیاتی تقسیم شده است. سه میدان F1 ، F2 و F3 ریزاعمال را برای کامپیوتر مشخص می‌کنند. میدان CD بیت‌های شرطی وضعیت را انتخاب می‌نماید. میدان BR نوع

3	3	3	2	2	7
F1	F2	F3	CD	BR	AD

F1، F2، F3: میدان‌های ریزعمل

CD : شرط انشعاب

BR : میدان انشعاب

AD : میدان آدرس

شکل ۶-۷ قالب کد ریزدستورالعمل (20 بیت)

www.m-molaei.mihanblog.com

انشعاب بکار رفته را معین می‌کند. میدان AD آدرس انشعاب را داراست. میدان آدرس هفت بیت عرض دارد، زیرا حافظه کنترل دارای $2^7 = 128$ کلمه است.

گفتیم که ریزاعمال به سه میدان جزیی تقسیم شده‌اند که هر یک سه بیتی هستند. هر سه بیت در هر میدان برای مشخص کردن هفت ریزعمل مستقل، مطابق جدول ۱-۷، انکد شده‌اند. لذا در مجموع 21 ریزعمل وجود خواهد داشت. برای هر ریزدستور نمی‌توان بیش از سه ریزعمل انتخاب کرد، یعنی هر یک برای یک میدان. اگر کمتر از سه ریزعمل بکار رود، یک یا چند میدان از کد 000 بمعنی هیچکار[1] استفاده خواهند کرد. مثلاً یک ریزدستورالعمل می‌تواند بطور همزمان دو ریزعمل را در F2 و F3 و هیچ عمل را در F1 انجام دهد.

$DR \leftarrow M[AR]$ با $F2 = 100$

و

$PC \leftarrow PC + 1$ با $F3 = 101$

9 بیت میدان ریز عملیات عبارت از 101 100 000 خواهند بود. توجه به این نکته که نمی‌توان دو یا چند عمل متضاد را به طور همزمان اجرا کرد اهمیت دارد. مثلاً میدان ریز اعمال 000 001 010 مفهومی ندارد زیرا این ریز اعمال، عملیاتی مانند پاک کردن AC و تفریق DR از AC را بطور همزمان نشان می‌دهد.

هر ریز عمل در جدول ۱-۷ بوسیله یک عبارت انتقال ثبات تعریف شده و سمبلی جهت استفاده در برنامه‌های سمبلیک به آن اختصاص داده شده است. همه سمبل‌های ریزعمل‌های انتقالی از پنج حرف استفاده می‌کنند. دو حرف اول ثبات مبدا را مشخص می‌کند، سومین حرف همواره T است، و دو حرف آخر ثبات مقصد را معین می‌نماید.

میدان شرط[2] CD دو بیتی است که برای تعیین چهار بیت وضعیت شرطی طبق جدول ۱-۷ انکد شده است. اولین حالت همیشه 1 است، ارجاع به CD = 00 (یا سمبل U) همیشه با شرط درست مواجه می‌شود. اگر این حالت همراه با میدان BR (انشعاب) بکار رود یک عمل انشعاب بدون شرط حاصل می‌شود. بیت غیرمستقیم I را پس از خواندن یک دستورالعمل از حافظه می‌توان در بیت 15 ثبات DR بدست آورد. بیت علامت AC بیت وضعیت بعدی را تشکیل می‌دهد. مقدار صفر، که با Z مشخص شده است، یک متغیر دودویی است که اگر تمام بیت‌ها در AC صفر شود، این متغیر 1 خواهد شد. ما هنگامی که ریزبرنامه‌هایی را به فرم سمبلیک بنویسیم از چهار سمبل U، I، S، Z استفاده خواهیم کرد.

میدان BR دو بیتی است. این میدان به همراه میدان آدرس AD برای انتخاب آدرس ریزدستور بعدی بکار می‌رود. همان‌طور که در جدول ۱-۷ ملاحظه می‌شود، وقتی BR = 00 باشد، کنترل عمل پرش (JMP) را اجرا می‌کند (که مشابه عمل انشعاب است)، و هنگامی که BR = 01 باشد عمل فراخوانی زیرروال (CALL) انجام خواهد شد. دو عمل یکسان هستند با این تفاوت که ریزعمل فراخوانی آدرس

1- No operation 2- Condition Field

www.m-molaei.mihanblog.com

جدول ۱-۷ سمبل‌ها و کدهای دودویی برای میدانهای ریزدستورالعمل‌ها

F1	ریزعمل	سمبل
000	هیچکار	NOP
001	$AC \leftarrow AC + DR$	ADD
010	$AC \leftarrow 0$	CLRAC
011	$AC \leftarrow AC + 1$	INCAC
100	$AC \leftarrow DR$	DRTAC
101	$AR \leftarrow DR(0\text{–}10)$	DRTAR
110	$AR \leftarrow PC$	PCTAR
111	$M[AR] \leftarrow DR$	WRITE

F2	ریزعمل	سمبل
000	هیچکار	NOP
001	$AC \leftarrow AC - DR$	SUB
010	$AC \leftarrow AC \vee DR$	OR
011	$AC \leftarrow AC \wedge DR$	AND
100	$DR \leftarrow M[AR]$	READ
101	$DR \leftarrow AC$	ACTDR
110	$DR \leftarrow DR + 1$	INCDR
111	$DR(0\text{-}10) \leftarrow PC$	PCTDR

F3	ریزعمل	سمبل
000	هیچکار	NOP
001	$AC \leftarrow AC \oplus DR$	XOR
010	$AC \leftarrow \overline{AC}$	COM
011	$AC \leftarrow \text{shl } AC$	SHL
100	$AC \leftarrow \text{shr } AC$	SHR
101	$PC \leftarrow PC + 1$	INCPC
110	$PC \leftarrow AR$	ARTPC
111	Reserved	

CD	شرط	سمبل	توضیح
00	همیشه = 1	U	انشعاب غیرشرطی
01	$DR(15)$	I	بیت آدرس غیرمستقیم
10	$AC(15)$	S	بیت علامت AC
11	$AC = 0$	Z	مقدار صفر در AC

BR	سمبل	عملکرد
00	JMP	$CAR \leftarrow AD$ اگر شرط برابر 1 باشد $CAR \leftarrow CAR + 1$ اگر شرط برابر صفر باشد
01	CALL	$CAR \leftarrow AD,\ SBR \leftarrow CAR + 1$ اگر شرط برابر 1 باشد $CAR \leftarrow CAR + 1$ اگرشرط برابر 0 باشد
10	RET	$CAR \leftarrow SBR$ بازگشت از زیرروال tine)
11	MAP	$CAR(2\text{–}5) \leftarrow DR(11\text{–}14),\ CAR(0,1,6) \leftarrow 0$

www.m-molaei.mihanblog.com

بازگشت را در ثبات زیرروال SBR ذخیره می‌کند. اعمال پرش و فراخوانی به میدان CD وابسته هستند. اگر شرایط بیت وضعیت در میدان CD برابر 1 باشد، آدرس بعدی واقع در میدان AD به ثبات آدرس کنترل CAR منتقل می‌گردد. در غیراینصورت CAR یک واحد اضافه می‌شود.

بازگشت از زیرروال در صورتی انجام می‌شود که میدان BR برابر 10 باشد. این وضعیت موجب می‌شود آدرس بازگشت از SBR به CAR منتقل شود. نگاشت بیت‌های کد عملیات دستورالعمل به آدرسی برای CAR در صورتی انجام می‌شود که میدان BR برابر 11 باشد. این نگاشت در شکل ۳-۷ نشان داده شده است. بیت‌های کد عملیات پس از خواندن یک دستورالعمل از حافظه در DR(11−14) قرار دارد. توجه کنید که دو حالت آخر در میدان BR مستقل از مقادیر میدان‌های CD و AD است.

ریز دستورالعمل‌های سمبلیک

سمبل‌های ارائه شده در جدول ۱-۷ می‌توانند برای مشخص کردن ریزدستورالعمل‌ها به فرم سمبلیک بکاررروند. یک ریزبرنامه سمبلیک می‌تواند بکمک اسمبلر به معادل دودویی‌اش تبدیل شود. اسمبلر یک ریزبرنامه از نظر مفهوم مشابه اسمبلر معمولی در کامپیوتر است که در بخش ۳-۶ تعریف شد. ساده‌ترین و سرراست‌ترین روش تنظیم یک زبان اسمبلی برای یک ریزبرنامه، تعریف سمبل‌ها برای هر میدان ریز دستورالعمل و امکان تعریف آدرس سمبلیک توسط خود کاربران است.

هر سطر از ریزبرنامه زبان اسمبلی، یک ریزدستورالعمل سبملیک را تعریف می‌کند. هر دستورالعمل سمبلیک به پنج میدان تقسیم می‌شود: عنوان، ریزاعمال، CD، BR، AD. این میدان‌ها اطلاعات زیر را مشخص می‌نمایند.

۱- میدان عنوان می‌تواند خالی و یا یک آدرس سمبلیک باشد. هر عنوان با یک علامت نقل‌قول (:) خاتمه می‌یابد.

۲- میدان ریزعمل‌ها از یک، دو و یا سه سمبل تعریف شده در جدول ۱-۷ تعریف می‌شود و بوسیله کاما از هم جدا می‌شوند. نمی‌توان بیش از یک سمبل از هر میدان F داشت. هرگاه ریزدستورالعمل هیچ عملی نداشته باشد از سمبل NOP[1] استفاده می‌شود. اسمبلر این سمبل را به 9 عدد 0 ترجمه می‌کند.

۳- میدان CD دارای یک حرف U، I، S و یا Z است.

۴- میدان BR حاوی یکی از چهار سمبل تعریف شده در جدول ۱-۷ است.

۵- میدان AD مقدار میدان آدرس ریز دستورالعمل را به یکی از سه طریق زیر مشخص می‌کند.

(الف) با یک آدرس سمبلیک، که باید بصورت عنوان هم وجود داشته باشد.

(ب) با سمبل NEXT برای مشخص کردن آدرس متوالی بعدی

(ج) اگر میدان BR حاوی سمبل RET، یا MAP باشد، میدان AD خالی گذاشته می‌شود و اسمبلر آن را به هفت عدد صفر تبدیل می‌نماید.

1- No Operation

www.m-molaei.mihanblog.com

ما از شبه دستور ORG نیز برای تعریف مبداء، یا اولین آدرس یک روال ریزبرنامه استفاده می‌کنیم. مثلاً سمبل ORG 64 به اسمبلر اطلاع می‌دهد که ریزدستورالعمل بعدی را در حافظه کنترل در آدرس‌دهی 64 قرار دهد، که معادل آدرس دودویی 000 1000 است.

روال برداشت[1]

حافظه کنترل دارای 128 کلمه است، و هر کلمه 20 بیت دارد. برای ریزبرنامه‌نویسی حافظه کنترل، لازم است تا مقادیر بیتی هر 128 کلمه را معین کنیم. 64 کلمه اول (آدرس 0 تا 63) بوسیله روال‌های 16 دستورالعمل اشغال می‌شوند. 64 کلمه آخر را می‌توان برای هر هدف دیگری بکار برد. آدرس 64 شروع مناسبی برای روال برداشت (یا واکشی) است. ریزدستورالعمل‌های لازم برای این روال عبارتند از:

$$AR \leftarrow PC$$
$$DR \leftarrow M[AR],\ PC \leftarrow PC + 1$$
$$AR \leftarrow DR\ (0-10),\ \ CAR\ (2-5) \leftarrow DR\ (11-14),\ CAR\ (0, 1, 6) \leftarrow 0$$

آدرس دستورالعمل از PC به AR منتقل شده و سپس دستورالعمل از حافظه به DR خوانده می‌شود. چون هیچ ثبات دستورالعملی وجود ندارد، کد دستورالعمل در DR باقی می‌ماند. بخش آدرس به AR منتقل و سپس کنترل بوسیله نگاشت بخش کد عملیات دستورالعمل از DR به CAR به یکی از 16 روال انتقال می‌یابد.

روال برداشت به سه ریزدستورالعمل نیاز دارد، که در آدرس 64 ، 65 و 66 حافظه کنترل قرار داده می‌شوند. با استفاده از قواعد زبان اسمبلی که قبلاً تعریف شد، ما می‌توانیم ریزبرنامه سمبلیک را برای روال برداشت بنویسیم:

```
        ORG 64
FETCH:  PCTAR          U    JMP    NEXT
        READ, INCPC    U    JMP    NEXT
        DRTAR          U    MAP
```

ترجمه ریزبرنامه سمبلیک به دودویی، ریزبرنامه دودویی زیر را تولید می‌کند. مقادیر بیت‌ها از جدول ۱-۷ بدست می‌آیند.

آدرس دودویی	F1	F2	F3	CD	BR	AD
1000000	110	000	000	00	00	1000001
1000001	000	100	101	00	00	1000010
1000010	101	000	000	00	11	0000000

1- Fetch Roution

www.m-molaei.mihanblog.com

سه ریز دستورالعمل که روال برداشت را تشکیل می‌دهند به سه فرم مختلف نشان داده شدند. نمایش انتقال ثباتی عمل انتقال بین ثبات‌ها را که هر ریزدستورالعمل پیاده می‌کند نشان می‌دهد. نمایش سمبلیک برای نوشتن ریزبرنامه در قالب زبان اسمبلی مفید است. نمایش دودویی محتوای داخلی واقعی را که باید در حافظه کنترل ذخیره شود نشان می‌دهد. مرسوم است که ریزبرنامه‌ها را به شکل سمبلیک بنویسند و سپس با استفاده از یک برنامه اسمبلر ترجمه دودویی آن را بدست آورند.

ریزبرنامه سمبلیک

اجرای سومین ریزدستورالعمل در روال برداشت (MAP) سبب می‌شود به آدرس 0xxxx00 انشعاب شود که در آن xxxx چهار بیت کد عملیات است. مثلاً اگر دستورالعمل، ADD باشد که کد عمل آن 0000 است، ریزدستورالعمل MAP آدرس 0000000 که آدرس شروع روال ADD در حافظه کنترل می‌باشد را به CAR منتقل می‌سازد. اولین آدرس برای روال‌های BRANCH و STORE بترتیب عبارتند از 00 0001 0 (دهدهی 4) و 00 0010 0 (دهدهی 8). اولین آدرس سیزده روال دیگر در آدرس‌های 12، 16 ، 20 ، ... و 60 می‌باشند. باین ترتیب چهار کلمه در حافظه کنترل به هر روال اختصاص می‌یابد.

در هر روال باید ریزدستورالعمل‌هایی برای محاسبه آدرس موثر و اجرای دستورالعمل در نظر بگیریم. روش آدرس‌دهی غیرمستقیم در همه دستورالعمل‌های حافظه‌ای می‌تواند بکار رود. با ذخیره دستورالعمل‌های مربوط به آدرس‌دهی غیرمستقیم به صورت یک روال، می‌توان در تعداد کلمه‌های حافظه کنترل صرفه‌جویی کرد. این زیرروال، که با INDRCT نشان داده شده، درست پس از روال برداشت قرار دارد، جدول ۲-۷. این جدول ریزبرنامه سمبلیک را برای روال برداشت و روال‌های ریزدستورالعملی که چهار دستورالعمل کامپیوتر اجرا می‌کنند را نیز نشان می‌دهد.

برای اینکه ببینیم چگونه انتقال و برگشت از زیرروال غیرمستقیم INDRCT رخ می‌دهد، فرض کنید که ریزدستورالعمل MAP در انتهای روال برداشت موجب انشعاب به آدرس 0 ، یعنی مکانی که روال ADD در آن قرار دارد، شود. اولین ریزدستورالعمل در روال ADD زیرروال INDRCT را با شرط بیت وضعیت I ، فرامی‌خواند. اگر I = 1 باشد انشعاب به INDRCT رخ داده و آدرس برگشت (آدرس 1 در این حالت) در ثبات زیر روال SBR ذخیره می‌شود. زیرروال INDRCT دو ریزدستورالعمل دارد.

INDRCT : READ U JUMP NEXT
DRTAR U RET

بخاطر آورید که یک آدرس غیرمستقیم، بخش آدرس دستورالعمل را بعنوان آدرسی که آدرس موثر در آن قرار دارد تلقی می‌کند و آنرا عملوند تصور نمی‌نماید. بنابراین حافظه برای بدست آوردن آدرس موثر باید دستیابی شود و سپس به AR منتقل گردد. برگشت از زیرروال (RET) آدرس SBR را به CAR انتقال می‌دهد، و لذا به دومین ریزدستورالعمل روال ADD بازمی‌گردد.

www.m-molaei.mihanblog.com

جدول ۲-۷ بخشی از برنامه سمبلیک

عنوان	ریزعمل‌های	CD	BR	AD
	ORG 0			
ADD:	NOP	I	CALL	INDRCT
	READ	U	JMP	NEXT
	ADD	U	JMP	FETCH
	ORG 4			
BRANCH:	NOP	S	JMP	OVER
	NOP	U	JMP	FETCH
OVER:	NOP	I	CALL	INDRCT
	ARTPC	U	JMP	FETCH
	ORG 8			
STORE:	NOP	I	CALL	INDRCT
	ACTDR	U	JMP	NEXT
	WRITE	U	JMP	FETCH
	ORG 12			
EXCHANGE:	NOP	I	CALL	INDRCT
	READ	U	JMP	NEXT
	ACTDR, DRTAC	U	JMP	NEXT
	WRITE	U	JMP	FETCH
	ORG 64			
FETCH:	PCTAR	U	JMP	NEXT
	READ, INCPC	U	JMP	NEXT
	DRTAR	U	MAP	
INDRCT:	READ	U	JMP	NEXT
	DRTAR	U	RET	

اجرای دستورالعمل ADD بوسیله ریزدستورالعمل واقع در آدرس‌های 1 و 2 انجام می‌گردد. اولین ریز دستورالعمل عملوند را از حافظه به DR می‌خواند. دومین ریز دستورالعمل ریزعمل جمع با محتوای DR و AC انجام داده و سپس به ابتدای روال برداشت بازمی‌گردد.

دستورالعمل BRANCH موجب انشعابی به آدرس موثر می‌گردد بشرطی که $AC < 0$ باشد. AC هنگامی کوچکتر از صفر است که بیت علامت در آن منفی باشد که این از 1 بودن بیت وضعیت S آشکار می‌گردد. روال BRANCH در جدول ۲-۷ با وارسی مقدار S آغاز می‌شود. اگر S برابر 0 باشد، انشعابی رخ نمی‌دهد و ریزدستورالعمل بعدی موجب پرش به عقب به روال برداشت، بدون تغییر محتوای PC، می‌گردد. اگر S برابر 1 باشد، اولین ریزدستورالعمل JMP کنترل را به مکان OVER منتقل می‌سازد. ریزدستورالعمل واقع در این مکان زیرروال INDRCT را، اگر $I = 1$ باشد، فرامی‌خواند. سپس آدرس

www.m-molaei.mihanblog.com

موثر از AR به PC منتقل و زیربرنامه به روال برداشت پرش می‌کند.

روال STORE مجدداً زیرروال INDRCT را، اگر I = 1 باشد، فرامی‌خواند. محتوای AC به DR منتقل می‌شود. یک عمل نوشتن در حافظه، برای ذخیره کردن DR در مکان مشخص شده بوسیله آدرس موثر در AR، اجرا می‌شود.

روال EXCHANGE عملوند را از آدرس موثر خوانده و آنرا در DR قرار می‌دهد. محتوای DR و AC در سومین دستورالعمل با یکدیگر تعویض می‌شوند. این تعویض هنگامی میسر است که ثباتها از نوع حساس به لبه[1] باشند (شکل ۲۳-۱). محتوای اصلی AC که حالا در DR است مجدداً در حافظه ذخیره می‌شود.

توجه کنید که جدول ۲-۷ بخشی از ریزبرنامه را داراست. تنها چهار دستور از 16 دستور کامپیوتر ریزبرنامه‌نویسی شدند. همچنین کلمات حافظه کنترل در مکان‌های 69 تا 127 مورد استفاده قرارنگرفتند. دستوراتی مانند ضرب، تقسیم که نیاز به رشته ریزاعمال طولانی‌تری دارند برای اجرا به بیش از چهار ریز دستورالعمل نیاز دارند. کلمات حافظه کنترل از 69 تا 127 می‌توانند برای این منظور بکار روند.

ریز برنامه دودویی

ریزبرنامه سمبلیک فرم مناسبی برای نوشتن ریزبرنامه‌هایی است که افراد می‌توانند بخوانند و بفهمند. ولی این روش ذخیره ریزبرنامه در حافظه نیست. برنامه سمبلیک باید با یکی از دو روش برنامه اسمبلی یا کاربر به دودویی ترجمه شود بشرطی که ریزبرنامه مانند این مثال ساده باشد.

فرم دودویی معادل ریزبرنامه در جدول ۳-۷ لیست شده است. آدرس‌های حافظه کنترل به هر دو صورت دهدهی و دودویی داده شده است. همانطور که در جدول ۱-۷ دیده شد، محتوای دودویی هر ریزدستورالعمل از سمبل‌ها و معادل‌های دودویی آنها بدست می‌آید.

دقت کنید که آدرس 3 در ریزبرنامه سمبلیک فاقد معادل است زیرا روال ADD فقط سه ریز دستورالعمل در مکان‌های 0، 1 و 2 دارد. روال بعدی از آدرس 4 شروع می‌شود. هرچند آدرس 3 بکارنرفته است ولی باید یک مقدار دودویی برای هر یک از کلمات حافظه کنترل تعیین شود. می‌توانیم مقدار تماماً 0 را در این کلمه قرار دهیم زیرا این مکان هیچوقت بکار نخواهد رفت. با این وجود اگر خطای پیش‌بینی نشده‌ای رخ دهد، یا اگر یک سیگنال پارازیت[2] (نویز) مقدار 3 را در CAR قرار دهد، پرش به آدرس 64 که ابتدای روال برداشت است عاقلانه است.

ریزبرنامه دودویی لیست شده در جدول ۳-۷ محتوای کلمات حافظه کنترل را مشخص می‌نماید. وقتی که از ROM برای حافظه کنترل استفاده شود، لیست دودویی ریزبرنامه جدول درستی را برای ساخت قطعه فراهم می‌آورد. این عمل ساخت یک فرآیند سخت‌افزاری است و با ایجاد ماسکی برای ROM که 1 ها و 0 ها را برای هر کلمه بوجود می‌آورد، تشکیل شده است. پس از آنکه اتصالات درونی در حین ساخت سوزانده شدند بیت‌های ROM تثبیت می‌گردند. ROM از بسته‌های مدار مجتمع، IC،

1- Edge– Triggered 2- Noise

www.m-molaei.mihanblog.com

جدول ۳-۷ بخشی از ریزبرنامه دودویی برای حافظه کنترل

ریزروال	آدرس		ریزدستورالعمل دودویی					
	دهدهی	دودویی	F1	F2	F3	CD	BR	AD
ADD	0	0000000	000	000	000	01	01	1000011
	1	0000001	000	100	000	00	00	0000010
	2	0000010	001	000	000	00	00	1000000
	3	0000011	000	000	000	00	00	1000000
BRANCH	4	0000100	000	000	000	10	00	0000110
	5	0000101	000	000	000	00	00	1000000
	6	0000110	000	000	000	01	01	1000011
	7	0000111	000	000	110	00	00	1000000
STORE	8	0001000	000	000	000	01	01	1000011
	9	0001001	000	101	000	00	00	0001010
	10	0001010	111	000	000	00	00	1000000
	11	0001011	000	000	000	00	00	1000000
EXCHANGE	12	0001100	000	000	000	01	01	1000011
	13	0001101	001	000	000	00	00	0001110
	14	0001110	100	101	000	00	00	0001111
	15	0001111	111	000	000	00	00	1000000
FETCH	64	1000000	110	000	000	00	00	1000001
	65	1000001	000	100	101	00	00	1000010
	66	1000010	101	000	000	00	11	0000000
INDRCT	67	1000011	000	100	000	00	00	1000100
	68	1000100	101	000	000	00	10	0000000

ساخته شده و در صورت لزوم می‌توان آنها را تعویض کرد. برای اصلاح مجموعه دستورالعمل‌های کامپیوتر، لازم است یک ریزبرنامه جدید تولید و ROM جدیدی ماسک گردد. قطعه قبلی را برداشته و جدید را به جای آن قرار می‌دهیم.

اگر بخواهیم حافظه کنترل قابل نوشتن باشد، ROM با RAM جایگزین می‌شود. مزیت بکارگیری RAM برای حافظه کنترل این است که ریزبرنامه بسادگی با نوشتن یک الگوی جدید از 1 ها و 0 ها بدون اعمال روش‌های سخت‌افزاری میسر است. قابلیت نوشتن در حافظه کنترل این انعطاف را ایجاد می‌کند که با تغییر ریزبرنامه تحت کنترل پردازنده مجموعه دستورالعمل‌های کامپیوتر را بطور پویا تغییر داد. با این وجود اکثر سیستم‌های ریزبرنامه نویسی شده از ROM برای حافظه کنترل استفاده می‌کنند زیرا از RAM ارزانتر و سریعتر است و نیز هر کاربری نمی‌تواند معماری سیستم را تغییر دهد.

۷-۴ طراحی واحد کنترل

بیت‌های ریزدستورالعمل معمولاً به میدانی‌هایی تقسیم می‌شود، که هر میدان کار جداگانه و مستقلی را بعهده دارد. انواع میدان‌های مختلفی که در قالب‌های دستورالعمل‌ها باآنها مواجه می‌شویم،

www.m-molaei.mihanblog.com

بیت کنترلی لازم را برای انجام ریزعمل اعمال در سیستم، بیت‌های خاصی را برای مشخص کردن نحوه محاسبه آدرس بعدی، و میدان آدرسی را برای انشعاب، در اختیار می‌گذارند. تعداد بیت‌های کنترلی را که موجب اجرای ریزعمل‌ها می‌شوند می‌توان با دسته‌بندی متغیرهای جدا از هم به شکل میدان‌های مختلف و کدگذاری K بیت از هر میدان برای مشخص کردن 2^k ریزعمل، کاهش داد. هر میدان نیاز به یک دیکدر برای ایجاد سیگنال‌های کنترلی مربوطه دارد. این عمل اندازه بیت‌های ریزدستورالعمل را کاهش می‌دهد ولی مستلزم سخت‌افزار اضافی در خارج از حافظه کنترل است. روش فوق زمان تأخیر سیگنالهای کنترلی را نیز افزایش می‌دهد زیرا این سیگنالها باید از مدار دیکدر عبور نمایند.

انکد کردن بیت‌های کنترل در مثال برنامه‌نویسی بخش قبل نشان داده شد. 9 بیت میدان ریز عمل به سه میدان جزیی سه بیتی تقسیم شدند. خروجی حافظه کنترل هر میدان جزئی باید دیکد می‌شد تا ریز عمل‌های متمایز ایجاد می‌شدند. خروجی دیکدرها نیز به ورودی‌های مناسب در واحد پردازنده متصل می‌شدند.

شکل ۷-۷ سه دیکدر و بعضی از اتصالاتی که باید از خروجی‌هایشان ساخته شود را نشان می‌دهد. هر یک از سه میدان ریزدستورالعمل موجود در خروجی حافظه کنترل با یک دیکدر 8 × 3 دیکد می‌شود

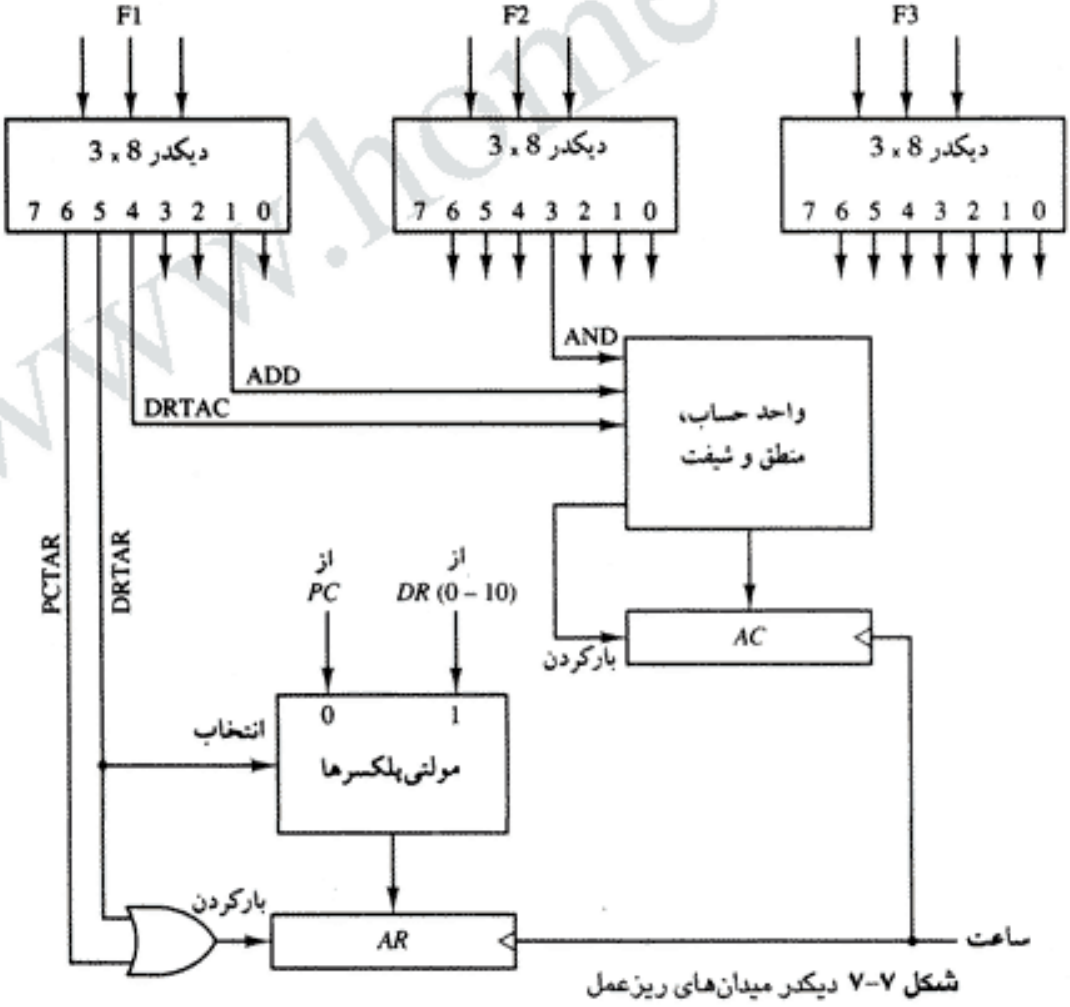

شکل ۷-۷ دیکدر میدان‌های ریزعمل

www.m-molaei.mihanblog.com

تا هشت خروجی را فراهم آورد. هر یک از این خروجی‌ها بایستی به مدار مناسبی برای آغاز ریزعمل مربوطه، مطابق جدول ۱-۷، متصل شود. مثلاً وقتی که $F_1 = 101$ (5 دودویی) باشد، گذر لبه پالس ساعت بعدی محتوای DR(0 – 10) را به AR (که در جدول ۱-۷ با سمبل DRTAR نشان داده‌شده است) منتقل می‌نماید. بطور مشابه اگر $F_1 = 110$ (6 دودویی) باشد، انتقالی از PC به AR (که با سمبل PCTAR نشان داده شده است) صورت می‌گیرد. همانطورکه در شکل ۷-۷ دیده می‌شود، خروجی‌های 5 و 6 دیکدر F_1 به ورودی بارکردن AR وصل شده‌اند بطوری که وقتی هر یک از خروجی‌ها فعال گردد، اطلاعات از مولتی‌پلکسرها به AR منتقل می‌گردند. مولتی‌پلکسرها اطلاعات را، وقتی که خروجی 5 فعال است از DR، و وقتی این خروجی غیر فعال باشد از PC دریافت می‌نمایند. انتقال به AR، با گذر لبه پالس ساعت و هنگامی که خروجی 5 یا 6 دیکدر فعال باشد انجام می‌شود. سایر خروجی‌های دیکدر که انتقال بین ثبات‌ها را انجام می‌دهند باید به روش مشابهی مورد بررسی قرار گیرند.

واحد حساب، منطق، شیفت را می‌توان مطابق شکل‌های ۱۹-۵ و ۲۰-۵ طراحی کرد. به جای استفاده از گیت‌ها در تولید سیگنالهای کنترلی AND، ADD و DR در شکل ۱۹-۵، این ورودی‌ها بترتیب از خروجی دیکدرهای متناظر AND، ADD و DRTAC می‌آیند، شکل ۷-۷. سایر خروجی‌های دیکدرها که مربوط به عمل روی AC است باید به نحوی مشابه به واحد حساب، منطق، شیفت متصل گردد.

توالی‌گر ریزبرنامه

اجزاء اصلی واحد کنترل ریزبرنامه نویسی شده حافظه کنترل و مدارات انتخاب آدرس بعدی هستند. بخش انتخاب آدرس، توالی‌گر ریزبرنامه خوانده می‌شود. یک توالی‌گر ریزبرنامه را می‌توان با اجزاء دیجیتال، مناسب یک کاربرد خاص ساخت. با این وجود، همان‌طور که واحدهای ROM بزرگی به شکل بسته‌های مدار مجتمع وجود دارند، توالی‌گرهای همه منظوره هم وجود دارند که برای ساخت واحدهای کنترل ریزبرنامه‌نویسی شده مناسب‌اند. برای تضمین پذیرش وسیع، باید سازمان داخلی مدار مجتمع توالی‌گر بصورتی باشد که بتوان آن را در گستره وسیعی از کاربردها مورد استفاده قرار داد.

هدف از بکارگیری توالی‌گر ریزبرنامه، ارائه آدرس به حافظه کنترل است بطوری که یک ریزدستورالعمل از آن خوانده شده و اجرا گردد. مدار آدرس بعدی توالی‌گر، منبع آدرس بعدی، که در ثبات آدرس کنترل ذخیره خواهد شد را مشخص می‌کند. انتخاب منبع آدرس بوسیله بیت‌های اطلاعات آدرس بعدی که توالی‌گر آنها را از ریزدستورالعمل جاری دریافت می‌کند هدایت می‌شود. توالی‌گرهای تجاری در داخل خود دارای مجموعه‌ای از ثبات‌های داخلی هستند که برای ذخیره موقت آدرسها هنگام اجرای حلقه‌های ریزبرنامه و فراخوانی زیرروال‌ها بکار می‌روند. در بعضی از توالی‌گر یک ثبات خروجی وجود دارد که می‌توان از آن به عنوان ثبات آدرس برای حافظه کنترل استفاده کرد.

برای تشریح ساختار داخلی یک توالی‌گر نوعی ریزبرنامه، یک توالی‌گر خاصی که برای استفاده در ریزبرنامه کامپیوتر مناسب است و در بخش قبلی ارائه کردیم را نشان می‌دهیم. بلاک دیاگرام توالی‌گر ریزبرنامه در شکل ۸-۷ نمایش داده شده است. حافظه کنترل باین علت در شکل آمده است که

www.m-molaei.mihanblog.com

عکس‌العمل بین توالی‌گر و حافظه متصل به آن ملاحظه شود. در مدار دو مولتی‌پلکسر وجود دارد. اولین مولتی‌پلکسر آدرسی را از یکی از چهار منبع انتخاب کرده و آنرا به ثبات آدرس کنترل CAR هدایت می‌نماید. دومین مولتی‌پلکسر مقدار بیت وضعیت انتخاب شده را تست کرده و نتیجه تست را به یک مدار منطقی ورودی اعمال می‌نماید. خروجی CAR آدرس را برای حافظه کنترل تهیه می‌نماید. محتوای CAR افزایش یافته و به یکی از ورودی‌های مولتی‌پلکسر و نیز به ثبات زیر روال SBR اعمال می‌شود. سه ورودی دیگر مولتی‌پلکسر شماره ۱ از میدان آدرس ریز دستورالعمل جاری، از خروجی SBR، و از منبع خارجی که دستورالعمل را نگاشت می‌کند می‌آیند. اگر چه دیاگرام فقط یک ثبات زیر روال را نشان می‌دهد، یک توالی‌گر دارای پشته‌ای از ثباتها با عمق چهار تا هشت سطح می‌باشد. باین ترتیب، بطور همزمان چند زیرروال می‌توانند فعال باشند. اعمال پوش[1] و پوپ[2]، به همراه اشاره‌گر

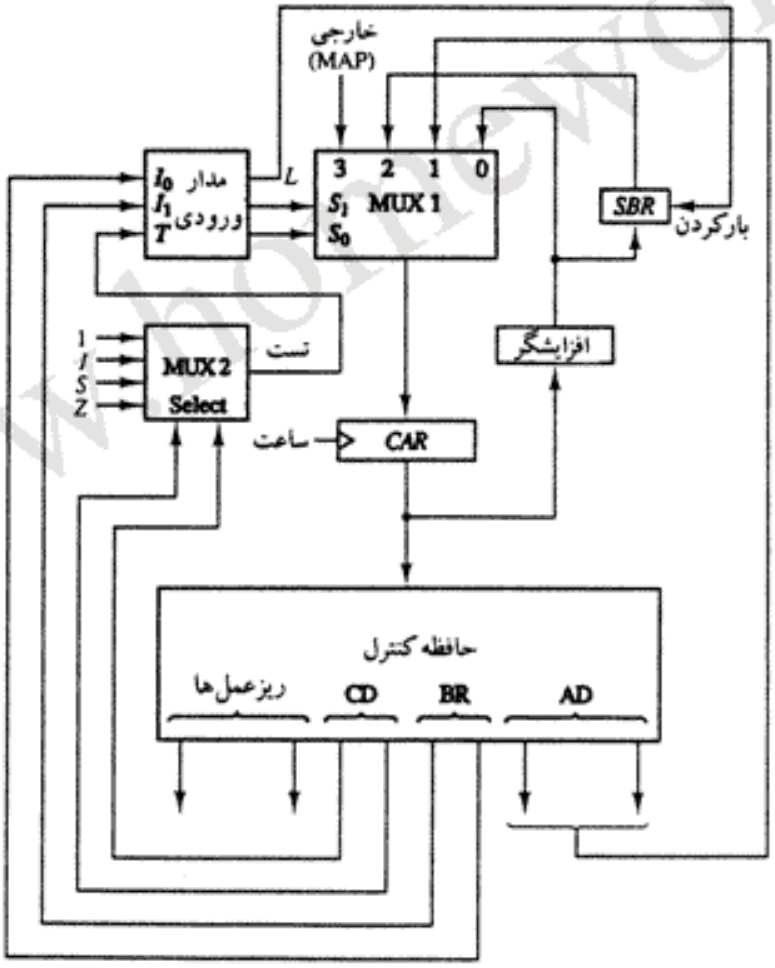

شکل ۸-۷ توالی‌گر ریزبرنامه برای حافظه کنترل

1- Push 2- POP

www.m-molaei.mihanblog.com

پشته، آدرس برگشت را در حین اجرای ریزدستورالعمل‌های فراخوانی و بازگشت ذخیره و بازیابی می‌کنند.

میدان CD (شرط) در ریزدستورالعمل، یکی از بیت‌های وضعیت را در مولتی‌پلکسر دوم انتخاب می‌کند. اگر بیت انتخاب شده 1 باشد، متغیر T (تست) برابر 1 خواهد بود؛ در غیر اینصورت برابر 0 است. مقدار T به همراه دو بیت از میدان BR (انشعاب) به یک مدار منطقی ورودی می‌رود. مدار منطقی ورودی یک توالی‌گر خاص، نوع اعمالی که توالی‌گر می‌تواند انجام دهد را معین می‌کند. از جمله اعمال توالی‌گرها عبارتند از: افزایش، انشعاب یا پرش، فراخوانی و بازگشت از زیرروال، بارکردن آدرس خارجی، پوش یا پاپ پشته. سایر اعمال توالی‌گرهای تجاری سه یا چهار ورودی علاوه بر ورودی T دارند و لذا محدوده وسیعتری از عملیات را در اختیار می‌گذارند.

مدار منطقی ورودی شکل ۸-۷ دارای سه ورودی I_0، I_1 و T و سه خروجی S_0، S_1 و L می‌باشد. متغیرهای S_0 و S_1 یکی از منابع آدرس را برای CAR انتخاب می‌کنند. متغیر L ورودی بارکردن SBR را فعال می‌نماید. مقادیر دودویی دو متغیر، انتخاب مسیر موردنظر را در مولتی‌پلکسر معین می‌کنند. مثلاً، با $S_1 S_0 = 10$، ورودی شماره ۲ مولتی‌پلکسر انتخاب و مسیری بین SBR و CAR بوجود می‌آید. توجه کنید که هر یک از چهار ورودی و خروجی MUX1 دارای هفت بیت آدرس هستند.

جدول درستی مدار منطقی ورودی در جدول ۴-۷ نشان داده شده است. ورودی‌های I_1 و I_0 همان بیت‌های میدان BR هستند. تابع مشخص شده برای هر وارده از جدول ۱-۷ گرفته شده است. مقادیر بیت‌های S_1 و S_0 با توجه به عمل مورد نظر و مسیری که انتخاب لازم را برقرار می‌کند تعیین می‌شود. اگر شرط بیت وضعیت در حین اجرای ریز دستورالعمل فراخوانی (BR = 01) برقرار باشد (T = 1)، مقدار افزایش یافته CAR در ثبات زیرروال بار می‌شود. با استفاده از این جدول می‌توان توابع ساده شده را برای مدار منطقی ورودی بدست آورد.

$$S_1 = I_1$$
$$S_0 = I_1 I_0 + I'_1 T$$
$$L = I'_1 I_0 T$$

این مدار را می‌توان با سه گیت AND، یک OR و یک معکوس کننده ساخت.

جدول ۴-۷ جدول درستی مدار منطقی ورودی توالی‌شمار ریزبرنامه

BR میدان		ورودی I_1	I_0	T	MUX 1 S_1	S_0	SBR بارکردن L
0	0	0	0	0	0	0	0
0	0	0	0	1	0	1	0
0	1	0	1	0	0	0	0
0	1	0	1	1	0	1	1
1	0	1	0	×	1	0	0
1	1	1	1	×	1	1	0

www.m-molaei.mihanblog.com

توجه کنید که مدار افزایشگر در توالی‌گر شکل ۸-۷ شمارنده‌ای که با فلیپ فلاپ ساخته شده باشد نیست. بلکه مداری ترکیبی است که با گیت ساخته شده است. یک مدار افزایشگر ترکیبی را می‌توان با اتصالی سری مدارهای نیم‌جمع‌کننده (شکل ۸-۴) طراحی کرد. رقم نقلی خروجی از یک طبقه باید به ورودی طبقه بعدی وصل شود. یکی از ورودی‌های کم‌ارزشترین طبقه باید برابر 1 باشد تا عمل افزایش یک واحدی صورت گیرد.

مسائل

۷-۱ تفاوت بین ریزپردازنده و ریزبرنامه چیست؟ آیا می‌توان ریزپردازنده‌ای بدون ریزبرنامه طراحی کرد؟ آیا همه کامپیوترهای ریزبرنامه‌نویسی شده ریزپردازنده هستند؟

۷-۲ تفاوت بین کنترل سخت‌افزاری و ریزبرنامه‌نویسی شده را بیان کنید. آیا می‌توان یک کنترل سخت‌افزاری را همراه با حافظه کنترل داشت؟

۷-۳ این اصطلاحات را تعریف کنید: (الف) ریزعمل؛ (ب) ریزدستورالعمل؛ (ج) ریزبرنامه؛ (د) ریزکد.

۷-۴ سازمان یک کنترل ریزبرنامه‌نویسی شده که در شکل ۱-۷ نشان داده شده است دارای تأخیرهای انتشاری زیر است. 40ns برای تولید آدرس بعدی، 10ns برای انتقال آدرس بداخل ثبات آدرس کنترل، 40ns برای دستیابی به حافظه کنترل، ROM ، 10ns برای انتقال ریزدستورالعمل به ثبات داده کنترل، و 40ns برای اجرای ریزعمل مورد نظر که بوسیله کلمه کنترل مشخص شده است. حداکثر فرکانس پالس ساعتی که کنترل می‌تواند بکار برد چیست؟ اگر ثبات داده کنترل مورد استفاده قرار نگیرد، فرکانس ساعت چیست؟

۷-۵ سیستم شکل ۲-۷ از یک حافظه کنترل 1024 کلمه‌ای 32 بیتی استفاده می‌کند. ریزدستورالعمل‌ها دارای سه میدان هستند، میدان ریزعمل‌ها 16 بیتی است.

(الف) میدان آدرس انشعاب چند بیتی است

(ب) اگر 16 بیت وضعیت وجود داشته باشد، چند بیت منطق انشعاب برای انتخاب یک بیت وضعیت لازم است.

(ج) چند بیت برای انتخاب ورودی مولتی‌پلکسر باقی‌مانده است

۷-۶ حافظه کنترل شکل ۲-۷ دارای 4096 کلمه 24 بیتی است.

الف) در ثبات آدرس کنترل چند بیت وجود دارد.

ب) هر یک از چهار ورودی که بداخل مولتی‌پلکسر می‌روند چند بیتی‌اند.

ج) تعداد ورودی‌های هر مولتی‌پلکسر چند است و چند مولتی‌پلکسر لازم است.

۷-۷ با استفاده از روش نگاشت که در شکل ۳-۷ توصیف شد، برای هر یک از کدهای عملیاتی زیر

www.m-molaei.mihanblog.com

اولین ریزدستورالعمل را بنویسید: (الف) 0010؛ (ب) 1011؛ (ج) 1111.

۷-۸ یک رویه نگاشت تنظیم کنید که هشت ریزدستورالعمل متوالی را برای هر روال در اختیار بگذارد. کد عمل شش بیتی است و حافظه کنترل 2048 کلمه دارد.

۷-۹ توضیح دهید که چگونه با استفاده از یک حافظه فقط خواندنی می‌توان عمل نگاشت از کد دستورالعمل به آدرس ریز دستورالعمل را انجام داد. مزیت این روش نسبت به روش شکل ۳-۷ چیست.

۷-۱۰ چرا در پیکربندی کامپیوتر شکل ۴-۷ به دو مولتی‌پلکسر نیاز داریم. آیا راه دیگری برای انتقال اطلاعات چند منبع به یک مقصد مشترک وجود دارد؟

۷-۱۱ با استفاده از جدول ۱-۷، برای ریزاعمال زیر، 9 بیت میدان ریزعمل را مشخص کنید.

الف) $DR \leftarrow DR + 1$ و $AC \leftarrow AC + 1$

ب) $DR \leftarrow M[AR]$ و $PC \leftarrow PC + 1$

ج) $AC \leftarrow DR$ و $DR \leftarrow AC$

۷-۱۲ با استفاده از جدول ۱-۷، ریزاعمال سمبلیک زیر را به عبارات انتقال ثباتی و دودویی تبدیل کنید.

الف) READ, INCPC

ب) ACTDR, DRTAC

ج) ARTPC, DRTAC, WRITE

۷-۱۳ فرض کنید که می‌خواهیم روال ADD، که در جدول ۲-۷ لیست شد را به دو ریزدستورالعمل زیر تبدیل کنیم:

```
ADD :   READ   I   CALL   INDR2
        ADD    U   JMP    FETCH
```

زیر روال INDR2 چه باید باشد

۷-۱۴ در زیر ریزبرنامه سمبلیک یک دستورالعمل در کامپیوتر بخش ۳-۷ آمده است

```
ORG  40
NOP     S    JMP    FETCH
NOP     Z    JMP    FETCH
NOP     I    CALL   INDRCT
ARTPC   U    JMP    FETCH
```

الف) عملی که پس از اجرای دستورالعمل انجام می‌شود را مشخص کنید.

ب) چهار ریزدستورالعمل را به فرم معادل دودویی آنها تبدیل کنید.

www.m-molaei.mihanblog.com

۷-۱۵ کامپیوتر بخش ۳-۷ دارای ریزبرنامه دودویی زیر است.

آدرس	ریزبرنامه دودویی																			
60	0	1	0	0	0	0	0	1	0	0	0	0	0	1	0	0	0	0	1	1
61	1	1	1	1	0	0	0	0	0	0	1	0	1	1	0	0	0	0	0	0
62	0	0	1	0	0	1	0	0	0	1	0	1	0	0	1	1	1	1	1	1
63	1	0	1	1	1	0	0	0	0	1	1	1	1	0	1	1	1	1	0	0

الف) آنرا به ریزبرنامه سمبلیک، مطابق جدول ۲-۷، ترجمه کنید. (FETCH در آدرس 64 و INDRCT در آدرس 67 است.)

ب) تمام اشکالاتی را که با اجرای این ریزبرنامه در کامپیوتر پیش می‌آید بنویسید.

۷-۱۶ دستورات زیر را به کامپیوتر بخش ۳-۷ اضافه کنید (EA آدرس موثر است): برنامه سمبلیک را برای هر روال مطابق جدول ۲-۷ بنویسید. (توجه کنید که مقدار AC نباید تغییر کند مگر اینکه دستورالعمل تغییری در AC را مشخص نماید.)

سمبل	کد عمل	شکل سمبلیک	شرح
AND	0100	$AC \leftarrow AC \wedge M[EA]$	AND
SUB	0101	$AC \leftarrow AC - M[EA]$	تفریق
ADM	0110	$M[EA] \leftarrow M[EA] + AC$	جمع با حافظه
BTCL	0111	$AC \leftarrow AC \wedge \overline{M[EA]}$	صفر کردن بیت‌ها
BZ	1000	If $(AC = 0)$ then $(PC \leftarrow EA)$	انشعاب در صورت صفر بودن AC
SEQ	1001	If $(AC = M[EA])$ then $(PC \leftarrow PC + 1)$	گذر در صورت برابری
BPNZ	1010	If $(AC > 0)$ then $(PC \leftarrow EA)$	انشعاب اگر مثبت و غیرصفر

۷-۱۷ یک روال ریزبرنامه برای دستورالعمل ISZ (افزایش و گذر در صورت صفر بودن) که در فصل ۵ (جدول ۴-۵) تعریف شد بنویسید. از قالب دستورالعمل بخش ۳-۷ استفاده کنید. توجه کنید که شرط وضعیتی DR = 0 در میدان CD کامپیوتر بخش ۳-۷ وجود ندارد با این وجود می‌توانید AC و DR را با هم تعویض کرده و با بیت Z چک کنید که آیا AC = 0 است یا نه؟

۷-۱۸ روال‌های ریزبرنامه سمبلیک را برای دستورالعمل BSA (انشعاب و ذخیره آدرس) که در فصل ۵ تعریف شد بنویسید (جدول ۴-۵). از قالب ریزدستورالعمل بخش ۳-۷ استفاده کنید. تعداد ریزدستورالعمل‌ها را حداقل کنید.

۷-۱۹ نشان دهید که چگونه خروجی‌های 5 و 6 دیکدر F3 در شکل ۷-۷ به شمارنده برنامه PC وصل می‌شوند.

۷-۲۰ نشان دهید که چگونه یک میدان ۹ بیتی ریزعمل در ریزدستورالعمل را می‌توان به زیر

www.m-molaei.mihanblog.com

میدان‌هایی تقسیم کرد تا 46 ریزعمل را مشخص نمایند؟ چند ریزعمل می‌توان در یک ریزدستورالعمل مشخص کرد؟

۷-۲۱ کامپیوتری دارای 16 ثبات، یک ALU[1] با 32 عمل و یک شیفت دهنده با هشت عمل است که کلاً به یک سیستم گذرگاه مشترک متصل‌اند.

الف) برای یک ریز عمل کلمه کنترلی بنویسید.

ب) تعداد بیت‌ها را در هر میدان کلمه کنترل مشخص کنید و یک طرح انکد کردن کلی را ارائه نمائید.

ج) بیت‌های کلمه کنترل ریزعمل $R_4 \leftarrow R_5 + R_6$ را نشان دهید.

۷-۲۲ فرض کنید که منطق ورودی توالی‌گر ریزبرنامه شکل ۸-۷ چهار ورودی I_2، I_1، I_0 و T (تست) و سه خروجی S_1، S_0 و L را داراست. عملیات اجرا شده در واحد در جدول زیر لیست شده است. یک مدار منطقی ورودی با استفاده از حداقل گیت‌ها طراحی کنید.

I_2	I_1	I_0	عمل
0	0	0	افزایش CAR اگر T=1، پرش به AD اگر T=0
×	0	1	پرش غیرشرطی به AD
1	0	0	افزایش غیرشرطی CAR
0	1	0	پرش به AD اگر T=1، افزایش CAR اگر T=0
1	1	0	فراخوانی زیرروال اگر T=1، افزایش CAR اگر T=0
0	1	1	بازگشت غیرشرطی از زیرروال
1	1	1	نگاشت غیرشرطی آدرس خارجی

۷-۲۳ یک افزایشگر ترکیبی ۷ بیتی برای توالی‌گر ریزبرنامه شکل ۸-۷ طراحی کنید (شکل ۸-۴). با اضافه کردن یک ورودی کنترل D افزایشگر را تکمیل کنید. وقتی D = 0 است، مدار یک واحد افزایش می‌یابد، ولی وقتی D = 1 است مدار دو واحد افزایش می‌یابد.

۷-۲۴ بین MUX2 و مدار منطقی ورودی در شکل ۸-۷ یک گیت OR انحصاری اضافه کنید. یکی از ورودی‌های گیت از خروجی تست مولتی‌پلکسر می‌آید. ورودی دیگر گیت از بیتی با نام P[2] (بمعنی قطبیت) در ریزدستورالعمل حاصل از حافظه کنترل می‌آید. خروجی گیت به ورودی T در مدار منطقی ورودی متصل می‌شود. کنترل P چه کاری انجام می‌دهد.

1- Arithmetic Logic Unit 2- Polarity

www.m-molaei.mihanblog.com

۸ واحد مرکزی پردازش

۸-۱ مقدمه
۸-۲ سازمان ثبات‌های عمومی
۸-۳ سازمان پشته
۸-۴ قالب دستورالعمل‌ها
۸-۵ روشهای آدرس دهی
۸-۶ انتقال و دستکاری داده‌ها
۸-۷ کنترل برنامه
۸-۸ کامپیوتر کم دستور RISC

۸-۱ مقدمه

بخشی از کامپیوتر که عمده پردازش داده‌ها را انجام می‌دهد واحد مرکزی پردازش نام داشته و آنرا CPU نیز می‌خوانند. CPU از سه بخش عمده تشکیل یافته است، شکل ۸-۱. مجموعه ثبات‌ها، داده‌های میانی که در حین اجرای دستورالعمل بکار می‌روند را ذخیره می‌نمایند. واحد حساب و منطق (ALU) ریزاعمال لازم برای اجرای دستورات را انجام می‌دهد. واحد کنترل مدیریت انتقال داده‌ها را دربین ثبات بعهده داشته و ALU را در انجام اعمال هدایت می‌کند.

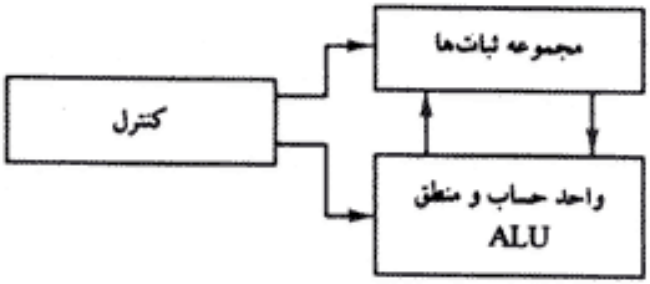

شکل ۸-۱ اجزاء مهم یک CPU

www.m-molaei.mihanblog.com

CPU انواع متعددی از توابع[1] را که توسط نوع خاصی دستور دیکته می‌شود اجرا می‌نماید. گاهی اوقات معماری[2] کامپیوتر بوسیله برنامه نویس، که دستورات زبان ماشین را بکار می‌برد، بعنوان ساختار و رفتار کامپیوتر تعریف می‌شود. این ساختار و رفتار قالب دستورالعمل‌ها، روش‌های آدرس دهی، مجموعه دستورالعمل‌ها و سازمان کلی ثبات‌های CPU است.

یکی از مرزهای مشترک دیدگاه‌های طراح کامپیوتر و برنامه نویس از ماشین، بخشی از CPU است که به مجموعه دستورات مربوط می‌شود. از نظر طراحان، مجموعه دستورالعمل‌ها، مشخصات طراحی CPU را فراهم می‌آورند. بخش عمده طراحی یک CPU انتخاب سخت افزار برای اجرای دستورات ماشین است. کاربری که کامپیوتر را در زبان ماشین یا اسمبلی برنامه ریزی می‌کند باید از مجموعه ثبات‌ها، ساختمان حافظه، نوع داده‌هایی که دستورالعمل‌ها می‌توانند با آنها کار می‌کنند و عملی که هر دستور اجرا می‌نماید آگاه باشد. مثال‌هایی از CPUهای ساده در فصل ۵ و ۷ آورده شد. این فصل سازمان و معماری یک CPU را با تاکید به نظرات کاربر کامپیوتر توصیف می‌کند. ابتدا بطور مختصر چگونگی ارتباط ثبات‌ها را با ALU از طریق گذرگاه‌ها توضیح داده و طرز کار پشته حافظه را تشریح می‌کنیم. سپس انواع قالب‌های دستورات موجود، روش‌های آدرس دهی بکار رفته در بازیابی داده‌ها از حافظه و انواع دستوراتی که عموماً در کامپیوترها دیده می‌شوند را نشان خواهیم داد. آخرین بخش مفهوم کامپیوترهای کم دستور[3] (RISC) را بیان دارد.

۲-۸ سازمان ثبات‌های عمومی

در مثال برنامه نویسی فصل ۶ دیدیم که مکان‌های حافظه برای ذخیره کردن اشاره‌گرها، شمارنده‌ها، آدرس برگشت نتایج موقت و حاصلضرب جزیی[4] در ضرب لازم هستند. ارجاع به مکان‌های حافظه برای اهداف فوق ،چیزی جز اتلاف وقت نیست، زیرا دستیابی به حافظه وقت گیرترین عمل در یک کامپیوتر است. بهترین و مفیدترین راه برای نگهداری این مقادیر میانی ذخیره کردن آنها در ثبات‌های پردازشگر است. وقتی که تعداد زیادی ثبات در CPU در نظر گرفته شد، بهترین راه بهره‌گیری از آنها ارتباطشان از طریق یک سیستم گذرگاه مشترک است. این ثبات‌ها تنها در انتقال مستقیم داده‌ها با هم ارتباط برقرار نمی‌کنند بلکه در حین اجرای انواع ریزعمل‌ها هم بهم وصل می‌شوند. از اینرو لازم است واحد مشترکی را فراهم آوریم تا تمام ریزاعمال حسابی، منطقی و شیفت را در پردازشگر اجرا نماید.

یک سازمان گذرگاه برای هفت ثبات CPU در شکل ۲-۸ نشان داده شده است. خروجی هر ثبات به دو مولتی پلکسر (MUX) وصل شده تا دو گذرگاه A و B را بسازد. خطوط انتخاب در هر مولتی پلکسر، یک ثبات یا داده ورودی را برای گذرگاه خاص انتخاب می‌نمایند. گذرگاه‌های A و B ورودی‌های واحد حساب - منطق (ALU) مشترک را تشکیل می‌دهند. عمل انتخاب شده در ALU

1- Function 2- Architecture

3- Reduced Instruction Set Computer 4- Partial Product

www.m-molaei.mihanblog.com

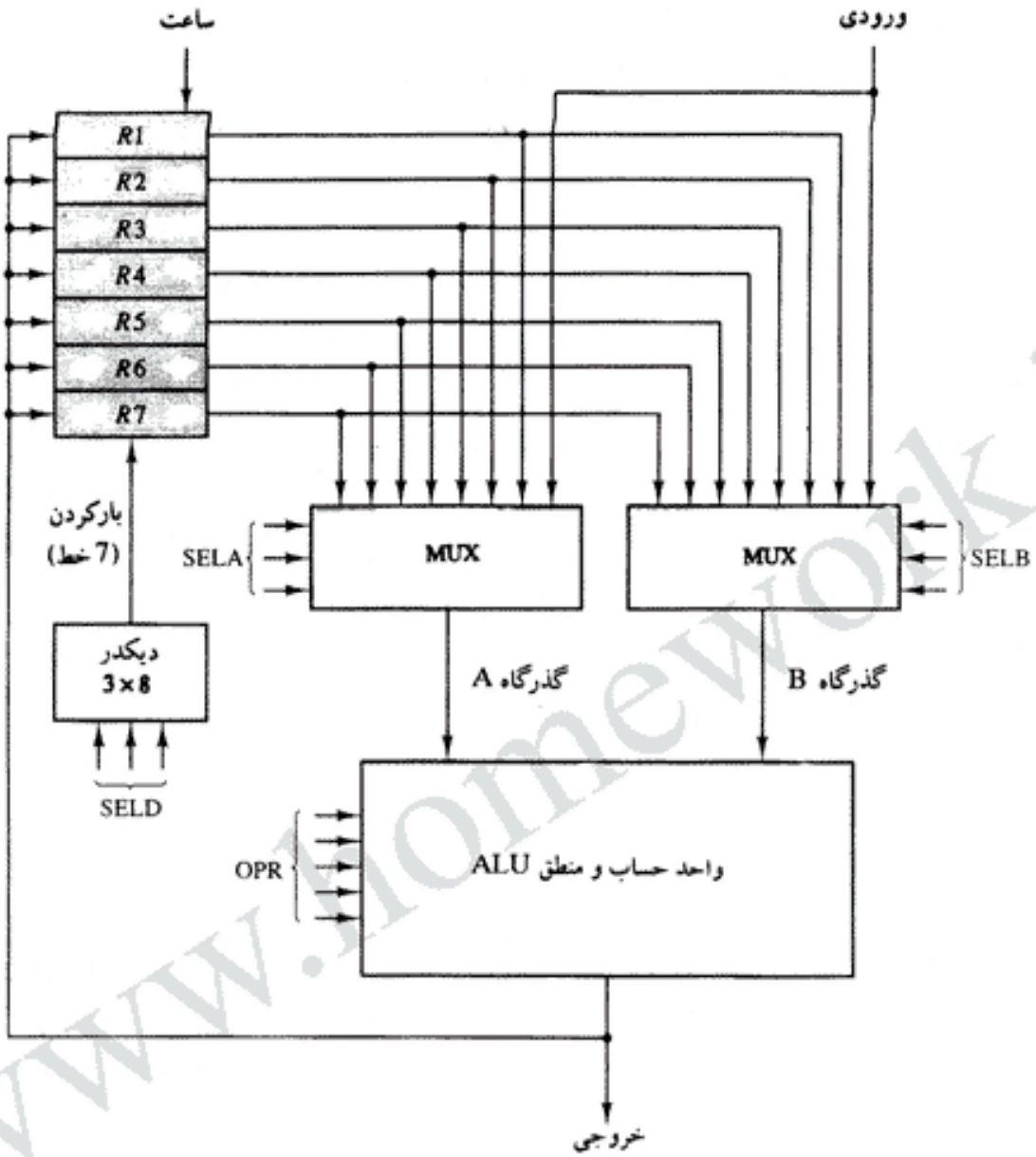

(الف) بلاک دیاگرام

3	3	3	5
SELA	SELB	SELD	OPR

(ب) کلمه کنترل

شکل ۲-۸ مجموعه ثبات‌ها با ALU مشترک

معین کننده ریزعمل‌های حسابی منطقی است که باید اجرا شوند. نتایج ریز عمل‌ها هم در خروجی و یا در ورودی همه ثبات‌ها قابل دسترسی است. ثباتی که اطلاعات را از گذرگاه خروجی دریافت می‌کند توسط یک دیکدر انتخاب می‌شود. دیکدر ورودی بارکردن، ثبات مزبور را فعال کرده و لذا یک مسیر

www.m-molaei.mihanblog.com

انتقال را بین داده در گذرگاه خروجی و ورودی ثبات انتخاب شده برقرار می‌سازد.

واحد کنترلی که سیستم گذرگاه CPU را اداره می‌کند، جریان اطلاعات بین ثبات‌ها و ALU را با انتخاب بخش‌های مختلف جهت می‌بخشد. مثلاً برای اجرای عمل

$$R_1 \leftarrow R_2 + R_3$$

کنترل باید متغیرهای انتخاب دودویی مناسب را برای ورودی‌های انتخاب کننده زیر تهیه نماید

۱- انتخاب کننده مولتی پلکسر A (SELA): برای قرار دادن محتوای R_2 روی گذرگاه A

۲- انتخاب کننده مولتی پلکسر B (SELB): برای قرار دادن محتوای R_3 روی گذرگاه B

۳- انتخاب‌گر عملیات در ALU (OPR): برای انجام عمل جمع حسابی A + B

۴- انتخاب‌گر دیکدرمقصد (SELD): برای انتقال محتویات گذرگاه خروجی به R_1

چهار متغیر کنترل فوق در واحد کنترل تولید و باید در آغاز یکی از پالس‌های ساعت در دسترس باشند. در طول یک سیکل ساعت، داده‌ها از دو ثبات منبع از طریق گیت‌های مولتی پلکسرها به ALU، سپس به گذرگاه خروجی و از آنجا به ورودی ثبات‌های مقصد می‌رسند. بنابراین با رسیدن پالس ساعت بعدی اطلاعات دودویی از گذرگاه خروجی به ثبات R_1 وارد می‌شود. برای دستیابی به یک واکنش سریع، ALU از مدارات سریع العمل ساخته شده است. گذرگاه‌ها از مولتی پلکسرها و گیت‌های سه حالته مطابق آنچه در بخش (۳-۴) دیده شد پیاده سازی شده‌اند.

کلمه کنترل

در سیستم، چهارده ورودی انتخاب دودویی وجود دارد که ترکیب مقدار عددی آنها یک کلمه کنترل[1] را تشکیل می‌دهد. کلمه کنترل 14 بیتی در شکل ۲-۸ (ب) تعریف شده‌است. این کلمه از چهاربخش تشکیل می‌شود. سه بخش از آن هر یک سه بیت و یک بخش پنج بیتی است. سه بیت SELA یک ثبات مبدأ را برای ورودی A از واحد ALU انتخاب می‌کنند. سه بیت مربوط به SELB هم یک ثبات دیگر را برای ALU از طریق ورودی B انتخاب می‌نمایند. سه بیت SELD ثبات مقصد را بکمک دیکدر و هفت خروجی مربوطه‌اش انتخاب می‌نمایند. پنج بیت OPR یکی از عملیات ALU را برمی‌گزینند. چهارده بیت کلمه کنترل فوق وقتی کلاً به ورودی‌های انتخاب اعمال شوند یک ریزعمل خاصی را مشخص خواهند کرد.

جدول (۱-۸) کد انتخاب ثبات‌ها را مشخص می‌نماید. سه بیت دودویی ستون اول کد در جدول کد دودویی هر یک از سه میدان را مشخص می‌کند. ثباتی که توسط میدان SELA و SELB و SELD انتخاب می‌شود عدد دهدهی مربوطه‌اش معادل با عدد دودویی کد مربوطه‌اش می‌باشد. هرگاه SELA

1- Control Word

www.m-molaei.mihanblog.com

جدول ۱-۸ تخصیص کد به میدانهای انتخاب ثبات‌ها

کد دودویی	SELA	SELB	SELD
000	ورودی	ورودی	هیچ
001	R1	R1	R1
010	R2	R2	R2
011	R3	R3	R3
100	R4	R4	R4
101	R5	R5	R5
110	R6	R6	R6
111	R7	R7	R7

یا SELB برابر 000 باشد، مولتی پلکسر مربوطه داده را از ورودی خارجی می‌پذیرد. وقتی SELD=000 باشد هیچیک از ثبات‌ها انتخاب نشده ولی محتوای گذرگاه روی خروجی خارجی قرار می‌گیرد.

ALU اعمال حسابی و منطقی را انجام می‌دهد. بعلاوه CPU باید قابلیت انجام شیفت را داشته باشد. مدار شیفت دهنده می‌تواند در ورودی ALU قرار گرفته و امکان پیش شیفت[1] را فراهم آورد و یا پس از ALU بوده و امکان پس شیفت[2] را بوجود آورد. در برخی مواقع این عمل را خود ALU انجام می‌دهد. یک مدار حساب، منطق و شیفت در بخش (۷-۴) طراحی شد. جدول عملیات این ALU در جدول (۸-۴) دیده شد. کدگذاری[3] عملهای ALU برای CPU از بخش (۷-۴) گرفته شده و در جدول (۲-۸) آورده شده است. میدان OPR از پنج بیت تشکیل شده و هر عمل با یک نام سمبلیک مشخص شده است.

جدول ۲-۸ تخصیص کد به اعمال ALU

OPR انتخابگر	عمل	سمبل
00000	انتقال A	TSFA
00001	افزایش A	INCA
00010	جمع A+B	ADD
00101	تفریق A−B	SUB
00110	کاهش A	DECA
01000	AND ثبات‌های A و B	AND
01010	OR ثبات‌های A و B	OR
01100	XOR ثبات‌های A و B	XOR
01110	متمم کردن A	COMA
10000	شیفت A به راست	SHRA
11000	شیفت A به چپ	SHLA

1- Preshift 2- Postshift 3- Encode

www.m-molaei.mihanblog.com

مثال‌هایی از ریزعمل‌ها

برای تعیین یک ریزعمل در CPU به یک کلمه کنترل 14 بیتی نیاز است. کلمه کنترل مربوط به یک ریزعمل معین را می‌توان از متغیرهای انتخاب بدست آورد. مثلاً برای ریز عمل تفریق که با عبارت زیر مشخص می‌شود:

$$R_1 \leftarrow R_2 - R_3$$

R_2 را برای ورودی A از ALU، R_3 را برای ورودی B از ALU و R_1 را بعنوان ثبات مقصد و عمل تفریق A−B را در ALU مشخص می‌نماید. بنابراین کلمه کنترل از چهارمیدان تشکیل و هر میدان از لیست کدهای جدول (۱-۸) و (۲-۸) بدست می‌آید. کلمه کنترل دودویی برای ریزعمل تفریق برابرست با 010 011 001 00101 که بطریق زیر بدست می‌آید.

بخش:	SELA	SELB	SELE	OPR
سمبل:	R_2	R_3	R_1	SUB
کلمه کنترل:	010	011	001	00101

کلمه کنترل برای تفریق و چند دستور دیگر در جدول (۳-۸) آورده شده است.

ریزعمل‌های افزایش و انتقال، ورودی B از ALU را بکار نمی‌برند. در این موارد برای میدان B خط تیره (-) قرار داده می‌شود. برای هر میدان بکار نرفته، مانند فوق، در کلمه کنترل عدد دودویی 000 را تخصیص خواهیم داد هر چند که هر عدد دودویی دیگر نیز قابل استفاده است. برای قرار دادن محتوای هر ثبات در خروجی، محتوا را در ورودی A از ALU قرار می‌دهیم ولی هیچیک از ثبات‌ها برای پذیرش داده انتخاب نمی‌شوند. عمل TSFA در ALU، داده را از ثبات به ALU و از آن جا به خروجی هدایت می‌کند. انتقال مستقیم از ورودی به خروجی توسط کلمه کنترلی تماماً 0 (برای میدان B هم 000 در نظر گرفته شود) انجام می‌گردد. یک ثبات هم می‌تواند با انجام عمل OR

جدول ۳-۸ مثالهایی از ریزعمل‌های CPU

ریزعمل	مشخص کردن سمبل				کلمه کنترل
	SELA	SELB	SELD	OPR	
$R1 \leftarrow R2 - R3$	R2	R3	R1	SUB	010 011 001 00101
$R4 \leftarrow R4 \vee R5$	R4	R5	R4	OR	100 101 100 01010
$R6 \leftarrow R6 + 1$	R6	—	R6	INCA	110 000 110 00001
$R7 \leftarrow R1$	R1	—	R7	TSFA	001 000 111 00000
Output $\leftarrow R2$	R2	—	None	TSFA	010 000 000 00000
Output $\leftarrow$ Input	Input	—	None	TSFA	000 000 000 00000
$R4 \leftarrow$ shl $R4$	R4	—	R4	SHLA	100 000 100 11000
$R5 \leftarrow 0$	R5	R5	R5	XOR	101 101 101 01100

www.m-molaei.mihanblog.com

انحصاری[1] (XOR) صفرشود، زیرا $x \oplus x=0$

باتوجه به این مثال‌ها واضح است که ریزعمل‌های بسیار دیگری را نیز در CPU می‌توان ایجاد کرد. یک روش مناسب تر در تولید کلمات کنترل با بیت‌های متعدد ذخیره سازی آنها در یک واحد حافظه است. این حافظه که کلمات کنترل را ذخیره می‌کند حافظه کنترل خوانده می‌شود. با خواندن متوالی کلمات کنترل می‌توان رشته ریزعمل‌های دلخواه را برای CPU ایجاد کرد.

این نوع کنترل به کنترل ریزبرنامه نویسی[2] شده معروف است. این نوع واحد کنترل در شکل (۸-۷) نشان داده شد. کلمه دودویی کنترل برای CPU از خروجی‌هائی که در حافظه کنترل با "ریزعملها" مشخص شده می‌آیند.

۸-۳ سازمان پشته

یک ویژگی مفید که در CPU اغلب کامپیوترها وجود دارد پشته یا لیست اولین ورودی - آخرین خروجی[3] (LIFO) است. پشته یک وسیله ذخیره سازی است که اطلاعات را بنحوی ذخیره می‌کند که همیشه آخرین کمیت ذخیره شده اولین کمیت بازیابی شونده می‌باشد. عمل یک پشته را می‌توان با رویهم چیدن سینی‌ها مقایسه کرد. آخرین سینی در بالای مجموعه سینی‌ها اولین سینی برداشته شده از آن خواهد بود.

دریک کامپیوتر دیجیتال،پشته اصولاً یک واحد حافظه است به همراه ثبات آدرسی که تنها می‌تواند بشمارد. (پس از یک مقدار اولیه‌ای که می‌توان در آن بارکرد). ثباتی که آدرس پشته را نگهداری می‌نماید اشاره‌گر پشته[4] نامیده می‌شود (SP)، زیرا مقدار آن همیشه به بالاترین کمیت در پشته اشاره می‌کند. برخلاف پشته‌ای ازسینی‌ها که در آن خود سینی را می‌توان خارج یا داخل پشته کرد، ثبات‌های فیزیکی پشته فقط همواره برای خواندن و نوشتن در دسترس قرار دارند. در واقع کلمه است که می‌تواند در پشته درج یا حذف شود.

دو عمل پشته عبارتند ازدرج یا حذف کمیت. عمل درج داده پوش[5] (فشار دادن یا هول دادن) نامیده می‌شود زیرا عمل را می‌توان بصورت فشار دادن یک کمیت جدید در بالای آن تصور کرد. عمل حذف را پاپ[6] (کشیدن یا برداشت) گویند زیرا عمل را می‌توان بصورت حذف یک کمیت از بالای آن در نظر گرفت. با این وجود چیزی بداخل پشته فشار داده و یا کشیده نمی‌شود. این اعمال باافزایش یا کاهش ثبات اشاره‌گر پشته شبیه سازی می‌گردند.

پشته‌های ثباتی

یک پشته می‌تواند دربخشی از یک حافظه بزرگ یا بصورت مجموعه‌ای از تعداد معینی حافظه یا

1- Exclusive OR
2- Microprogrammed Control
3- Last – In , First – Out
4- Stack Pointor
5- Push
6- Pop

www.m-molaei.mihanblog.com

ثبات قرار داشته باشد. شکل ۳-۸ سازمان یک پشته ثباتی 64کلمه‌ای را نشان می‌دهد. محتوای اشاره‌گر SP را عددی دودویی تشکیل می‌دهد که مقدار آن برابر آدرس کلمه‌ای است که در آن لحظه در بالای پشته قرار دارد. سه کمیت A و B و C بترتیب درپشته قرارگرفته‌اند. کمیت C در بالای پشته واقع و لذا محتوای SP برابر 3 است. برای برداشتن کمیت فوقانی، پشته با خواندن، کلمه حافظه را از آدرس 3 برداشته و محتوای SP را یک واحد کم می‌کند. حال کمیت B در بالای پشته است زیرا اشاره‌گر پشته آدرس 2 را در خود دارد. برای وارد کردن کمیت جدید، با نوشتن در پشته اشاره‌گر SP یک واحد اضافه می‌شود. توجه کنید که هرچند کمیت C خوانده شد ولی بطور فیزیکی از بین نرفته است. این مطلب اهمیتی ندارد زیرا وقتی در پشته چیزی نوشته شود، کمیت جدید در همان محل نوشته می‌شود.

دریک پشته 64کلمه‌ای ، اشاره‌گر پشته 6 بیتی است زیرا $2^6=64$ است. چون اشاره‌گر SP تنها دارای 6 بیت است نمی‌تواند از 63 (دودویی 111111) تجاوز کند، و لذا SP فقط می‌تواند شش رقم پائین رتبه را در خود جای دهد. بطورمشابه وقتی 000000 یک واحد کم شود نتیجه 111111 خواهد بود. هرگاه پشته پرباشد، ثبات یک بیتی FULL برابر 1 می‌شود و هر وقت پشته خالی باشد، ثبات یک بیتی EMTY برابر 1 می‌گردد. DR ثباتی است که آنچه باید در پشته نوشته شود و یا از آن خوانده شود را در خود نگه می‌دارد.

درابتدا که SP پاک می‌شود، EMTY برابر 1 و FULL هم 0 می‌گردد بدین ترتیب اشاره‌گر پشته به آدرس 0 اشاره نموده و پشته خالی است. اگر پشته پرنباشد (FULL=0) یک کمیت جدید با عمل پوش

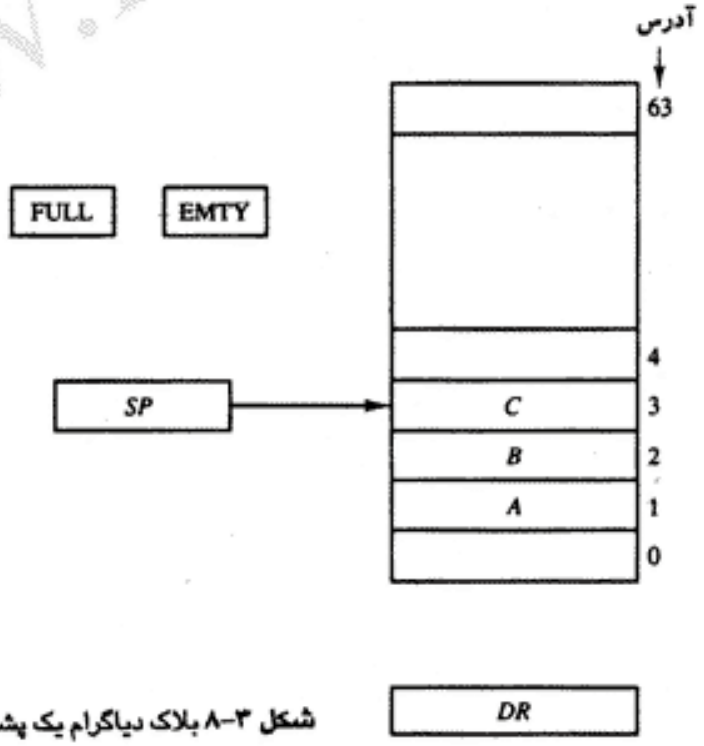

شکل ۳-۸ بلاک دیاگرام یک پشته ۶۴ کلمه‌ای

www.m-molaei.mihanblog.com

وارد آن می‌شود. عمل پوش با ریز اعمال زیر صورت می‌گیرد:

افزایش اشاره‌گر پشته	SP ← SP + 1
نوشتن داده در مکان بالای داده	M [SP] ← DR
آیا پشته پر است یا نه	If(SP= 0) then (FULL ←1)
علامت خالی نبودن پشته	EMTY ← 0

اشاره‌گر پشته برای اشاره به کلمه بالاتر افزایش می‌یابد. سپس اجرای عمل نوشتن در حافظه سبب انتقال DR به مکان بالای پشته می‌گردد. توجه کنید که SP حاوی آدرس مکان بالای پشته است و M[SP] کلمه‌ای از حافظه است که توسط آدرس فعلی موجود در اشاره گر پشته SP مشخص می‌گردد. اولین کمیت ذخیره شده در پشته در آدرس 1 قرار دارد. آخرین کمیت در آدرس 0 ذخیره شده است. اگر اشاره‌گر پشته به 0 برسد، پشته پراست و بنابراین FULL=1 خواهد بود. این وضعیت هنگامی رخ می‌دهد که بالاترین کمیتی که متعلق به آخرین پوش است در مکان 63 قرار گرفته باشد، و پس از افزایش SP، آخرین کمیت جدید در مکان 0 ذخیره خواهد شد. به محض ذخیره شدن این کمیت اخیر در مکان 0 حافظه، دیگر محل خالی وجود ندارد. اگر کمیتی در پشته نوشته شده باشد مسلماً دیگر پشته خالی نیست و لذا EMTY=0 می‌گردد.

اگر پشته خالی نباشد (یعنی EMTY=0) یک کمیت از پشته حذف می‌شود. عمل پاپ از ریز عملهای زیر تشکیل می‌شود.

خواندن داده از مکان بالای پشته	DR ← M[SP]
کاهش اشاره‌گر پشته	SP ← SP−1
آیا پشته خالی است	If (SP=0) then (EMTY ← 1)
علامت پرنبودن پشته	FULL ← 0

کمیت بالای پشته از پشته به DR منتقل می‌شود. سپس اشاره‌گر پشته کاهش می‌یابد. اگر مقدار آن به صفر برسد، پشته خالی است و EMTY = 1 می‌شود. اگر وضعیت هنگامی رخ دهد که کمیت خوانده شده در مکان 1 باشد به محض خوانده شدن این کمیت ، SP کاهش یافته و به 0 می‌رسد که مقدار اولیه SP بوده است. توجه کنید که اگر یک عمل پاپ کمیتی را از مکان 0 بخواند و سپس SP کاهش یابد، SP به 111111 تغییر می‌یابد که معادل عدد دهدهی 63 است. در این آرایش، کلمه موجود در آدرس 0 آخرین کمیت پشته را دریافت می‌نماید. همچنین توجه کنید که اگر در FULL=1 پشته پوش شود یا در EMTY=1 پشته پاپ شود خطای عملیاتی رخ می‌دهد.

پشته حافظه‌ای

پشته می‌تواند بعنوان یک واحد مستقل طبق شکل ۳-۸ وجود داشته باشد و یا در یک حافظه

www.m-molaei.mihanblog.com

RAM متصل به CPU پیاده سازی شود. پیاده سازی پشته در CPU بدین ترتیب صورت می‌گیرد که بخشی از حافظه به کمک یک ثبات پردازشگر به پشته اختصاص می‌یابد. شکل ۴-۸ بخشی از حافظه کامپیوتر را که به سه قسمت شده نشان می‌دهد: این سه قسمت به برنامه، داده و پشته تخصیص یافته است. شمارنده برنامه PC به آدرس دستور بعدی اشاره می‌کند. ثبات آدرس AR به آرایه ای از داده‌ها اشاره می‌کند. اشاره‌گر پشته نیز به بالای پشته اشاره می‌نماید. سه ثبات به یک گذرگاه آدرس مشترک متصلند و همواره یکی از آنها می‌تواند آدرسی را برای حافظه فراهم آورد. PC در طول فاز برداشت[1] برای خواندن یک دستورالعمل بکار می‌رود. AR درطول فاز اجرا برای خواندن عملوند بکار گرفته می‌شود. SP نیز بهنگام پوش یا پاپ کمیت‌ها را به پشته می‌فرستد یا از آن برمی‌دارد.

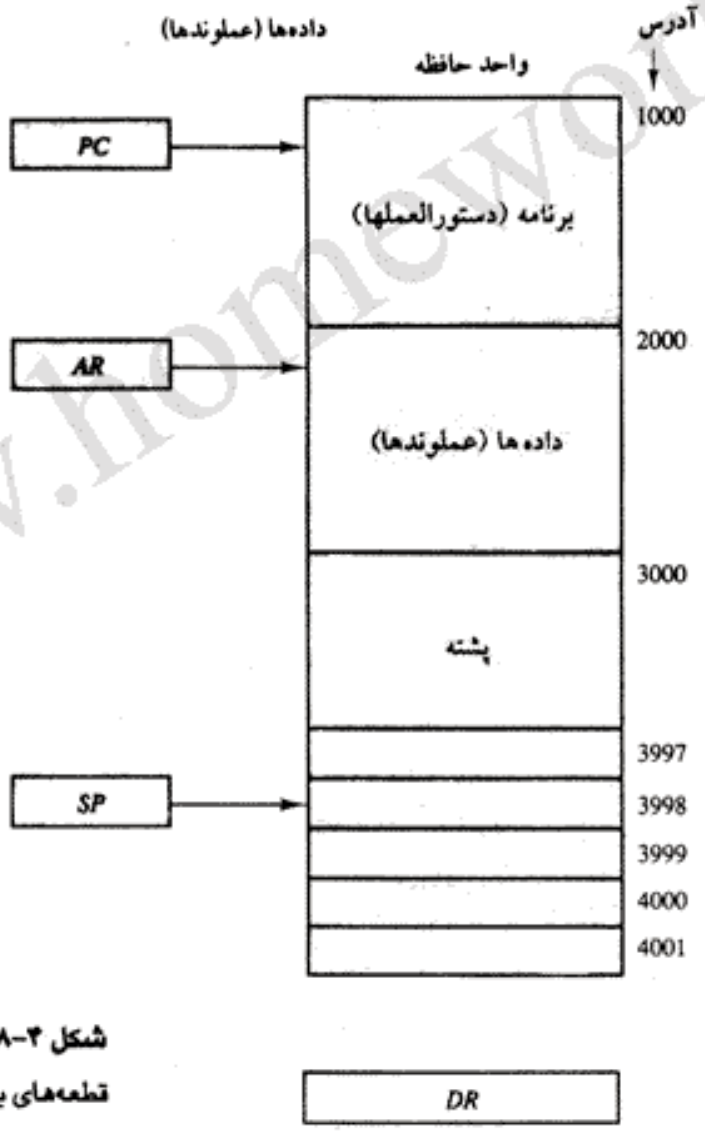

شکل ۴-۸ حافظه کامپیوتر با قطعه‌های برنامه، داده و پشته

1- Fetch

www.m-molaei.mihanblog.com

همانطور که در شکل ۴-۸ ملاحظه می‌شود، مقداراولیه SP برابر 4001 بوده و پشته با کاهش آدرس پرمی‌شود. بنابراین اولین کمیت در آدرس 4000 ذخیره می‌گردد، دومین کمیت در 3999 و بالاخره آخرین کمیت می‌تواند در آدرس 3000 ذخیره گردد.

در اینجا فرض می‌کنیم که کمیت‌ها در پشته با ثبات داده DR ارتباط برقرار می‌کنند. کمیت جدید با عمل پوش طبق عبارات زیر وارد می‌شود.

$$SP \leftarrow SP - 1$$
$$M[SP] \leftarrow DR$$

دیده می‌شود که اشاره‌گر کاهش یافته و به آدرس کلمه بعدی اشاره می‌نماید. عمل نوشتن در حافظه هم کلمه را از DR وارد قسمت فوقانی پشته می‌نماید. یک کلمه نیز با عمل پاپ طبق عبارات زیر پاک می‌شود.

$$DR \leftarrow M[SP]$$
$$SP \leftarrow SP + 1$$

کمیت فوقانی از پشته خوانده شده و در DR قرار می‌گیرد. سپس اشاره‌گر پشته یک واحد اضافه شده و به مکان بعدی در پشته اشاره می‌نماید.

بیشتر کامپیوترها، سخت افزاری برای سرریزشدن[1] پشته (پرترشدن ازحداکثر) و یا فروریز[2] (خالی‌ترشدن از حداقل) ندارند. حدود پشته می‌تواند با دو ثبات پردازشگر چک شود: یکی از آنها تا حد بالا (دراین حالت 3000) و دیگری حد پائین (دراین حالت 4000) را نگه میدارند. پس از یک عمل پوش، SP با ثبات حدبالا و پس از پاپ با ثبات حد پائین مقایسه می‌شود.

دو ریزعمل لازم برای پوش یا پاپ عبارتنداز (۱) دستیابی به حافظه توسط SP و (۲) بهنگام کردن[3] SP. اینکه کدام ریزعمل ابتدا انجام می‌شود و یا اینکه تصحیح SP با افزایش و یا کاهش صورت می‌گیرد بستگی به سازمان پشته دارد. در شکل ۴-۸ گسترش پشته با کاهش آدرس حافظه همراه است. پشته می‌تواند با افزایش آدرس هم مطابق شکل ۳-۸ گسترش یابد. در این حالت SP برای پوش افزایش یافته و برای پاپ کاهش می‌یابد. می‌توان پشته را طوری طراحی کرد که SP به مکان خالی بعدی در بالای پشته اشاره کند. در این حالت ترتیب اعمال جزیی با یکدیگر تعویض می‌شوند.

اشاره‌گر پشته ابتدا با یک مقداراولیه‌ای بار می‌شود. این مقدار اولیه باید آدرس پایین یک پشته در حافظه باشد. از آن پس SP بطور اتوماتیک با هر پوش یا پاپ افزایش یا کاهش می‌یابد. مزیت یک پشته حافظه‌ای این است که CPU می‌تواند بدون تعیین آدرس از آن استفاده نماید زیرا آدرس همیشه بطور اتوماتیک در اشاره‌گر بهنگام (آماده) است

1- Overflow 2- Under flow 3- Update

www.m-molaei.mihanblog.com

نمایش لهستانی معکوس[1]

سازمان پشته برای ارزیابی عبارات حسابی بسیار مفید است. روشهای ریاضی معمول در نوشتن عبارات حسابی وقتی توسط یک کامپیوتر ارزیابی شوند مشکلاتی را ایجاد می‌نمایند. عبارات حسابی معمول بصورت نمایش میانوندی[2] نوشته شده و عملگر بین دو عملوند قرار می‌گیرد. عبارت ساده حسابی زیرا را در نظر بگیرید

A * B + C * D

علامت ستاره (که در واقع ضرب می‌باشد) بین دو عملوند A و B یا C و D قرار گرفته است. علامت جمع بین دو حاصلضرب قرار گرفته است. برای محاسبه این عبارت لازم است A*B را بدست آورده، حاصلضرب را ذخیره و پس از انجام C*D مجموع دو حاصلضرب را بدست آوریم. ازاین مثال می‌بینیم در محاسبه عبارات میانوندی لازم است جستجوهایی رو به جلو و عقب در عبارت صورت گیرد تا عمل بعدی انجام پذیرد.

ریاضی دان لهستانی لوکاسویچ[3] نشان داد که عبارات ریاضی می‌توانند بصورت نمایش پیشوندی[4] نشان داده شوند. این نمایش عبارات اغلب نمایش لهستانی خوانده می‌شوند و در آن عملگر را قبل از عملوندها قرار می‌دهند. نمایش پسوندی[5] یا نمایش لهستانی معکوس (RPN) عملگر را بعدازعملوندها قرار می‌دهد. مثال‌های زیر سه فرم نمایش عبارات را نشان می‌دهد.

نمایش میانوندی A + B

نمایش پیشوندی لهستانی +AB

نمایش پسوندی لهستانی AB+

روش لهستانی معکوس برای عملیات پشته مناسب است، عبارت

A * B + C * D

در این روش بشکل زیر در می‌آید

AB * CD * +

و بطریق زیر ارزیابی می‌شود: عبارت را از چپ به راست جستجو نمایید، وقتی که به عملگری رسیدید آنرا بر روی دو عملوند قبلی اعمال کنید. سپس دو عملوند را حذف وآنها را با حاصل جایگزین نمائید. این عمل ادامه می‌یابد تا اینکه دیگر به عملگری برخورد نشود.

1- Reverse Polish Notation, RPN
2- Infix notation
3- Lukasiewicz
4- Prefix (or polish notation)
5- Postfix notation (or reverse polish notation)

www.m-molaei.mihanblog.com

در مثال فوق عملگر * را پس از A و B می‌بینیم. عمل A * B را اجرا و A و B و * را با حاصلضرب جایگزین می‌کنیم

(A * B) CD * +

که در آن (A * B) حاصلضرب است. عملگر بعدی هم * است و دو عملگر قبلی آن C و D می‌باشند. بنابراین عمل C * D اجرا و حاصل عبارتی است با دو عملوند و یک عملگر

(A * B) (C * D) +

عمل بعدی + است و عملوندهایی که باید با هم جمع شوند دوحاصلضرب قبلی می‌باشند، بنابراین دو کمیت را جمع می‌کنیم تا نتیجه کلی بدست آید.

در تبدیل از نمایش میانوندی به نمایش لهستانی معکوس باید سلسله مراتب اولویت عمل‌ها مورد استفاده در نمایش میانوندی در نظر گرفته شود. این اولویت بندی حکم می‌کند که ابتدا همه عمل‌های داخل پرانتز درونی را انجام دهیم، سپس داخل بقیه پرانتزها را انجام دهیم، آنگاه اعمال ضرب و تقسیم و بالاخره جمع و تفریق اولویت‌های بعدی را دارند. عبارت زیر را در نظر بگیرید.

(A + B) * [C * (D + E) + F]

برای محاسبه این عبارت ما ابتدا باید داخل پرانتزهای (A + B) و (D + E) را ارزیابی کنیم. سپس باید عبارت داخل کروشه بدست آید. ضرب C * (D +E) بر جمع با F اولویت دارد چون ضرب بر جمع مقدم است. آخرین عمل ضرب بین پرانتز و کروشه است. عبارت فوق را می‌توان با توجه به روش لهستانی معکوس به عبارتی بدون پرانتز تبدیل کرد. عبارت تبدیل شده چنین است:

AB + DE + C * F + *

با پیشروی از چپ به راست ابتدا A و B را جمع می‌کنیم، سپس حاصل جمع D و E را بدست می‌آوریم. در این حالت داریم

(A + B) (D + E) C * F + *

که در آن (A + B) و (D + E) هر کدام یک کمیت تک مقداری حاصل از جمع می‌باشند. دو عملوند مربوط به * بعدی C و (D + E) هستند. این دو عدد در هم ضرب شده و حاصل با F جمع می‌شود. آخرین * نیز ضرب دو جمله (A + B) و حاصل ضرب قبلی را انجام می‌دهد.

ارزیابی عبارات حسابی

روش RPN به همراه یک مجموعه پشته ثباتی بهترین روش شناخته شده برای ارزیابی عبارات

www.m-molaei.mihanblog.com

حسابی است. این روش در بسیاری از ماشین‌های حساب و نیز برخی از کامپیوترها رایج است. پشته خصوصاً برای حل مسائل طولانی و پیچیده از جمله محاسبات زنجیره‌ای مفید است. زیرا عبارات حسابی می‌توانند بصورت RPN بدون پرانتز بیان گردند.

روش مذکور بدین ترتیب انجام می‌شود که ابتدا عبارات حسابی به فرم معادل RPN در می‌آیند عملوندها بداخل پشته به همان ترتیبی که نشان داده شده‌اند هدایت می‌شوند. آغاز هر عمل بستگی به این دارد که ماشین حساب یا کامپیوتر بکار رفته باشد. در ماشین حساب، عملگرها از طریق صفحه کلید وارد می‌شوند. در کامپیوتر اعمال توسط دستوراتی که دارای بخش کد عملیاتی هستند و آدرس هم نیاز ندارند شروع می‌گردد. ریزعمل‌های زیر با پشته هرگاه که یک عملگر در ماشین حساب وارد شود و یا عملگری در کامپیوتر توسط کنترل تأیید گردد اجرا می‌گردد: (۱) دو عملوند که در بالاترین مکان پشته قرار دارند برای اجرای عمل مورد نظر انتخاب می‌شوند، و (۲) پشته پاپ می‌شود و نتیجه عمل بجای عملوند پائین‌تر می‌نشیند. با پوش کردن متوالی عملوندها بداخل پشته و انجام اعمال تعریف شده فوق، عبارت بطور صحیح ارزیابی شده و نتیجه نهایی در بالای پشته باقی می‌ماند.

مثال عددی زیر می‌تواند این روش را واضح تر بیان نماید. عبارت حسابی زیر را در نظر بگیرید.

$$(3 * 4) + (5 * 6)$$

در RPN عبارت بصورت زیر است

$$34 * 56 * +$$

حال عملیات پشته طبق آنچه در شکل ۵-۸ آمده است را ملاحظه نمائید. هر قسمت از شکل یک مرحله از کار پشته را نشان می‌دهد و فلش همواره به بالای پشته اشاره می‌کند. با مرور عبارت از چپ به راست با دو عملوند مواجه می‌شویم. ابتدا عدد 3 و سپس 4 بداخل پشته فرستاده می‌شوند. نماد بعدی عملگر ضرب * است. این نماد موجب ضرب دو عدد واقع در بالاترین مکان پشته می‌شود. سپس پشته پاپ شده و حاصلضرب در بالای پشته قرار می‌گیرد، و در واقع جایگزین دو عملوند می‌گردد. آنگاه در عبارت فوق با دو عملوند دیگر یعنی 5 و 6 مواجه می‌شویم و آنها را بداخل پشته پوش می‌کنیم. نتیجه عمل پشته که حاصل از * بعدی است دو عدد اخیر را با حاصلضرب جایگزین می‌سازد. آخرین عمل، جمع بر روی دو عدد بالای پشته است تا عدد نهایی 42 حاصل گردد.

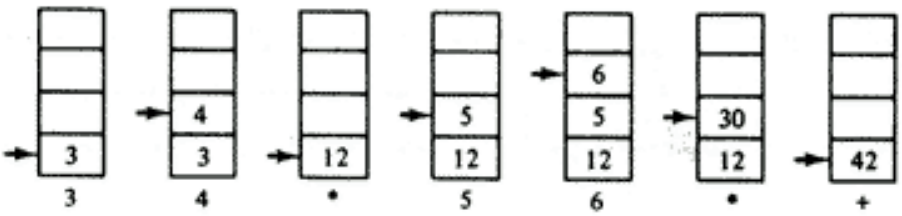

شکل ۵-۸ عمل‌هایی که برای محاسبه 6 × 5 + 4 × 3 روی پشته انجام می‌شود

www.m-molaei.mihanblog.com

ماشین حساب علمی[1] که از پشته داخلی استفاده می‌کنند نیاز به تبدیل عبارات به RPN توسط کاربر را دارند. کامپیوترهایی که CPU آنها دارای پشته است نیاز به برنامه‌ای دارند تا تبدیل را برای کاربر انجام دهد. اغلب کامپایلرها، بدون توجه به سازمان CPU، تمام عبارات حسابی را به RPN تبدیل می‌کنند زیرا این بهترین روش برای تبدیل عبارات حسابی به دستورالعمل زبان ماشین است. بنابراین یک CPU با سازمان پشته مسلماً در برخی کاربردها مفیدتر از CPU بدون پشته است.

۸-۴ قالب دستورالعمل‌ها

ساختار فیزیکی و منطقی کامپیوترها معمولاً در کتابچه راهنمایشان که به همراه سیستم است تشریح می‌شود. چنین کتابچه‌های ساختمان داخلی CPU، از جمله ثبات‌های موجود و قابلیت‌های منطقی آنها را توضیح می‌دهد. آن‌ها فهرست همه دستورات پیاده‌سازی شده با سخت افزار، قالب کد آنها و نهایتاً تعریف دقیقی برای هر دستور را فراهم می‌آورند. یک کامپیوتر معمولاً انواع متنوعی از قالب دستورات را داراست. وظیفه واحد کنترل در CPU این است تا هر کد دستورالعمل را تفسیر و تابع کنترل لازم برای پردازش دستورالعمل را تولید کند.

قالب یک دستورالعمل معمولاً در یک چهارگوشه کشیده می‌شود که در آن بیت‌های دستورالعمل آن طور که در کلمه حافظه یا ثبات کنترل ظاهر می‌شوند آمده است. بیت‌های دستورالعمل به گروه‌هایی بنام میدان[2] تقسیم می‌شود. متداول‌ترین میدان‌هایی که در قالب دستورالعمل‌ها دیده می‌شوند، عبارتند از :

۱- میدان کد عملیات که عمل را مشخص می‌کند

۲- میدان آدرس که آدرس حافظه یا ثبات پردازشگر را معین می‌نماید.

۳- میدان روش[3] (شیوه) که نحوه تعیین آدرس مؤثر یا عملوند را مشخص می‌نماید.

تحت شرایط خاصی، میدان‌های خاص دیگری نیز گاهی اوقات بکار گرفته می‌شوند، مثلاً میدانی که تعداد شیفت‌های یک دستورالعمل از نوع شیفت را معین می‌کند.

میدان کد عملیات یک دستورالعمل عبارتست از گروهی از بیت‌ها که انواع اعمال پردازشگر مانند جمع، تفریق، مکمل‌سازی و شیفت را تعریف می‌نمایند. متداول‌ترین اعمال موجود درکامپیوترها در بخش ۶-۸ بحث شده است. بیت‌هایی که روش را برای دستور تعریف می‌کنند راه‌های مختلفی را برای انتخاب عملوند از آدرس مفروض معین می‌نمایند. روشهای مختلف آدرس دهی که برای کامپیوترهای دیجیتال می‌توان ردیف کرد در بخش ۵-۸ ارائه شده‌اند. در این بخش درباره میدان آدرس یک دستورالعمل بحث خواهیم نمود و اثر میدان‌های چند آدرسه در یک دستور مورد بررسی قرار خواهند گرفت.

اعمال مشخص شده توسط دستورات کامپیوتر بر روی داده‌های ذخیره شده در حافظه یا ثبات‌های پردازنده اجرا می‌شود. عملوندهای موجود درحافظه توسط آدرس حافظه مشخص می‌شوند. عملوندهایی

1- Scientific Calculator 2– Field 3- Mode

www.m-molaei.mihanblog.com

که در ثبات‌های پردازشگر قرار دارند توسط آدرس ثبات معین می‌گردند. یک آدرس ثبات یک عدد k بیتی است که 2^k ثبات را در CPU تعریف می‌کند. بنابراین یک CPU با 16 ثبات R_0 تا R_{15} دارای میدان آدرس ثبات چهاربیتی است. مثلاً عدد دودویی 0101 ثبات R_5 را مشخص می‌کند.

کامپیوترها ممکن است دستوراتی با طول‌های مختلف داشته و تعداد آدرس‌های آن‌ها متفاوت باشد. تعداد میدان‌های آدرس در قالب دستور به سازمان داخلی ثبات‌های آن بستگی دارد. اغلب کامپیوترها یکی از سه نوع CPU زیر را استفاده می‌کنند:

۱- سازمان تک انباره‌ای

۲- سازمان چند ثباتی

۳- سازمان پشته‌ای

مثالی از نوع تک انباره‌ای همان کامپیوتر فصل ۵ است. تمام اعمال بکمک یک انباره صورت می‌گیرد. قالب دستور در این نوع کامپیوترها از یک آدرس استفاده می‌نماید. مثلاً، دستوری که یک جمع را تعریف می‌کند بصورت زبان اسمبلی زیر می‌باشد.

ADD X

که X آدرس عملوند است. دستور ADD در این حالت طبق عبارت زیر عمل می‌نماید

$AC \leftarrow AC + M[X]$

AC ثبات انباره و M[X] کلمه حافظه واقع در آدرس X را مشخص می‌نماید.

مثالی از نوع چند ثباتی در شکل ۱-۷ نشان داده شد. قالب دستور در این نوع کامپیوترها به سه میدان آدرس ثبات نیاز دارد. بنابراین دستور برای یک عمل جمع بفرم اسمبلی بشکل زیر می‌تواند نوشته شود

ADD R_1, R_2, R_3

که عمل $R_1 \leftarrow R_2 + R_3$ را تداعی می‌کند. تعداد میدان‌های آدرس در دستور از سه به دو قابل تقلیل است بشرطی که ثبات مقصد یکی از دو ثبات مبدأ باشد. بنابراین دستور

ADD R_1, R_2

عمل $R_1 \leftarrow R_2 + R_1$ را تداعی خواهد کرد. در این دستور فقط آدرس ثبات‌های R_1 و R_2 مورد نیازند.

کامپیوترهایی که ثبات‌های متعددی را دارا هستند از دستور انتقال (move) با نماد خلاصه MOV استفاده می‌کنند. با این ترتیب دستور

MOV R_1, R_2

بیانگر عمل $R_1 \leftarrow R_2$ (یا $R_2 \leftarrow R_1$ که به نوع کامپیوتر بستگی دارد) می‌باشد. بنابراین این دستورات به دو میدان آدرس برای تعیین مبدأ و مقصد نیاز دارند.

کامپیوترهای چند ثباتی دو یا سه میدان آدرس را در ساختمان دستورالعمل بکار می‌برند. هر میدان

www.m-molaei.mihanblog.com

آدرس یک ثبات پردازنده یا آدرس حافظه را معین می‌نماید. دستور زیر :

ADD R_1, X

مربوط به عمل $R_1 \leftarrow R_1 + M[X]$ است. این دستور دو میدان آدرس یکی برای R_1 و دیگری برای آدرس حافظه X دارد.

CPU سازمان یافته با پشته در شکل ۴-۸ ارائه شد. کامپیوترهایی از این نوع دارای دستورات پوش و پاپ می‌باشند که تنها یک میدان آدرس برای آنها نیاز است. بنابراین دستور

PUSH X

کلمه‌ای در آدرس X را دربالای پشته می‌نشاند. اشاره‌گر پشته بطور اتوماتیک تصحیح می‌گردد. دستورات محاسباتی در کامپیوترهای سازمان یافته با پشته احتیاجی به آدرس ندارند زیرا اعمال مزبور بر روی دو کمیت که در بالای پشته قرار دارند اجرا می‌شود.

دستورالعمل ADD در کامپیوتر پشته‌ای متشکل از یک کد عمل ولی بدون آدرس است. این عمل وظیفه بازگرفتن [1] دو عدد در بالای پشته را بعهده داشته و پس از جمع آنها، حاصل را در پشته می‌نشاند [2] در این دستور نیازی به عملوندی همراه با میدان آدرس نیست زیرا تمام عملوندها در پشته واقعند.

همانطور که اشاره شد اکثر کامپیوترها در یکی از سه سازمان فوق قرار می‌گیرند. برخی کامپیوترها ترکیبی از چند سازمان را دارا هستند. مثلاً ریزپردازنده 8080 از Intel دارای هفت ثبات در CPU است که یکی از آنها انباره است. در نتیجه پردازشگر دارای برخی خواص چند ثباتی و بعضی خواص نوع انباره‌ای است. تمام دستورات حساب و منطق به همراه دستورات ذخیره و بارکردن از ثبات انباره استفاده می‌نمایند. بنابراین دستورات مذکور دارای یک میدان آدرس هستند. از طرف دیگر دستوراتی که داده‌ها را بین ثبات‌ها نقل و انتقال می‌دهند دارای دو میدان آدرس برای ثبات هستند. بعلاوه پردازنده Intel 8080 دارای یک اشاره‌گر پشته بوده و دستوراتی برای نشاندن و بازگرفتن داده از پشته حافظه‌ای دارد. با این وجود پردازشگر دارای دستورات نوع آدرس صفر [3] که از مشخصه‌های CPU با سازمان پشته است نمی‌باشد. برای تشریح تأثیر مقدار آدرس‌ها در برنامه کامپیوتر عبارت زیر را ارزیابی می‌کنیم

$$X = (A + B) * (C + D)$$

در این بحث دستورات صفر، یک، دو و سه آدرسی بکار خواهند رفت. ما دستورات ADD ، SUB MUL و DIV را برای چهار عمل اصلی بکار خواهیم برد و از دستور MOV برای انتقال و LOAD و STORE برای بار و ذخیره کردن بین حافظه و انباره AC استفاده می‌نمائیم. همچنین فرض می‌کنیم عملوندها در آدرسهای A و B و C و D بوده و نتیجه در آدرس X قرار گیرد.

1- Pop 2- Push

3- Zero – address type instruction

www.m-molaei.mihanblog.com

دستورات سه آدرسه

کامپیوترهایی که قالب دستورات آن‌ها سه آدرسه است هرمیدان آدرس را برای مشخص نمودن ثبات پردازشگر یا عملوندی در حافظه می‌توانند بکار برند. برنامه‌ای در زبان اسمبلی که عبارت X = (A+B) * (C+D) را محاسبه کند به همراه توضیحات مربوط به انتقال از ثباتهای هر دستور در زیر آمده است.

ADD	R_1, A, B	$R_1 \leftarrow M[A] + M[B]$
ADD	R_2, C, D	$R_2 \leftarrow M[C] + M[D]$
MUL	X, R_1,R_2	$M[X] \leftarrow R_1 * R_2$

فرض براین است که پردازشگر دارای دو ثبات R_1 و R_2 است. نماد M[A] بمعنی وجود عملوند در آدرس A است.

مزیت دستورات سه آدرسه کوتاهی برنامه در ارزیابی عبارات محاسباتی است. عیب این دستورات تخصیص تعداد زیاد بیت برای معین کردن سه آدرس است. نمونه‌ای از کامپیوترهای تجاری که اینگونه دستورات را بکار می‌برند Cyber 170 است. قالب دستورات در کامپیوتر Cyber محدود به سه آدرس ثبات یا دو آدرس ثبات و یک آدرس حافظه است.

دستورات دو آدرسه

دستورات دو آدرسه در کامپیوترهای تجاری بسیار مرسوم هستند. در اینجا نیز هر میدان آدرس یک ثبات پردازشگر یا یک کلمه حافظه را معین می‌کنند. برنامه ارزیابی عبارت X=(A+B) * (C+D) بفرم زیر است.

MOV	R_1, A	$R_1 \leftarrow M[A]$
ADD	R_1, B	$R_1 \leftarrow R_1 + M[B]$
MOV	R_2, C	$R_2 \leftarrow M[C]$
ADD	R_2, D	$R_2 \leftarrow R_2 + M[D]$
MUL	R_1, R_2	$R_1 \leftarrow R_1 * R_2$
MOV	X, R_1	$M[X] \leftarrow R_1$

دستور MOV، عملوند را ازو یا به حافظه وثبات‌های پردازنده انتقال می‌دهد. اولین نمادی که در دستور آمده است هم یکی از منابع و هم مقصد مربوط به نتیجه عمل است.

دستورات یک آدرسه

دستورات یک آدرسه از انباره AC برای تمام دستکاری‌های روی داده استفاده می‌کنند. ضرب و تقسیم نیاز به یک ثبات دیگر نیز دارد. با این وجود، ما از این ثبات دوم صرفنظر کرده و فرض خواهیم کرد که AC

www.m-molaei.mihanblog.com

قادر است نتایج تمام عملیات را در خود جای دهد. برنامه ارزیابی X=(A+B)*(C+D) بقرار زیر است:

```
LOAD    A    AC ← M[A]
ADD     B    AC ← AC + M[B]
STORE   T    M[T] ← AC
LOAD    C    AC ← M[C]
ADD     D    AC ← AC + M[D]
MUL     T    AC ← AC * M[T]
STORE   X    M[X] ← AC
```

دیده می‌شود که تمام عملیات بین انباره AC و عملوند حافظه صورت گرفته است. T آدرس یک مکان حافظه موقت است تا نتایج میانی را ذخیره نماید.

دستورات صفرآدرسه

یک کامپیوتر سازمان یافته با پشته، میدان آدرس را برای دستورات ADD و MUL بکار نمی‌برد. با این وجود دستورات پوش و پاپ برای تعیین عملوندی که با پشته تبادل اطلاعات می‌کند نیاز به آدرس دارند. برنامه زیر نشان می‌دهد که چگونه X=(A+B) * (C+D) بصورت یک برنامه برای این نوع کامپیوتر درآمده است (TOS بمعنی بالای پشته[1] است)

```
PUSH    A    TOS ← A
PUSH    B    TOS ←B
ADD          TOS ← (A + B)
PUSH    C    TOS ← C
PUSH    D    TOS ← D
ADD          TOS (C + D)
MUL          TOS (C+D)*(A+B)
Pop     X    M[X] ← TOS
```

برای ارزیابی عبارات حسابی در کامپیوتر پشته‌ای، لازم است تا عبارات بشکل RPN در آیند. بعلت عدم وجود میدان آدرس در این نوع کامپیوتر نام صفر آدرسه به آنها اتلاق شده است.

دستورات RISC

مزایای یک معماری کامپیوتر کم دستور[2] (RISC) در بخش ۸-۸ تشریح شده است. مجموعه دستورات پردازشگر RISC به هنگام تبادل اطلاعات CPU با حافظه به LOAD و STORE محدود

1-Top of stack 2- Reduced Instruction Set Computer

www.m-molaei.mihanblog.com

می‌شود. سایر دستورات در داخل CPU و بدون ارجاع به حافظه انجام می‌شود. همانطور که اشاره شد برنامه‌ها برای CPUهای نوع RISC از دستورات LOAD و STORE تشکیل یافته‌اند که دارای یک آدرس حافظه و یک آدرس ثبات‌اند ولی دستورات نوع محاسباتی سه آدرس ثبات از کل ثبات‌های پردازشگر را مشخص می‌نمایند. برنامه زیر عبارت $X = (A+B) * (C+D)$ را مشخص می‌نماید.

LOAD	R_1 , A	$R_1 \leftarrow M[A]$
LOAD	R_2 , B	$R_2 \leftarrow M[B]$
LOAD	R_3 , C	$R_3 \leftarrow M[C]$
LOAD	R_4 , D	$R_4 \leftarrow M[D]$
ADD	R_1 , R_1,R_2	$R_1 \leftarrow R_1 + R_2$
ADD	R_3 , R_3, R_4	$R_3 \leftarrow R_3 + R_4$
MUL	R_1 , R_1 ,R_3	$R_1 \leftarrow R_1 * R_3$
STORE	X , R_1	$M[X] \leftarrow R_1$

دستور LOAD عملوندها را از حافظه به ثبات‌های CPU انتقال می‌دهد. دستورات ADD و MOV هم داده‌های درون ثباتها را بدون دستیابی به حافظه اجرا می‌نمایند. سپس نتیجه محاسبات با استفاده از دستور STORE در حافظه ذخیره می‌گردد.

۸-۵ روشهای آدرس دهی [1]

میدان عمل یک دستور، عملی را که قرار است انجام شود مشخص می‌نماید. این عمل بر روی داده‌هایی که در ثبات‌ها و یا حافظه‌ها ذخیره شده‌اند اجرا می‌شود. روش انتخاب عملوندها در حین اجرای برنامه به روش آدرس دهی دستور وابسته است. روش آدرس دهی، قاعده‌ای را برای تفسیر و تصحیح آدرس دستورالعمل مشخص می‌کند. کامپیوترها تکنیک روشهای آدرس دهی را به یک یا هر دو دلیل زیر بکار می‌برند.

۱- به کاربر، بدلیل در اختیار داشتن اشاره‌گر، شمارنده‌های حلقه، اندیس دهی داده‌ها و تغییر مکان برنامه انعطاف پذیری لازم را می‌دهند.

۲- تعداد بیت‌های میدان آدرس دستورالعمل را کاهش می‌دهند.

در اختیار داشتن روشهای آدرس دهی به برنامه نویسان زبان اسمبلی با تجربه، انعطاف لازم را ارائه می‌دهد تا از نظر تعداد دستورات و زمان اجرا برنامه‌های بهتری را تهیه نمایند.

1- Addressing modes

www.m-molaei.mihanblog.com

برای شناخت انواع روشهای آدرس دهی که در این بخش ارائه خواهد شد، بهتر است ابتدا سیکل عملیات یک کامپیوتر را بدانیم. واحد کنترل یک کامپیوتر به گونه‌ای طراحی شده تا وارد یک سیکل دستورالعمل متشکل از سه فاز عمده زیر گردد.

۱- برداشت[1] دستورالعمل از حافظه

۲- دیکدکردن دستور

۳- اجرای[2] دستور

در کامپیوتر ثباتی بنام شمارنده برنامه[3] (یا PC) قرار دارد که دستورات یک برنامه ذخیره شده در حافظه را دنبال می‌کند. PC آدرس دستوری را که قرار است بعداً اجرا شود نگهداشته و هر وقت دستوری از حافظه برداشته شد یک واحد به محتوای آن اضافه می‌شود. دیکد شدن در مرحله ۲، عملی را که باید انجام شود، روش آدرس دهی دستور و مکان عملوند را مشخص می‌نماید. سپس کامپیوتر دستور را اجرا نموده و به مرحله ۱ برای برداشت دستور بعدی باز می‌گردد.

در برخی از کامپیوترها روش آدرس دهی دستور توسط یک کددودویی مجزا، درست مثل کدعمل مشخص می‌شود. دسته‌ای دیگر از کامپیوترها از یک کد برای تعیین و روش آدرس دهی دستور استفاده می‌نمایند. دستورات ممکن است با انواع روشهای آدرس دهی تعریف شوند و گاهی اوقات دو یا سه روش آدرس دهی در یک دستور بصورت ترکیب بکار می‌روند.

مثالی از قالب دستورالعمل با میدان روش آدرس دهی مجزا در شکل ۶-۸ نشان داده شده است. کد عمل، عملی راکه قرار است اجرا شود مشخص می‌نماید. میدان روش برای تعیین مکان عملوند بکار می‌رود. در دستورالعمل ممکن است میدان آدرس وجود داشته و یا نداشته باشد. اگر میدان آدرس وجود داشته باشد متعلق به آدرس حافظه و یا ثبات پردازشگر است .بعلاوه همانطور که در بخش قبل گفته شد، دستور ممکن است بیش ازیک میدان آدرس داشته باشد و هر میدان می‌تواند روش آدرس دهی خاص خود را دارا باشد.

روش ضمنی: در این روش آدرس دهی عملوندها در تعریف خود دستور مستترند. مثلاً دستور "مکمل کردن انباره " یک دستور از نوع ضمنی است زیرا عملوند موجود درانباره در تعریف دستور آمده است. در واقع تمام دستورات ارجاع به ثبات که از ثبات انباره استفاده می‌کنند از این دسته‌اند.

کد عمل	روش	آدرس

شکل ۶-۸ قالب دستورالعمل با میدان روش (شیوه)

1- Fetch 2-Execute 3- Program Counter

www.m-molaei.mihanblog.com

دستورات صفر آدرسه در کامپیوترهای پشته‌ای نیز از نوع روش ضمنی هستند زیرا عملوندها در بالای پشته قرار دارند و برای آنها نیازی به آدرس نیست.

روش بلافصل: در این روش عملوند جزئی از دستورالعمل است. به بیان دیگر یک دستورالعمل از این نوع بجای میدان آدرس دارای میدان عملوند است. میدان عملوند، خود عملوندی است که باید همراه با کد عمل در دستور مورد استفاده قرار گیرد. دستورات بلافصل برای مقداردهی اولیه ثبات‌ها با یک عدد ثابت مناسبند.

قبلاً ذکر شده که میدان آدرس دستورالعمل ممکن است یک حافظه یا یک ثبات پردازشگر را مشخص نماید. اگر میدان آدرس، یک ثبات را معین کند گوئیم دستور از نوع روش ثباتی است.

روش ثباتی: در این روش عملوندها در ثبات‌های درون CPU قرار گرفته‌اند. ثبات مورد نظر از میدان آدرس دستور انتخاب می‌شود. یک میدان k بیت می‌تواند 2^k ثبات را مشخص نماید.

روش غیرمستقیم ثباتی: در این روش دستورالعمل، ثباتی را در CPU مشخص می‌سازد که محتوای آن آدرس عملوند در حافظه می‌باشد. به بیان دیگر ثبات انتخابی بجای عملوند، حاوی آدرس عملوند می‌باشد. قبل از استفاده از این نوع دستورالعمل، برنامه‌نویس باید مطمئن شود که آدرس حافظه قبلاً در ثبات قرار گرفته است. مزیت این روش این است که میدان آدرس ثبات، بیت‌های کمتری را در مقایسه با روش آدرس دهی مستقیم در برنامه بکار می‌برد.

روش خود افزایش یا خودکاهشی: این روش مشابه روش قبلی است با این تفاوت که پس از هر بار استفاده از آدرس حافظه مقدار آن در ثبات بطور خودکار افزایش یا کاهش می‌یابد. وقتی که آدرس ذخیره شده در ثبات به جدولی از داده‌ها در حافظه ارجاع داده شود، لازم است تا ثبات پس از هر دستیابی یکبار افزایش یا کاهش یابد. این تصحیح با بکارگیری دستورات افزایش یا کاهش میسر است. با این وجود بعلت استفاده‌های مکرر، برخی کامپیوترها از امکان خاصی سود می‌برند که توسط آن پس از هر دستیابی محتوای ثبات را بطور خودکار افزایش یا کاهش می‌دهند.

میدان آدرس یک دستور توسط واحد کنترل استفاده می‌شود تا عملوند را از حافظه بدست آورد. گاهی اوقات مقدار داده شده در میدان آدرس، آدرس عملوند است و گاهی نیز آدرسی است که با استفاده از آن آدرس عملوند محاسبه می‌گردد. برای تفکیک انواع روشهای آدرس دهی لازم است تا بخش آدرس دستورالعمل مورد تفحص قرار گرفته و آدرس مؤثر که بوسیله کنترل در زمان اجرای دستور استفاده می‌شود معین می‌گردد. آدرس مؤثر[1] آدرس حافظه‌ای است که ازمحاسبه‌ای که روش آدرس دهی دیکته

1- Effective Address

www.m-molaei.mihanblog.com

می‌کند حاصل می‌شود. در دستورات محاسباتی آدرس مؤثر همان آدرس عملوند است. در دستورات انشعابی این آدرس، آدرسی است که کنترل به آن انشعاب می‌نماید. ما در فصل ۵ دو روش آدرس دهی را معرفی کردیم. در اینجا مجدداً آنها را بطور خلاصه یادآور می‌شویم.

روش آدرس دهی مستقیم[1]: در این روش آدرس موثر همان بخش آدرس دستورالعمل است. عملوند واقع در حافظه مستقیماً توسط این آدرس مشخص می‌شود. در دستورات نوع انشعاب، میدان آدرس، آدرس واقعی انشعاب را تعیین می‌نماید.

روش آدرس‌دهی غیرمستقیم:[2] در این روش میدان آدرس دستورالعمل مکان آدرس مؤثر را که در حافظه است مشخص می‌نماید. کنترل دستور را از حافظه برداشت و بخش آدرس آنرا برای دستیابی به حافظه و لذا یافتن آدرس مؤثر می‌خواند. روش آدرس دهی غیرمستقیم قبلاً در بخش ۱-۵ تشریح شد.

در چند روش آدرس دهی لازم است تا میدان آدرس دستور به محتوای ثبات خاصی در CPU اضافه شود. در این روشها آدرس موثر از طریق زیر حاصل می‌گردد.

آدرس موثر = بخش آدرس دستور + محتوای ثبات در CPU

ثبات بکار رفته در محاسبه فوق می‌تواند شمارنده برنامه، یک ثبات شاخص (یا اندیس) یا یک ثبات پایه باشد. در هر حالت ما روش آدرس دهی مختلفی خواهیم داشت که در کاربردهای مختلف مورد استفاده قرار گیرد.

روش آدرس دهی نسبی:[3] در این روش معمولاً شمارنده برنامه به بخش آدرس دستور اضافه می‌شود تا آدرس موثر بدست آید. بخش آدرس دستور معمولاً یک عدد علامت دار است (بفرم مکمل 2) که می‌تواند مثبت یا منفی باشد. وقتی که این عدد به محتوای شمارنده برنامه اضافه شود حاصل آدرس مؤثری است که مکانی را در حافظه نسبت به دستورالعمل بعدی معین می‌سازد. بعنوان مثال، فرض کنید که شمارنده برنامه دارای عدد 825 باشد و بخش آدرس دستور 24 در نظر گرفته شود. دستور واقع در مکان 825 در طول فاز برداشت ازمکان 825 خوانده شده و شمارنده سپس به 826 افزایش می‌یابد. آدرس موثر در این روش آدرس دهی برابرست 850 = 24 + 826. این مکان 24 خانه حافظه بعداز دستور بعدی است. آدرس دهی نسبی اغلب همراه دستورات نوع انشعابی و بهنگام قرار گرفتن آدرس انشعاب در حول و حوش خود دستورالعمل بکار می‌رود. این روش میدان آدرس کوچکتری را در ساختار دستورالعمل می‌طلبد زیرا آدرس نسبی به تعداد بیت‌های کمتری در مقایسه با کل آدرس حافظه نیاز دارد.

1- Direct Address Mode 2- Indirect Address Mode 3- Relative Address Mode

www.m-molaei.mihanblog.com

روش آدرس دهی شاخص دار:[1] در این روش محتوای یک ثبات شاخص[2] به بخش آدرس دستور اضافه می‌شود تا آدرس موثر بدست آید. ثبات شاخص، ثبات خاصی از CPU است که مقدار شاخص برای کمیت‌ها را در خود دارد. میدان آدرس دستورالعمل آدرس شروع یک آرایه داده را در حافظه تعریف می‌کند. هر عملوند در آرایه در حافظه‌ای نسبت به آدرس شروع ذخیره می‌گردد. فاصله بین آدرس شروع آرایه و آدرس عملوند، مقدار آدرس ذخیره شده در ثبات شاخص است. هر عملوندی در آرایه با یک دستور قابل دسترسی است بشرطی که ثبات شاخص دارای مقدار صحیح شاخص باشد. ثبات شاخص می‌تواند افزایش یابد تا عملوندهای متوالی را در دسترس قرار دهد. توجه داشته باشید که اگر این دسته دستورات دارای میدان آدرس در قالب دستورالعمل نباشند، دستور به آدرس دهی غیرمستقیم ثبات تبدیل می‌شود.

برخی از کامپیوترها یک ثبات بتنهایی برای شاخص اختصاص می‌دهند. این ثبات بهنگام استفاده از دستورات آدرس دهی شاخص دار در عملیات دخالت می‌نماید. در کامپیوترهایی که چندین ثبات پردازنده دارند هر یک از ثبات‌ها می‌توانند حاوی عدد شاخص باشند. در چنین حالتی ثبات را باید در داخل قالب دستور مشخص کرد.

روش آدرس دهی با ثبات پایه: در این روش محتوای یک ثبات پایه به بخش آدرس دستور اضافه می‌شود تا آدرس موثر بدست آید. این روش مشابه روش آدرس دهی شاخص دار است با این اختلاف که ثبات در اینجا ثبات پایه نام دارد. اختلاف بین دو روش بیشتر روش استفاده از آنهاست تا روش محاسبه آنها. فرض بر این است که ثبات شاخص، عدد شاخص را نسبت به بخش آدرس دستور درخود نگه می‌دارد. یک ثبات پایه آدرس مبنایی را نگه می‌دارد و میدان آدرس دستور جابجایی نسبت به این آدرس را معین می‌نماید. روش آدرس دهی ثبات پایه در کامپیوتر برای تسهیل در تغییر مکان برنامه در حافظه مورد استفاده است. وقتی که برنامه ها و داده‌ها از یک قسمت از حافظه به قسمت دیگری از حافظه جابجا می‌شوند، مثل سیستم‌های چند برنامه‌ای[3]، مقادیر آدرس دستورات باید این تغییر را انعکاس دهند. با یک ثبات پایه، مقادیر جابجایی دستورات نیاز به تغییر ندارند. و این فقط مقدار ثبات پایه است که نیاز به تصحیح دارد تا منعکس کننده ابتدای قطعه جدیدی از حافظه باشد.

مثال عددی

برای نشان دادن تفاوت‌های بین روشهای مختلف آدرس دهی ، ما تأثیر آدرس دهی را روی دستورات معرفی شده در شکل ۷-۸ نشان می‌دهیم. دستور دو کلمه‌ای واقع در آدرس‌های 200 و 201 یک دستور "بارکردن AC" با میدن آدرس 500 می‌باشد. اولین کلمه دستور کدعمل و روش آدرس دهی و دومین

1- Indexed Addressing Mode
2- Index Register
3- Multipragramming

www.m-molaei.mihanblog.com

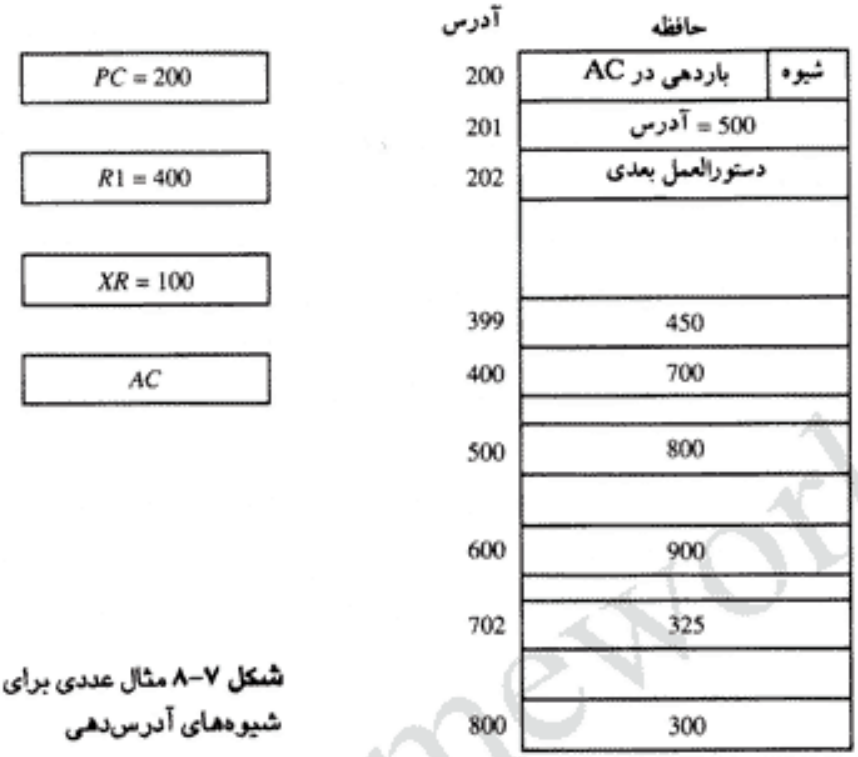

شکل ۷-۸ مثال عددی برای شیوه‌های آدرس‌دهی

کلمه آدرس می‌باشد. PC دارای عدد 200 برای دریافت این دستور است. محتوای ثبات پردازشگر R_1 برابر 400 و محتوای ثبات اندیس XR نیز 100 است. AC عملوند را پس از اجرای دستور برداشت می‌نماید. در شکل مزبور چند آدرس مرتبط با مثال لیست شده و محتوای حافظه هر یک از آدرس‌های مذکور را نشان می‌دهد.

میدان روش[1] دستور می‌تواند هر یک از روش‌ها را مشخص کند. برای هر روش ممکن ما آدرس موثر را محاسبه خواهیم کرد و عملوندی را که باید در AC بار شود معین می‌نمائیم. در روش آدرس دهی مستقیم، آدرس موثر همان بخش آدرس دستور است و عملوندی که باید در AC بار شود 800 است. در روش بلافصل، بخش دوم دستور بجای اینکه آدرس باشد عملوند تلقی می‌شود. بنابراین 500 در AC بارمی‌گردد. (آدرس مؤثر در اینحالت 201 است). در روش غیرمستقیم آدرس مؤثر در آدرس 500 ذخیره شده است. بنابراین آدرس موثر 800 و عملوند 300 می‌باشد. در روش نسبی آدرس موثر برابر است با 702=202+500 و عملوند 325 می‌باشد. (توجه کنید که مقدار داخل PC بعداز فازبرداشت و در طول فاز اجرا 202 است) در روش آدرس دهی شاخص دار، آدرس موثر برابرست با 600=500+100=XR+500 و عملوند هم 900 است. در روش ثبات عملوند در R_1 و عدد 400 و برابر با محتوای R_1 است و عملوندی که در AC بار می‌شود 700 می‌باشد. روش خود افزایش مشابه روش ثباتی غیرمستقیم است با این اختلاف که پس

1- Mode field

www.m-molaei.mihanblog.com

جدول ۴-۸ جدول مقادیر مثال عددی

محتوای AC	آدرس موثر	آدرس دهی
800	500	آدرس مستقیم
500	201	عملوند بلافصل
300	800	آدرس غیرمستقیم
325	702	آدرس نسبی
900	600	آدرس شاخص‌دار
400	—	ثباتی
700	400	ثباتی غیرمستقیم
700	400	خودافزایش
450	399	خودکاهش

از اجرا، R_1 افزایش و به 401 تغییر یافته است. در روش خود کاهش، قبل از اجرای دستور، R_1 را به 399 تقلیل می‌دهد. عملوند بارشده در AC برابر 450 است. جدول ۴-۸ مقادیر آدرس موثر و عملوند بارشده در AC را برای 9 روش آدرس دهی لیست نموده است.

۶-۸ انتقال و دستکاری داده‌ها

کامپیوترها مجموعه دستورات قابل توجهی را برای ایجاد انعطاف پذیری اعمال محاسباتی در اختیار کاربر قرار می‌دهند. مجموعه دستورالعمل‌های کامپیوترها از نظر روش تعیین عملوندها با یکدیگر اختلاف دارند. ولی اعمال واقعی انجام شده بوسیله دستورات از یک کامپیوتر به کامپیوتر دیگر با هم تفاوت چندانی ندارند. اغلب دیده می‌شود کد دودویی تخصیص یافته به دستورات در کامپیوترها مختلفند و این حتی برای دستورات مشابه با هم نیز دیده می‌شود. همچنین ممکن است نام سمبلیک بکار رفته در زبان اسمبلی در کامپیوترهای مختلف متفاوت باشد. در هر صورت در بیشتر کامپیوترها مجموعه‌ای از دستورات دیده می‌شوند که اعمال ساده و پایه‌ای را انجام می‌دهند. مجموعه دستورات اصلی در نمونه‌ای از کامپیوترها موضوع مورد بحث در این بخش و بخش بعدی است.

اکثر دستورالعمل‌های کامپیوتر را می‌توان به سه دسته زیر تقسیم کرد:

۱- دستورالعمل‌های انتقال داده[1]

۲- دستورالعمل‌های دستکاری داده‌ها[2]

۳- دستورات کنترل برنامه

دستورالعمل‌های انتقال داده موجب انتقال داده‌ها از یک مکان به مکان دیگر بدون هر گونه تغییر در محتوای اطلاعات دودویی آنها می‌گردند. دستورالعمل‌های دستکاری داده‌ها دستوراتی هستند که اعمال حسابی، منطقی وشیفت را انجام می‌دهند. دستورالعمل‌های کنترل برنامه قابلیت‌های تصمیم‌گیری را

1- Data Transfer 2- Data Manipulation

www.m-molaei.mihanblog.com

فراهم می‌آورند و مسیر برنامه را در حین اجرای برنامه تغییر می‌دهند. مجموعه دستورالعمل‌های یک کامپیوتر بخصوص، اعمال انتقال ثبات و تصمیمات کنترلی موجود را برای استفاده کننده معین می‌نمایند.

دستورالعمل‌های انتقال داده

دستورالعمل‌های انتقال داده، انتقال داده‌ها را از یک مکان در کامپیوتر به مکانی دیگر بدون هر گونه تغییری در آنها انجام می‌دهد. متداولترین انتقال‌ها بین حافظه و ثبات‌های پردازشگر صورت می‌گیرد. جدول ۵-۸ لیست هشت دستورالعمل انتقال داده را که در بسیاری از کامپیوترها بکار می‌رود نشان می‌دهد. همراه باهر دستور یک سمبل اختصاری ارائه شده است. باید دانست که کامپیوترهای مختلف سمبل‌های اختصاری مختلفی را استفاده می‌کنند.

دستور LD به معنی بارکردن[1] اکثراً به هنگام انتقال داده از حافظه به یک ثبات پردازنده که معمولاً انباره است به کار می‌رود. دستور ST به معنی ذخیره کردن[2]، انتقال از یک ثبات پردازنده به حافظه را مشخص می‌کند. دستورالعمل MOV به معنی انتقال[3]، در کامپیوتر چند ثباتی برای انتقال داده از ثباتی به ثبات دیگر مورد استفاده قرار می‌گیرد. این دستور برای انتقال داده‌ها بین ثبات‌های CPU و حافظه و نیز بین دو مکان حافظه هم بکار می‌رود. دستور XCH به معنی تعویض[4]، اطلاعات را بین دو ثبات یا بین یک ثبات و یک حافظه عوض می‌کند. دستورات IN و OUT به معنی ورودی[5] و خروجی[6]، داده‌ها را بین ثبات‌ها و پایانه‌های ورودی یا خروجی جابجا می‌کنند. دستورات PUSH (پوش) و POP (پاپ) به ترتیب به معنی فشردن (نشاندن) و کشیدن (بازگرفتن)، داده‌ها را بین ثبات‌های پردازشگر و پشته‌ای در حافظه انتقال می‌دهند.

باید دانست که دستورات جدول ۵-۸ و نیز جداول بعدی در این بخش، اغلب با انواع روشهای آدرس دهی همراه‌اند. گاهی در زبان اسمبلی بطور قراردادی تغییری در سمبل‌های اختصاری داده می‌شود که منعکس کننده شیوه آدرس دهی می‌باشد. مثلاً سمبل اختصاری دستور load immediate به معنی

جدول ۵-۸ دستورالعمل‌های انتقال داده‌ها

سمبل اختصاری	نام
LD	بارکردن
ST	ذخیره
MOV	انتقال
XCH	تبادل
IN	ورودی
OUT	خروجی
PUSH	پوش (فشردن)
POP	پاپ (برداشتن)

1- Load 2- Store 3- Move
4- Exchange 5- Input 6- Output

www.m-molaei.mihanblog.com

بار کردن بلافصل بصورت LDI درمی‌آید. گاهی نیز قرار داد زبان اسمبلی این است که از کاراکتر خاصی برای مشخص کردن روش آدرس دهی استفاده شود. مثلاً روش بلافصل باقراردادن علامت # قبل از عملوند مشخص می‌شود. در هر حال نکته مهمی که باید به آن توجه کرد این است که هر دستور می‌تواند با انواع روش‌های آدرس دهی همراه باشد. مثلاً دستور بارکردن انباره رابا هشت روش آدرس دهی مختلف ملاحظه کنید. جدول ۶-۸ زبان اسمبلی پیشنهادی و انتقال واقعی داده راکه در هر مورد صورت می‌گیرد نشان می‌دهد. ADR به معنی آدرس، NBR بمعنی یک عدد یا عملوند، X یک ثبات شاخص، R1 یک ثبات پردازنده و AC ثبات انباره است. کاراکتر @ سمبل آدرس غیرمستقیم است. کاراکتر $ قبل از آدرس، آنرا به درون PC نسبت می‌دهد. کاراکتر # در دستورات بلافاصل قبل از عملوند قرارداده می‌شود. دستورات شاخص‌دار با ثباتی در درون پرانتز که پس از آدرس قرار می‌گیرد شناخته می‌شود. در آدرس‌دهی ثباتی نام ثبات حاوی عملوند جلو نام اختصاری دستور قرار می‌گیرد. در آدرس دهی ثباتی غیرمستقیم نام ثباتی که حاوی آدرس است داخل پرانتز قرار داده می‌شود. در روش خود افزایشی با قرار دادن علامت + بعدازپرانتز محصورکننده ثبات از روش ثباتی غیرمستقیم متمایز می‌شود. در روش خود کاهشی هم از علامت – استفاده می‌گردد. برای نوشتن برنامه‌هایی بزبان اسمبلی در کامپیوتر، لازم است که انواع دستورالعمل‌های موجود دانسته شوند و با شیوه‌ها و روش‌های آدرس‌دهی بکار رفته در آن آشنا باشیم.

دستورالعمل‌های دستکاری داده‌ها

دستورالعمل‌های دستکاری داده اعمال راروی داده‌ها انجام می‌دهند و قابلیت‌های محاسباتی کامپیوتر را فراهم می‌آورند. این دستورالعمل‌ها به سه نوع اساسی تقسیم می‌شوند.

۱- دستورالعمل‌های حسابی

۲- دستورالعمل‌های منطقی و دستکاری‌های بیتی

۳- دستورالعمل‌های شیفت

لیست دستورات دستکاری داده‌ها شبیه به لیست ریزعمل‌ها در فصل ۴ است. با این وجود باید دانست

جدول ۶-۸ هشت روش آدرس‌دهی برای دستورالعمل بارکردن

روش	قرارداد اسمبلی	انتقال ثباتی
آدرس مستقیم	LD ADR	$AC \leftarrow M[ADR]$
آدرس غیرمستقیم	LD @ADR	$AC \leftarrow M[M[ADR]]$
آدرس نسبی	LD $ADR	$AC \leftarrow M[PC + ADR]$
عملوند بلافصل	LD #NBR	$AC \leftarrow NBR$
آدرس‌دهی شاخص‌دار	LD ADR(X)	$AC \leftarrow M[ADR + XR]$
ثباتی	LD R1	$AC \leftarrow R1$
ثباتی غیرمستقیم	LD (R1)	$AC \leftarrow M[R1]$
خودافزایش	LD (R1)+	$AC \leftarrow M[R1], R1 \leftarrow R1 + 1$

www.m-molaei.mihanblog.com

که هر دستور ضمن اجرا باید وارد فاز برداشت شده و طی آن مقدار کد را از حافظه بخواند. همچنین طبق روش آدرس دهی، عملوندها نیز باید به ثبات‌های پردازشگر منتقل شوند. آخرین مرحله اجرای دستور در پردازشگر است و همین مرحله است که طبق بحث فصل ۴ توسط ریزعمل‌ها در ALU و یا در شیفت‌دهنده طبق شکل ۲-۸ اجرا شد. برخی دستورات حسابی هم نیاز به مدارات خاصی جهت پیاده‌سازی دارند.

دستورالعمل‌های حسابی

چهار عمل اصلی حساب عبارتند از جمع و تفریق، ضرب و تقسیم. بسیاری از کامپیوترها دستورالعمل‌های لازم را برای هر چهارعمل دارا هستند. برخی کامپیوترهای کوچک فقط جمع و احتمالاً دستورات تفریق را دارند. اعمال ضرب، تقسیم باید با نوشتن زیر روال‌های نرم افزاری تولید گردند. چهار عمل اصلی حسابی فوق برای حل فرمول‌ها و مسائل علمی پس از بیان آن‌ها براساس روش‌های محاسبات عددی کافی هستند.

لیستی از دستورات حسابی در جدول ۷-۸ دیده می‌شود. دستورافزایش، یک واحد به مقدار ذخیره شده در ثبات می‌افزاید. یکی از ویژگیهای دستور افزایش پس از اجرا این است که یک عدد دودویی متشکل از 1 در تمام بیت‌ها وقتی افزایش یابد به عددی تشکیل شده از تماماً 0 بدل می‌شود. بالعکس عددی با فقط 0 پس از کاهش به عددی تماماً 1 تبدیل می‌گردد.

دستورات جمع، تفریق، ضرب و تقسیم ممکن است برای انواعی از داده‌ها موجود باشند. فرض براین است که نوع داده در ثبات‌های پردازشگر در طول اجرای این دستورات حسابی در تعریف کد عمل گنجانده شده باشد. یک دستورالعمل حسابی ممکن است یک داده ممیز ثبات، ممیز شناور، دودویی و یا اعشاری، با دقت کم یا با دقت مضاعف باشد. انواع داده‌ها در فصل ۳ معرفی شدند.

جدول ۷-۸ دستورالعمل‌های حسابی

سمبل اختصاری	نام
INC	افزایش
DEC	کاهش
ADD	جمع
SUB	تفریق
MUL	ضرب
DIV	تقسیم
ADDC	جمع با نقلی
SUBB	تفریق با قرض
NEG	نفی (متمم 2)

www.m-molaei.mihanblog.com

معمولاً نمی‌توان کامپیوتری برای هر سه نوع دستور جمع پیدا کرد: یکی برای اعداد صحیح دودویی، یکی برای عملوندها با ممیز شناور و یکی هم برای اعداد دهدهی. علامت اختصاری[1] هر سه نوع دستور جمع که انواع مختلف داده‌ها را بکار می‌برند در زیر نشان داده شده است.

جمع دو عدد صحیح دودویی	ADD I
جمع دوعدد ممیز شناور	ADD F
جمع دوعدد دهدهی بفرم BCD[2]	ADD D

الگوریتم‌های اعداد صحیح، ممیز شناور و اعمال حسابی دهدهی در فصل ۱۰ ارائه شده‌اند.

تعداد بیت‌های هر ثبات محدود است بنابراین دقت نتایج اعمال حسابی محدودیت خواهد داشت. در برخی ازکامپیوترها، مدارات سخت افزاری، اعمال محاسباتی با دقت مضاعف را ممکن می‌سازند بطوری که طول عملوند تا دو کلمه حافظه می‌رسد. بعضی کامپیوترهای کوچک نیز نرم افزار خاصی را برای محاسبات با دقت مضاعف ارائه می‌نمایند. فلیپ فلاپ خاصی برای ذخیره کردن رقم نقلی یک عمل جمع در نظر گرفته می‌شود. دستور "جمع با رقم نقلی"[3] عمل جمع برروی دو عملوند بعلاوه رقم نقلی حاصل از عمل قبلی را انجام می‌دهد. مشابهاً دستور "تفریق باقرض"[4] دو عملوند را با توجه به رقم قرضی احتمالی از عمل قبل، از یکدیگر کم می‌کند. دستور نفی سازی[5]، مکمل 2 یک عدد رامشخص می‌نماید که عبارت است از معکوس کردن علامت یک عدد صحیح وقتی که بشکل مکمل 2 علامت دار در نظر گرفته می‌شود.

دستورالعمل‌های منطقی و دستکاری بیتی

دستورات منطقی اعمال دودویی را برروی رشته‌ای از بیت‌های ذخیره شده در ثبات‌ها انجام می‌دهند. این دستورات برای بیت‌های جدا از هم و یا گروهی از بیت‌ها که نمایانگر اطلاعات کد شده دودویی هستند مفیدند. دستورات منطقی هر بیت از عملوند منطقی را جداگانه در نظر گرفته و آنرا بصورت یک متغیر بول تصور می‌کند. باکاربرد صحیح دستورات منطقی امکان تغییر بیت‌ها، امکان پاک کردن گروهی از بیت‌ها یا وارد نمودن مقادیری دربیت‌های عملوند ذخیره شده در ثبات یا کلمات حافظه وجود دارد.

نمونه‌هایی از دستورات منطقی و دستکاری بیتی در جدول ۸-۸ آورده شده‌اند. دستورالعمل پاک‌کردن[6] سبب می‌شود عملوند خاصی با 0ها جایگزین شود. دستور مکمل سازی[7]، مکمل 1 عملوند را با معکوس کردن تمام بیت‌ها تولید می‌نماید. دستورات AND، OR و XOR اعمال منطقی مربوطه

1- Mnemonic
2- Binary Coded Decimal
3- Add With Carry
4- Subtract With Borrow
5- Negate
6- Clear Instruction
7- Complement Instruction

www.m-molaei.mihanblog.com

جدول ۸-۸ دستورالعمل‌های منطقی و دستکاری بیت‌ها

سمبل اختصاری	نام
CLR	پاک کردن
COM	متمم کردن
AND	AND
OR	OR
XOR	OR انحصاری
CLRC	صفر کردن نقلی
SETC	1 کردن نقلی
COMC	متمم‌کردن رقم نقلی
EI	فعال کردن وقفه
DI	غیرفعال کردن وقفه

را روی بیتهای عملوند اجرا می‌نمایند. هرچند این دستورالعمل‌ها اعمال بولی را انجام می‌دهند ولی به آنها بصورت دستکاری کننده بیت‌ها باید نگریست. سه نوع دستکاری بیتی امکان پذیراست. بیت‌هایی که موردنظر هستند می‌توانند 0 شوند ، 1 شوند و یا مکمل شوند. سه دستور منطقی فوق دقیقاً برای انجام همین اهداف مورد استفاده قرار می‌گیرند.

دستور AND برای پاک کردن یک بیت یا گزیده‌ای از بیت‌های عملوند یک دستورالعمل است. برای هر متغیر بولی x، رابطه‌های $x \wedge 0=0$ و $x \wedge 1=x$ بیان می‌دارد که هر متغیری که با 0، AND شود، تولید 0 می‌نماید ولی اگر با 1، AND شود متغیر تغییری نمی‌یابد. بنابراین دستور AND می‌تواند برای پاک کردن بیت‌های یک عملوند، یا AND آن عملوند با عملوند دیگری که در مکان‌های مورد نظر 0هایی برای پاک نمودن بیت‌های متناظر در عملوند اول دارد بکار رود. دستور AND ماسک[1] (پوشش) هم خوانده می‌شود زیرا در بخش انتخاب شده‌ای از عملوند بیت‌ها را ماسک (صفر) می‌کند.

دستور OR برای نشاندن[2] (برقرارکردن) یک بیت یا گروهی ازبیت‌های عملوند مورد استفاده قرار می‌گیرد. برای هر متغیر بولی مانند x، رابطه $x + 1=1$ و $x + 0=x$ بیان می‌دارد که هر متغیری با 1، OR شود کمیت 1 را تولید می‌کند ولی اگر با 0، OR شود تغییری در متغیر وجود نخواهد داشت. بنابراین دستور OR می‌تواند برروی گزیده‌ای از بیت‌های یک عملوند و با استفاده از عملوند دیگری که در بیت‌های موردنظری از آن 1 قرار گرفته عمل کرده و بیت‌های متناظر در عملوند اول را 1 نماید.

بطور مشابه، دستور XOR بر روی بیت‌های منتخبی ازعملوند مورد استفاده است. این دستور نیز با توجه به رابطه بولی $x \oplus 1 = x'$ و $x \oplus 0=x$ عمل می‌نماید. بنابراین یک متغیر دودویی وقتی با 1، XOR شود مکمل می‌شود. مثالهای عددی که نشاندهنده سه عمل منطقی است در بخش (۵-۴) داده شد.

چند دستور دیگر دستکاری بیت‌ها در جدول ۸-۸ دیده می‌شوند. بیت‌های خاصی همچون بیت رقم نقلی می‌توانند با دستورات مناسبی، پاک، نشانده و یا مکمل شوند. مثالی دیگر فلیپ فلاپ کنترل

1- Mask 2- Set

www.m-molaei.mihanblog.com

وقفه است که توسط دستورات دستکاری بیت‌ها توانا (فعال) و یا ناتوان (غیرفعال) می‌شود.

دستورات شیفت

دستورات شیفت، یک عملوند از جمله دستورات بسیار مفید بوده و بفرم‌های متنوعی وجود دارند. شیفت عملی است که تحت آن بیت‌های یک کلمه به چپ و یا به راست حرکت داده می‌شوند. بیتی که از انتهای کلمه وارد می‌شود نوع شیفت بکار رفته را مشخص می‌کند. دستورات شیفت ممکن است منطقی، یا حسابی و یا چرخشی باشند. در هر صورت شیفت ممکن است به راست و یا به چپ انجام شود.

جدول ۹-۸ چهار نوع دستور شیفت را نشان می‌دهد. شیفت منطقی، 0 را وارد آخرین بیت می‌نماید. آخرین بیت برای شیفت به راست، سمت چپ‌ترین و برای شیفت به چپ، راست‌ترین بیت است. شیفت حسابی معمولاً با رعایت قواعد اعداد مکمل 2 صورت می‌گیرد. این قواعد در بخش ۶-۴ آورده شدند. دستور شیفت به راست حسابی باید بیت علامت در سمت چپ ترین مکان را حفظ کند. لذا بیت علامت همراه با بقیه عدد به سمت راست شیفت داده می‌شود، ولی خود بیت علامت تغییری نمی‌کند. این یک شیفت به راست با حفظ بیت علامت است. شیفت به چپ حسابی یک 0 را به آخرین مکان وارد می‌کند و در واقع با شیفت به چپ منطقی یکی هستند. بهمین دلیل بسیاری ازکامپیوترها دستورشیفت به چپ جداگانه‌ای به هنگام وجود نوع منطقی ارائه نمی‌نمایند.

دستورات چرخش یک شیفت چرخشی را تولید می‌کنند. بیتی که از یک انتها از کلمه خارج می‌شود مفقود نشده و مجدداً از انتهای دیگر وارد می‌شود. در چرخش از طریق بیت نقلی، آنرا به منزله بیت اضافی برای ثباتی که محتوای آن چرخش داده می‌شود در نظر می‌گیرد. بنابراین چرخش به چپ همراه با رقم نقلی، بیت نقلی را به سمت راست‌ترین بیت در ثبات، و سمت چپ‌ترین بیت ثبات را به رقم نقلی انتقال می‌دهد، و همزمان با آنها کل ثبات را به چپ منتقل می‌سازد.

برخی کامپیوترها دارای قالب چند میدانی برای دستورات شیفت هستند. یک میدان مربوط به کد عمل، و بقیه نوع و تعداد شیفت‌ها را معین می‌سازد. نمونه‌ای از این دستورات می‌تواند تا پنج میدان مطابق زیر

جدول ۹-۸ دستورات شیفت

سمبل	نام
SHR	شیفت منطقی به راست
SHL	شیفت منطقی به چپ
SHRA	شیفت حسابی به راست
SHLA	شیفت حسابی به چپ
ROR	چرخش به راست
ROL	چرخش به چپ
RORC	چرخش به چپ با نقلی
ROLC	چرخش به راست با نقلی

www.m-molaei.mihanblog.com

را داشته باشد.

OP REG TYPE RL COUNT

که در آن OP عبارتست از میدان کد عمل؛ REG آدرس ثباتی است که مکان عملوند را مشخص می‌کند؛ TYPE یک میدان دوبیتی برای معرفی یکی از چهارنوع شیفت است؛ RL یک میدان یک بیتی برای چپ و یاراست بودن شیفت می‌باشد و COUNT یک میدان k بیتی برای 2^k-1 مرتبه شیفت می‌باشد. با چنین قالبی، می‌توان نوع شیفت، جهت و تعداد شیفت را در یک دستور معین کرد.

۸-۷ کنترل برنامه

دستورالعمل‌ها همواره در مکانهای متوالی حافظه ذخیره می‌شوند. بهنگام پردازش در CPU، دستورات از حافظه‌ها متوالیاً برداشت و اجرا می‌گردند. هر بار که دستوری از حافظه برداشته شد، شمارنده برنامه افزایش می‌یابد بطوری که محتوای آن آدرس دستور بعدی خواهد بود. پس از اجرای یک عمل انتقال یا دستکاری، کنترل با کمک شمارنده برنامه که آدرس بعدی را داراست برای برداشت دستور بعدی به سیکل برداشت باز می‌گردد. از طرف دیگر، دستوراتی که از نوع کنترل برنامه هستند پس از اجرا ممکن است مقدار آدرس شمارنده برنامه را تعویض و جریان کنترل را عوض نمایند. به بیان دیگر، دستورات کنترل برنامه شرایط تعویض محتوای شمارنده برنامه را مشخص می‌نمایند، در حالیکه دستورات انتقال و دستکاری داده شرایطی برای پردازش داده را فراهم می‌کنند. تغییر در مقدار شمارنده برنامه به علت اجرای دستور کنترل برنامه بسبب قطع در توالی اجرای دستورات می‌گردد. این یک ویژگی بسیار مهم در کامپیوترهای دیجیتال است که آنرا قادر می‌سازد تا کنترلی بر اجرای برنامه و انشعاب به قسمت‌های مختلف برنامه وجود داشته باشد.

برخی از انواع دستورات کنترل برنامه در جدول ۱۰-۸ آورده شده‌اند. دستورات انشعاب[1] و پرش[2] عموماً قابل تعویض بوده و یک مفهوم دارند ولی گاهی از هر دو آنها به منظور تفکیک روشهای

جدول ۱۰-۸ دستورالعمل‌های کنترل برنامه

سمبل nic	نام
BR	انشعاب
JMP	پرش
SKP	گذر
CALL	فراخوانی
RET	بازگشت
CMP	مقایسه (با تفریق)
TST	آزمون (تست) با AND کردن

1- Branch 2- Jump

www.m-molaei.mihanblog.com

آدرس‌دهی استفاده می‌شود. انشعاب معمولاً دستور یک آدرسی است و در زبان اسمبلی شکل BR ADR نوشته می‌شود که در آن ADR نام سمبلیک برای آدرس است. وقتی این دستور اجرا شود ADR به شمارنده برنامه منتقل می‌گردد. چون شمارنده برنامه آدرس دستور بعدی را در خود دارد دستور بعدی از ADR برداشته خواهد شد.

دستورات انشعاب و پرش ممکن است شرطی و یا غیرشرطی باشند. دستور انشعاب غیرشرطی سبب انشعاب به آدرسی دیگر بدون هرگونه شرطی می‌گردد. دستورات شرطی انشعاب با شرط برقراری شرایطی مانند مثبت یاصفر بودن نتیجه عملی، انشعاب ایجاد می‌نمایند. اگر شرط برقرار بود، شمارنده برنامه با آدرس انشعاب بارشده و دستور بعدی از این آدرس برداشته می‌شود. اگر شرط برقرار نشد شمارنده برنامه تغییر نکرده و دستور بعدی از مکان بعدی برداشته می‌شود.

دستور گذر[1] نیازی به میدان آدرس ندارد و بنابراین یک دستور صفر آدرسه است. یک دستور شرطی گذر دستور بعدی را بشرط برقراری یک شرط گذر می‌کند. این عمل بدین ترتیب صورت می‌گیرد که شمارنده برنامه علاوه بر افزایش در فاز دریافت، در فاز اجرا هم افزایش می‌یابد. در صورتی که شرط برقرار نباشد کنترل دستور بعدی را اجرا خواهد کرد که برنامه نویس معمولاً یک دستور انشعاب غیرشرطی را در آنجا جای می‌دهد. بنابراین یک جفت دستور انشعاب-گذر بشرطی انشعاب انجام می‌دهد که شرط برقرار نباشد در حالیکه یک انشعاب شرطی، بشرطی خواهد کرد که شرط برقرار باشد.

دستورات فراخوانی[2] و بازگشت[3] بهنگام استفاده از زیرروال[4] بکار می‌روند. در مورد این دستورات بعداً در این بخش صحبت خواهد شد. دستورات مقایسه[5] و تست[6] مستقیماً توالی اجرا برنامه را عوض نمی‌کنند. این دستورات هم بعلت کاربردشان دربرقراری شرایط برای دستور بعدی انشعاب در جدول ۱۰-۸ آورده شده‌اند. دستور مقایسه تفریقی را بین دو عملوند انجام می‌دهد ولی نتیجه عمل نگهداری نمی‌گردد. با این وجود بیت‌های وضعیت معینی بعنوان نتیجه مقدار می‌گیرند. بطور مشابه دستور تست عمل منطقی AND دو عملوند را اجرا می‌نماید و تصحیح بیت‌های وضعیت را بدون نگهداری نتیجه یا تغییر عملوند انجام می‌دهد. بیت‌های وضعیت معمولاً بیت نقلی، علامت، صفر و سرریز می‌باشند. تولید این بیت‌های وضعیت ابتدا بحث شده و سپس چگونگی کاربرد آنها در دستورات انشعاب نشان داده خواهد شد.

بیت‌های وضعیتی[7]

گاهی اوقات مناسب‌تر است تا مدار ALU در CPU را با یک ثبات وضعیت همراه کرد تا حالات بیت‌های وضعیت برای تحلیل بعدی در آن ذخیره شود.بیت‌های وضعیت گاهی اوقات بیت‌های کد

1- Skip
2- Call
3- Return
4- Subroutine
5- Compare
6- Test
7- Status Bit

www.m-molaei.mihanblog.com

شرایط[1] یا بیت‌های پرچم[2] نیز خوانده می‌شوند. شکل ۸-۸ دیاگرام یک ALU هشت بیتی به همراه یک ثبات چهاربیتی وضعیت را نشان می‌دهد. این چهار بیت وضعیت با C، S، Z و V نشان داده شده‌اند. این بیت‌ها بعنوان نتیجه یک عمل انجام شده در ALU نشانده شده (1) و یا پاک می‌شوند (0).

۱- بیت C (نقلی) اگر رقم نقلی انتهایی $C_8=1$ شود نشانده می‌شود (1). اگر $C_8=0$ شود این بیت 0 می‌گردد.

۲- بیت S (علامت) نشانده می‌شود بشرطی که بالا رتبه‌ترین بیت یعنی F_7 در ALU برابر 1 شود. اگر بیت مذکور 0 گردد S هم 0 شود.

۳- بیت Z[3] (صفر) هنگامی 1 می‌شود که تمام خروجی‌های ALU برابر 0 باشند. در غیر اینصورت این بیت پاک می‌شود. به بیان دیگر Z=1 است اگر خروجی صفر و Z=0 اگر خروجی غیرصفر باشد.

۴- بیت V (سرریز) نشانده می‌شود اگر، XOR دو رقم نقلی آخر برابر 1 شود ودر غیر اینصورت 0است. این شرط یک سرریز وقتی اعداد منفی بفرم مکمل 2 می‌باشند است. (بخش ۳-۳ را ببینید). برای یک ALU با هشت بیت اگر خروجی بیش از 127+ یا کمتر از 128− باشد، V=1 می‌گردد.

بیت‌های وضعیت پس از هر عمل در ALU می‌تواند چک شوند تا رابطه موجود بین مقادیر A و B

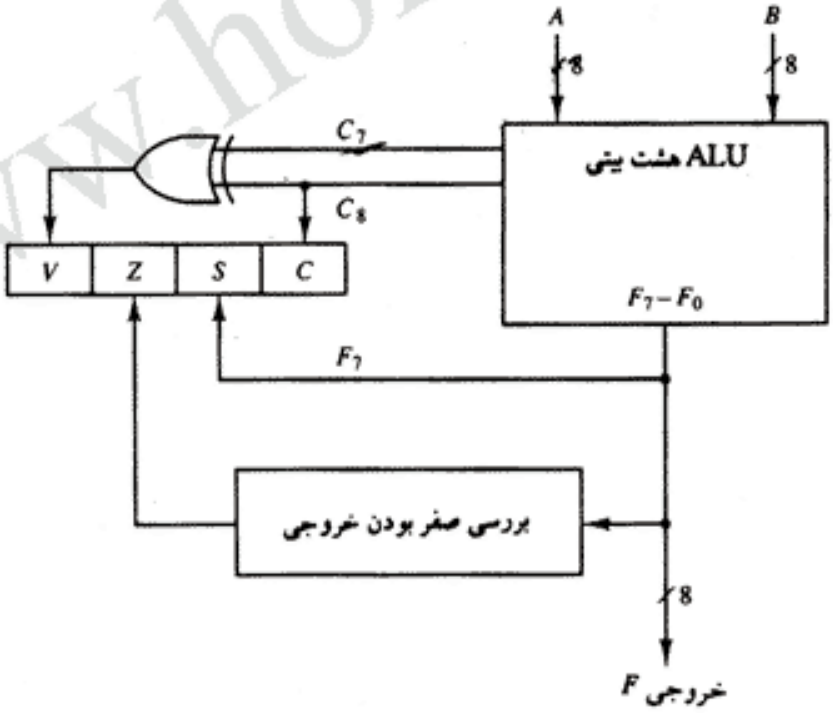

شکل ۸-۸ بیت‌های ثبات وضعیت

1- Condition Code Bit 2- Flag Bit 3- Zero Bit

معین گردد. اگر V پس از جمع دو عدد علامت دار نشانده شد، یک سرریز رخ داده است. اگر Z پس از یک عمل XOR نشانده شد یعنی A=B است. این بدلیل وجود رابطه $x \oplus x = 0$ است که بیان می‌دارد XOR دو عددمساوی 0 بوده و این نیز Z=1 را سبب می‌گردد. هر بیت در A نیز می‌تواند بوسیله پوشش دادن[1] سایر بیت‌ها چک شود و سپس بیت وضعیت Z ملاحظه گردد. مثلاً فرض کنید A=101x1100 باشد که در آن x بیت مورد آزمایش است. اگر x=0 باشد بیت وضعیت Z=1 می‌گردد، ولی اگر x=1 باشد Z=0 خواهد شد زیرا نتیجه غیرصفر است. عمل AND می‌تواند توسط دستور TEST، اگر حفاظت از محتویات اصلی A موردنظر باشد، صورت گیرد.

دستورات انشعاب شرطی

جدول ۱۱-۸ لیستی از دستورات انشعابی متداول را ارائه می‌دهد. هر سمبل اختصاری تشکیل شده است از حرف B (برای انشعاب) و یک مخفف از کلمه شرط. وقتی حالت مخالف بکار رود، حرف N

جدول ۱۱-۸ دستورالعمل‌های انشعاب شرطی

سمبل	شرط انشعاب	شرط مورد تست
BZ	انشعاب به شرط صفر	$Z = 1$
BNZ	انشعاب به شرط غیرصفر	$Z = 0$
BC	انشعاب به شرط نقلی	$C = 1$
BNC	انشعاب به شرط عدم نقلی	$C = 0$
BP	انشعاب به شرط مثبت	$S = 0$
BM	انشعاب به شرط منفی	$S = 1$
BV	انشعاب اگر سرریز	$V = 1$
BNV	انشعاب اگر عدم سرریز	$V = 0$
	شرایط مقایسه بی‌علامت (A−B)	
BHI	انشعاب اگر بالاتر	$A > B$
BHE	انشعاب اگر بالاتر یا مساوی	$A \geq B$
BLO	انشعاب اگر پائین‌تر	$A < B$
BLOE	انشعاب اگر پائین‌تر یا مساوی	$A \leq B$
BE	انشعاب اگر مساوی	$A = B$
BNE	انشعاب اگر نامساوی	$A \neq B$
	شرایط مقایسه علامت‌دار (A−B)	
BGT	انشعاب اگر بزرگتر	$A > B$
BGE	انشعاب اگر بزرگتر یا مساوی	$A \geq B$
BLT	انشعاب اگر کوچکتر	$A < B$
BLE	انشعاب اگر کوچکتر یا مساوی	$A \leq B$
BE	انشعاب اگر مساوی	$A = B$
BNE	انشعاب اگر نامساوی	$A \neq B$

1- Mask

www.m-molaei.mihanblog.com

(برای نه) وارد می‌شود تا وضعیت 0 را بیان نماید. بنابراین BC بمعنی انشعاب بشرط C=1 و BNC بشرط C=0 است. اگر شرط بیان شده برقرار باشد کنترل به آدرسی که توسط دستور مشخص شده منتقل می‌گردد. در غیراینصورت کنترل با دستوری که بدنبال آمده ادامه خواهد داد. دستورات شرطی می‌توانند بهمراه دستورات کنترل پرش[1]، گذر، فراخوانی و بازگشت بکار روند.

بیت وضعیت صفر (Z) برای تست نتیجه در ALU و صفربودن یا نبودن آن بکار می‌رود. بیت نقلی (C) برای وجود رقم نقلی از بالا رتبه‌ترین بیت در ALU استفاده می‌شود. این بیت به همراه دستور چرخش نیز مورد استفاده است تا بدین وسیله بیت شیفت داده شده از انتهای چرخش در آن مورد آزمایش قرار گیرد. بیت علامت (S) وضعیت بالا رتبه ترین بیت خروجی ALU را معین می‌نماید. S=0 به منزله علامت مثبت و S=1 به معنی علامت منفی است. بنابراین یک انشعاب بشرط مثبت‌بودن، بیت S را برای یافتن 0 چک می‌کند و انشعاب بشرط منفی بودن، S را برای یافتن 1 چک می‌نماید. با این وجود باید توجه داشت که این دو دستور بالارتبه ترین بیت را بدون توجه به بیت علامت بودن یا نبودن چک می‌کنند. بیت سرریز (V) به همراه اعمال حسابی انجام شده روی اعداد علامت‌دار مکمل 2 مورد استفاده قرار می‌گیرد.

همانطور که قبلاً بیان شد دستورات مقایسه، عمل تفریق دو عملوند را از هم انجام می‌دهند، یعنی A−B. ولی نتیجه عمل به ثبات مقصد منتقل نمی‌گردد. در عوض بیت‌های وضعیت تحت تأثیر قرار می‌گیرند. ثبات وضعیت اطلاعات نسبی را درباره اندازه A و B فراهم می‌نماید. برخی کامپیوترها دستورات شرطی انشعاب را که بلافاصله بعد از دستور مقایسه قابل استفاده‌اند در اختیار برنامه نویس می‌گذارند. شرایط مورد تست بستگی به علامت دار بودن یا نبودن اعداد A و B دارد. جدول ۱۱-۸ لیستی از دستورات انشعاب شرطی را نشان می‌دهد. دقت کنید که ما اصطلاحات بالاتر[2] و پائین‌تر[3] را برای اعداد بدون علامت و بزرگتر[4] و کوچکتر[5] را برای اعداد علامت دار استفاده خواهیم کرد. بنظر می‌رسد نسبت اندازه‌ها در زیر ستون سمت راست جدول برای اعداد علامت دار وبدون علامت یکی است. با این وجود این صحیح نیست زیرا هر یک باید بطور جداگانه طبق آنچه در زیر آمده است مورد بررسی قرار گیرد.

یک ALU هشت بیتی را مطابق شکل ۸-۸ در نظر بگیرید. بزرگترین عدد بدون علامتی که می‌تواند در آن جای گیرد 255 است. محدوده عدد علامت دار بین 127+ و 128− است. تفریق دو عدد چه علامت‌دار مکمل 2 و چه بدون علامت باشند یکی است (فصل ۳ ملاحظه‌شود). اجازه بدهید A=11110000 و B=00010100 باشند. در عمل A−B، ALU مکمل 2 کمیت B را با A جمع می‌کند.

$$
\begin{array}{rr}
A: & 11110000 \\
\bar{B}+1: & +11101100 \\
\hline
A-B: & 11011100
\end{array}
\qquad C=1 \qquad S=1 \qquad V=0 \qquad Z=0
$$

1- Jump 2- Higher 3- Lower
4- greater 5- Less Than

www.m-molaei.mihanblog.com

دستور مقایسه[1] بیت‌های وضعیت را طبق آنچه در فوق دیده می‌شود تصحیح می‌نماید. C=1 می‌شود زیرا یک رقم نقلی از بالاترین رتبه خارج می‌گردد. S=1 است زیرا سمت چپ‌ترین بیت 1 می‌باشد. V=0 است چون آخرین دو بیت نقلی هر دو 1 هستند و Z=0 می‌باشد چون نتیجه حاصل 0 نیست.

اگر ما اعداد را بدون علامت تصور کنیم، عدد اعشاری در A معادل 240 و B برابر 20 است. تفریق در مبنای ده 220=20−240 می‌باشد. نتیجه دودویی حاصل نیز معادل 220 است. چون 20<240 است، داریم A>B و A≠B. این دو رابطه از این واقعیت که C=1 و Z=0 است نیز استنتاج می‌گردد. دستوراتی که پس از این مقایسه‌ها می‌توانند انشعابی ایجاد نمایند، BHI (انشعاب اگر بزرگتر)، BHE (انشعاب اگر بزرگتر یا مساوی) و BNE (انشعاب اگر غیرمساوی) می‌باشند.

اگر ما اعداد را علامت دار تصور کنیم عدد موجود در A برابر 16− است. زیرا علامت A منفی و 11110000 مکمل 2 عدد 0000 0001 می‌باشد که معادل 16+ دهدهی است. عدد دهدهی B هم 20+ است. تفریق دهدهی دوعدد، (20+)− (16−) خواهد بود. نتیجه دودویی حاصل هم 11011100 (مکمل 2 عدد 00100100) می‌باشد که معادل دهدهی 36− است. چون (20+)>(16−) است داریم A<B و A≠B. این دو رابطه از S=1 (منفی) و V=0 (نبودن سرریز) و Z=0 قابل استنتاج است. دستوراتی که پس از مقایسه می‌توانند انشعابی را سبب شوند عبارتند از BLT (انشعاب اگر کوچکتر از)، BLE (انشعاب اگر کوچکتر یا مساوی) و BNE (انشعاب اگر غیرمساوی). دقت کنید که دستورات BNE و BNZ یکسانند. بطورمشابه BE و BZ نیز یکی هستند. هر یک از آنها بخاطر وضوح بیشتر مطلب سه بار در جدول ذکر شده‌اند.

با توجه به مثال فوق واضح است که نسبت اندازه‌های دوعدد بدون علامت می‌تواند از مقادیر C و Z (مسئله ۲۶-۸ ملاحظه شود) پس از دستور مقایسه معین شود. نسبت اندازه‌های اعداد علامت دار با توجه به مقادیر S و V و Z (مسئله ۲۷-۸) مشخص می‌گردد.

بعضی کامپیوترها بیت C را بیت قرض کردن پس ازتفریق A−B فرض می‌کنند. اگر A≥B باشد هیچ قرضی رخ نمی‌دهد ولی اگر A<B باشد از بیت بالا رتبه‌تر عدد قرض گرفته خواهد شد. شرط قرض کردن این است که پس از انجام تفریق با توجه به مکمل 2 عدد B، مکمل بیت نقلی بدست آید. به این دلیل کامپیوتری که پس از یک تفریق قرضی انجام می‌دهد، پس ازجمع مکمل 2 مفروق منه بیت C را مکمل نموده وآنرا قرض تلقی می‌نماید.

فراخوانی[2] وبازگشت[3] اززیرروال

یک زیرروال مجموعه‌ای مستقل از دستورات است که کار محاسباتی خاصی را انجام‌می‌دهد. در طول اجرای یک برنامه ممکن است چند مرتبه اجرای یک زیرروال تکرار گردد. هر بار که زیرروال احضار گردد یک انشعاب به شروع زیرروال انجام شده و مجموعه دستورات آن اجرا می‌گردد. پس از

1-Compare 2- Call 3- Return

www.m-molaei.mihanblog.com

اجرای زیرروال، انشعابی به برنامه اصلی صورت خواهد گرفت.

دستوری که انتقال کنترل برنامه را به زیرروال بعهده دارد با نام‌های مختلفی شناخته می‌شود. معمول‌ترین نام عبارتنداز: فراخوانی زیرروال، پرش به زیرروال، انشعاب به زیرروال، یا انشعاب و ذخیره آدرس می‌باشند. دستور فراخوانی زیرروال عبارتست از یک کد عمل به همراه آدرسی که شروع زیرروال را تعیین می‌نماید. دستور طی دو مرحله اجرا می‌شود: (۱) آدرس دستور بعدی موجود در شمارنده برنامه (آدرس برگشت) در مکان موقتی ذخیره می‌گردد و لذا کنترل محل بازگشت را خواهد دانست، و (۲) کنترل به شروع زیرروال منتقل می‌گردد.آخرین دستور هر زیرروال که بازگشت از زیرروال نام دارد، آدرس بازگشت را از مکان موقت به شمارنده برنامه باز می‌گرداند. نتیجه این عمل انتقال کنترل برنامه به آدرسی است که قبلاً در محل موقت ذخیره شده بود.

کامپیوترهای مختلف، مکان‌های موقت متفاوتی را برای ذخیره کردن آدرس برگشت بکار می‌برند. برخی آنرا در اولین مکان از حافظه مربوط به زیر برنامه ذخیره می‌کنند، و بعضی هم آنرا در مکان ثابتی نگه می‌دارند، دسته‌ای هم در یک ثبات پردازشگر آنرا حفظ می‌کنند و بالاخره عده‌ای هم آنرا در پشته ذخیره می‌نمایند، مزیت استفاده از پشته برای آدرس بازگشت این است که می‌توان زیرروال‌های متعددی را متوالیاً فراخواند که در این حالت آدرس‌های بازگشت می‌توانند بداخل پشته بطور متوالی ارسال گردند. دستور بازگشت از زیرروال سبب می‌شود تا محتوای حافظه فوقانی در پشته فراخوانی و به شمارنده برنامه منتقل گردد. بدین ترتیب، بازگشت همیشه به آخرین زیرروال خواهد بود. احضار یک زیرروال توسط دو ریزعمل زیر صورت می‌گیرد.

کاهش اشاره‌گر پشته	$SP \leftarrow SP - 1$
انتقال محتوای PC را به پشته (پوش)	$M[SP] \leftarrow PC$
انتقال کنترل به زیرروال	$PC \leftarrow$ effective address

اگر زیرروال دیگری توسط زیرروال جاری احضار شود، آدرس بازگشت جدید بداخل پشته پوش داده می‌شود والی آخر. دستوری که بازگشت از آخرین زیرروال را انجام می‌دهد توسط ریزعمل‌های زیرپیاده‌سازی می‌شود.

انتقال آدرس از پشته به PC	$PC \leftarrow M[SP]$
افزایش اشاره‌گر پشته	$SP \leftarrow SP + 1$

با استفاده از پشته برای زیرروال، تمام آدرس‌های بازگشت بصورت اتوماتیک توسط سخت افزار در یک واحد ذخیره می‌شوند و برنامه نویس لزومی ندارد مکان آدرس‌های ذخیره شده را بخاطر بسپارد.

یک زیرروال بازگشتی [1] زیرروالی است که خودش را فرا می‌خواند. اگر تنها یک ثبات یا حافظه برای

1- Recursive

www.m-molaei.mihanblog.com

ذخیره کردن آدرس برگشت بکاررود، و زیرروال بازگشتی خودش را فراخوانی نماید، آدرس ذخیره شده قبلی را تخریب خواهد کرد. معمولاً این اتفاق مطلوب نیست. برای رفع این مشکل مکان‌های مختلفی برای هر بار مورد استفاده قرار گیرد هر آدرس بازگشتی می‌تواند در پشته ذخیره شود بدون آنکه مقادیر قبلی تخریب گردند. این انتخاب، مسئله زیرروال بازگشتی را نیز حل می‌کند زیرا اولین زیرروالی که ترک می‌شود آخرین زیرروالی است که احضار شده است.

وقفه برنامه

وقفه برنامه به منظور برخورد وحل مشکلات ناشی از مسائلی است که خارج از روال معمول برنامه ایجاد می‌شوند. منظور از وقفه برنامه انتقال کنترل برنامه از برنامه جاری به برنامه دیگری بنام سرویس‌دهی وقفه است که پس از یک تقاضای داخلی یا خارجی صورت می‌گیرد. پس از اجرای برنامه سرویس دهی وقفه، کنترل مجدداً به برنامه اصلی باز می‌گردد.

رویه[1] وقفه در اصل مشابه با یک فراخوانی زیرروال است، بجز در سه موردزیر: (۱) وقفه معمولاً توسط یک سیگنال داخلی یا خارجی رخ می‌دهد و نه با اجرای یک دستورالعمل (بجز برای وقفه نرم افزاری که بعداً توضیح داده شده است)؛ (۲) آدرس برنامه سرویس دهی وقفه توسط سخت افزار معین می‌شود و نه بوسیله میدان آدرس یک دستور؛ (۳) رویه وقفه معمولاً تمام اطلاعات لازم رابرای تعیین وضعیت CPU در آینده ذخیره می‌کند و تنها به ذخیره شمارنده برنامه اکتفا نمی‌نماید. در زیر مفاهیم سه‌گانه فوق را تشریح می‌نمائیم .

پس از هر وقفه در برنامه اصلی واجرای برنامه سرویس وقفه، CPU باید دقیقاً به مکانی که به بهنگام ایجاد وقفه بود بازگردد. تنها در این صورت است که اجرای برنامه متوقف شده قادر خواهد بود بگونه‌ای که هیچ اتفاقی نیفتاده ادامه یابد.وضعیت CPU در انتهای سیکل اجرا (پس از تشخیص تقاضای وقفه) از موارد زیر معین می‌گردد.

۱- محتوای شمارنده برنامه

۲- محتوای تمام ثبات‌های پردازشگر

۳- محتوای بعضی از بیت‌های وضعیت

مجموعه کلیه بیت‌های وضعیت در CPU گاهی اوقات کلمه وضعیت برنامه[2]، PSW خوانده می‌شود. PSW در یک ثبات سخت افزاری جداگانه ذخیره می‌شود و حاوی اطلاعات وضعیتی CPU است. معمولاً این اطلاعات شامل بیت‌های وضعیت از آخرین عمل در ALU، اجازه به وقوع یا عدم وقوع وقفه و اینکه آیا CPU در وضعیت ناظری (سوپروایزری) است و یا در اختیار کاربر[3]، می‌باشد. بسیاری از کامپیوترها دارای یک سیستم عامل مقیمی هستند که تمام برنامه‌های دیگر راکنترل و نظارت می‌کند.

1- Procedure 2- Program Status Word 3- User Mode

www.m-molaei.mihanblog.com

وقتی که CPU بخشی از برنامه سیستم عامل را اجرا می‌کند در وضعیت نظارت است. تنها دستورات معینی در این وضعیت ارجحیت داشته و قابل اجرا هستند. CPU معمولاً بهنگام اجرای برنامه کاربر در وضعیت کاربر است. وضعیت کاری CPU در هر لحظه از بیت‌های خاصی از PSW قابل تشخیص است.

دسته‌ای از کامپیوترها بهنگام پاسخ به وقفه شمارنده برنامه را ذخیره می‌کنند. در نتیجه برنامه سرویس به وقفه، قبل از استفاده از بیت‌های وضعیت و ثباتها باید توسط دستوراتی آنها را ذخیره کند. فقط چند کامپیوتر بهنگام پاسخ به وقفه هم شمارنده و هم تمام بیت‌های وضعیت و ثباتها را ذخیره می‌کنند. بسیاری از کامپیوترها نیز فقط شمارنده برنامه و PSW را ذخیره می‌نمایند. در بعضی موارد، برای هریک از دونوع عملکرد نظارت و کاربری مجموعه‌های جداگانه‌ای از ثبات وجود دارد. بااین ترتیب، وقتی که برنامه از وضعیت کاربری به نظارت سوئیچ می‌شود (یابالعکس)، نیازی به ذخیره کردن محتوای ثبات‌ها وجود نداشته و هر یک از مجموعه ثبات‌های خود استفاده می‌نمایند.

گفتیم که روش یا رویه سخت افزاری پردازش وقفه مشابه با فراخوانی یک زیرروال است. در هنگام وقوع وقفه وضعیت CPU به داخل حافظه پشته پوش می‌شود و آدرس شروع روال سرویس دهی به شمارنده برنامه منتقل می‌گردد. آدرس شروع روال سرویس بجای تعیین توسط میدان آدرس یک دستور، بطور سخت افزاری معین می‌گردد. برخی کامپیوترها بهنگام وقفه به آدرس ثابتی مراجعه می‌نمایند. در این صورت برنامه سرویس باید علت وقفه را مشخص و آنرا سرویس دهد. بعضی کامپیوترها هم برای وقفه یک مکان حافظه جداگانه را تخصیص می‌دهند. گاهی اوقات هم وقفه سخت افزاری آدرس خود را برای هدایت CPU در اختیار می‌گذارد. در هر حال، CPU بایستی نوعی رویه سخت‌افزاری را برای انتخاب آدرس انشعاب به منظور سرویس دهی به وقفه داشته باشد.

CPU تا فرارسیدن انتهای اجرای یک دستور به وقفه پاسخ نمی‌دهد. کنترل ، درست قبل از فاز دریافت بعدی، وجود سیگنال وقفه را چک می‌کند. اگر وقفه‌ای تقاضا شده باشد، کنترل وارد سیکل وقفه سخت فزاری می‌شود. در طول این سیکل، محتویات PC و PSW به داخل پشته پوش داده می‌شوند. سپس آدرس انشعاب مربوط به وقفه خاص موردنظر به PC منتقل می‌شود و PSW جدیدی در ثبات وضعیت بار می‌شود. بدین ترتیب، برنامه سرویس‌دهی می‌تواند با شروع از آدرس انشعاب و وضعیتی که PSW جدید مشخص می‌کند اجرا شود.

آخرین دستور در برنامه سرویس وقفه بازگشت از وقفه[1] می‌باشد. وقتی که این دستور اجرا شود، پشته پاپ می‌شود تا PSW قبلی و آدرس برگشت بازیابی گردند. PSW به ثبات وضعیت و آدرس برگشت به شمارنده برنامه انتقال می‌یابد. لذا وضعیت CPU به حالت اولیه بازگشت و اجرا برنامه اصلی ادامه می‌یابد.

انواع وقفه

سه نوع وقفه عمده موجود که موجب توقف اجرای عادی یک برنامه می‌شوند در زیر طبقه‌بندی

1- Return from Interrupt

www.m-molaei.mihanblog.com

شده‌اند.

۱- وقفه خارجی
۲- وقفه داخلی
۳- وقفه نرم افزاری

وقفه خارجی از وسایل ورودی - خروجی [1] (I/O)، از وسایل زمانبندی، از مدارهای کنترل کننده منابع تغذیه یا هر منبع خارجی دیگر تولید می‌شوند. مثالهایی از عوامل تولید وقفه خارجی عبارتند از وسایل I/O متقاضی انتقال داده، وسایل I/O اعلام کننده پایان انتقال داده، انقضای زمان یک رخداد، یا از کار افتادن منابع تغذیه است. وقفه‌های اعلان اتمام وقت [2] از قرار گرفتن احتمالی برنامه در یک حلقه بی‌پایان ناشی می‌شوند. در نوعی وقفه حاصل از وجود اشکال در منبع انرژی، روال سرویس دهی می‌باید ظرف چند میلی ثانیه وضعیت کامل CPU را به یک حافظه انتقال دهد.

وقفه‌های داخلی از کاربرد غیرمجاز و یا اشتباه یک دستور ویا داده ناشی می‌شود. این وقفه را تله [3] یا دام هم می‌خوانند. مثال‌هایی از این نوع وقفه‌ها عبارتند از، سرریز [4] ثبات ، تقسیم برصفر، کد عمل غیرمعتبر، سرریزپشته و نادیده گرفتن مقررات حفاظتی. این خطاها معمولاً بهنگام اجرای ناقص دستور رخ می‌دهد. برنامه سرویس وقفه که وقفه داخلی راپردازش می‌کند اقدامات اصلاحی راکه باید صورت گیرد تعیین می‌کند.

اختلاف بین وقفه‌های داخلی و خارجی این است که وقفه داخلی از بعضی وضعیت‌های استثنایی حاصل از خود برنامه ناشی می‌شود و نه از یک پدیده خارجی. وقفه‌های داخلی با برنامه همگام هستند در حالیکه وقفه‌های خارجی حالت غیرهمگام را با برنامه دارند. اگر برنامه مجدداً اجرا شود وقفه داخلی هربار در همان مکان تکرار می‌شود. وقفه‌های خارجی به شرایط خارجی بستگی داشته و مستقل از برنامه در حال اجراست.

وقفه‌های خارجی و داخلی توسط سیگنالهایی که در سخت افزار CPU بوجود می‌آیند اتفاق می‌افتند. وقفه نرم افزاری با اجرای یک دستور ایجاد می‌شود. این وقفه نوع خاصی از دستور فراخوانی است که بیشتر مانند یک وقفه عمل می‌کند و نه مانند فراخوانی زیرروال. این دستور می‌تواند توسط کاربر برای ایجاد یک وقفه نرم افزاری در هر نقطه مطلوب از برنامه بکار رود. متداول‌ترین کاربرد وقفه نرم افزاری به دستورالعمل فراخوانی ناظر مربوط می‌شود. اجرای این دستور CPU را از حالت کاربری به حالت ناظر منتقل می‌نماید. در کامپیوتر اعمال معینی مانند انتقال ورودی و خروجی‌های پیچیده ممکن است به وضعیت ناظری محول شوند. برنامه نوشته توسط کاربر باید در وضعیت کاربری اجرا شود. وقتی که یک انتقال ورودی یا خروجی لازم شود، وضعیت ناظری توسط یک دستور فراخوانی

1- Input / Output 2- Time Out 3- Trap
4- Overflow

www.m-molaei.mihanblog.com

ناظر تقاضا می‌گردد. این دستور یک وقفه نرم افزاری را تولید می‌کند و در نتیجه وضعیت فعلی CPU را ذخیره و PSW جدیدی راکه به وضعیت ناظر متعلق است بار می‌کند. برنامه فراخواننده باید اطلاعات را به سیستم عامل جهت انجام کار خاص تحویل نماید.

۸-۸ کامپیوتر کم دستور RISC [1]

یکی از اهداف مهم آرشیتکت یا معماری کامپیوتر، طراحی مجموعه دستورات برای پردازنده است. مجموعه دستورات انتخابی برای یک کامپیوتر خاص تعیین کننده ساختار برنامه‌ها در زبان ماشین آن است. کامپیوترهای اولیه مجموعه دستورات ساده و کوچکی را داشتند که این خود بیشتر بعلت اجبار در کاهش سخت افزار بود. به مرور که سخت افزار دیجیتال با ابداع مدارهای مجتمع ارزان شد، دستورات کامپیوتر از نظر پیچیدگی و تعداد رو به افزایش گذاشت. بسیاری از کامپیوترها در حال حاضر بیش 100 و حتی 200 دستورالعمل را دارا هستند. بعلاوه این کامپیوترها ازانواع داده‌ها و تعداد زیادی روشهای آدرس دهی سود می‌برند. سیرحرکت در پیچیدگی سخت افزار بعلت فاکتورهای مختلفی مانند ارتقای مدل‌های موجود برای افزایش زمینه‌های کاربردی، افزایش دستوراتی که تبدیل زبانهای سطح بالا را به زبان ماشین تسهیل نمایند و تلاش در طراحی ماشین‌هایی که توابع را از فرم نرم افزاری به سخت افزاری انتقال دهند، بود. یک کامپیوتر با تعداد زیادی دستور راکامپیوتر با مجموعه دستورات پیچیده [2] (CISC) یا پردستور می‌نامند.

در اوایل 1980، تعدادی از سازندگان، طراحی کامپیوتری با دستورات کمتر و ساختاری ساده‌تر را پیشنهاد نمودند بطوری که بتوانند سریع‌تر در CPU اجرا شوند و ضمناً به استفاده مکرر از حافظه هم نیازی نداشته باشند. این نوع کامپیوترها با نام کامپیوتر با مجموعه دستورات کاهش یافته (RISC) یا کم دستور طبقه‌بندی می‌شوند. در این بخش مشخصات مهم معماری CISC و RISC را معرفی و سپس مجموعه و قالب دستورات رانشان خواهیم داد.

مشخصه‌های CISC

در طراحی یک مجموعه دستورالعمل نه تنها ساختار زبان ماشین بلکه نیازهای زبان‌های سطح بالا را نیز باید در نظر گرفت. ترجمه برنامه بازبانهای سطح بالا به زبان ماشین ، توسط کامپایلر (یا مترجم) انجام می‌شود. یکی از دلایل روی آوردن سازندگان به مجموعه دستورات CISC ساده کردن کار ترجمه فوق و ارتقای عملکرد کلی کامپیوتر است. وظیفه کامپایلر تولید مجموعه دستورات زبان ماشین برای هر عبارت در زبان سطح بالاست. اگر دستوراتی بزبان ماشین برای تبدیل مستقیم وجود داشته باشند کار ساده‌تر خواهد بود. هدف اصلی معماری CISC تهیه یک دستورالعمل برای هر عبارتی است که در زبان سطح بالا نوشته

1- Redneed Instruction Set Computer

2- Complex Instruction Set Computer

www.m-molaei.mihanblog.com

شده باشد. مثالهایی از CISC عبارتند از کامپیوتر VAX متعلق به Digital Equipment Cooperation و کامپیوتر IBM 370 .

مشخصه دیگری از ساختار CISC استفاده از قالب دستورات با طول متغیر است. دستوراتی که به ثبات احتیاج دارند ممکن است دو بایتی باشند ولی دستوراتی که دو آدرس حافظه را لازم دارند می‌توانند برای تمام کد دستور تا پنج بایت را استفاده نمائید. اگر کلمات کامپیوتر ۳۲ بیتی (چهاربایت) باشند، اولین دستور نیمی از کلمه را اشغال می‌کند، در حالیکه دومین دستور به یک کلمه و یک بایت از کلمه بعدی احتیاج دارد. قرار دادن قالبهای متغیر دستورالعمل در کلمه‌های حافظه، با طول ثابت، نیاز به مدار دیکدر خاصی دارند که قادر است تعداد بایت را در کلمه شمرده و دستورات را برطبق تعداد بایت آنها دسته‌بندی نماید.

دستورالعمل‌های یک نمونه پردازشگر CISC امکان استفاده مستقیم از عملوندها را درحافظه فراهم می‌آورند. مثلاً، یک دستور ADD می‌تواند دارای یک عملوند در حافظه با روش آدرس‌دهی شاخص دار و یک عملوند در حافظه از طریق آدرس دهی مستقیم باشد. حافظه دیگری را هم می‌توان در دستور برای ذخیره کردن نتیجه منظور کرد. درنتیجه در طول اجرای دستور سه بار ارجاع به حافظه وجود خواهد داشت. هر چند پردازشگرهای CISC دارای دستوراتی هستند که فقط از ثبات‌ها استفاده می‌نمایند. وجود روش‌های آدرس دهی دیگر در عملیات، کامپایل کردن زبان‌های سطح بالا را ساده می‌نماید. با این وجود، هر چه تعداد دستورات و روش‌های آدرس دهی در کامپیوتر بیشتر شود، مدارهای سخت افزاری بیشتری برای پیاده کردن و پشتیبانی آنها لازم است و این سبب می‌گردد تا سرعت محاسبات کاهش یابد. بطور خلاصه مهمترین مشخصه‌های یک معماری CISC عبارتند از:

۱- تعداد زیاد دستورالعمل‌ها - معمولاً بین ۱۰۰ تا ۲۵۰ دستور
۲- دستورالعمل‌هایی که کارهای خاصی انجام می‌دهند ولی بندرت بکار می‌روند.
۳- انواع متنوعی از روشهای آدرس دهی موجود است - معمولاً بین ۵ الی ۲۰ روش مختلف
۴- قالب دستورات با طول متغیر
۵- دستوراتی که عملوندها را در حافظه دستکاری می‌کند.

مشخصه‌های RISC

هدف از معماری RISC کوتاه کردن زمان اجرا، با کاهش مجموعه دستورات در کامپیوتر است. مهمترین مشخصه‌های پردازشگر RISC بقرار زیرند.

۱- دستورات نسبتاً کم
۲- روش‌های آدرس دهی نسبتاً کم
۳- دستیابی به حافظه منحصر است به دستورات بارکردن[1] و ذخیره سازی[2]
۴- تمام اعمال در داخل ثبات‌های CPU انجام می‌شوند.

1- LOAD 2- STORE

www.m-molaei.mihanblog.com

۵- دستورات باطول ثابت که بسادگی دیکد می‌شوند.
۶- اجرای دستورات در یک سیکل
۷- کنترل سخت افزاری بجای ریزبرنامه نویسی

مجموعه کوچک دستورات یک پردازشگر RISC عمدتاً از عملیات ثبات - ثبات تشکیل شده و برای دستیابی به حافظه نیز دستورات ساده بارکردن و ذخیره سازی نیز در نظر گرفته شده است. بنابراین هر عملوندی ابتدا توسط دستور بارکردن به یک ثبات داخلی منتقل می‌شود. تمام محاسبات روی داده‌های ذخیره شده در ثبات صورت می‌گیرد. نتایج هم بکمک دستور ذخیره سازی به حافظه بازگردانده می‌شود. این امکانات در معماری سبب ساده شدن مجموعه دستورات و موجب تشویق بهینه سازی عملیات دستکاری ثباتها می‌گردد. استفاده از تنها چند روش آدرس دهی بعلت بکارگیری آدرس دهی ثباتی برای تمام دستورالعمل‌هاست. سایر روشهای آدرس دهی مانند بلافصل یا نسبی نیز گاهاً بکار گرفته می‌شوند.

با استفاده از قالب نسبتاً ساده برای دستورات، طول دستور می‌تواند ثابت و برمحدوده کلمات منطبق گردد. یکی از خصوصیات مهم دستورات RISC ، سادگی در دیکدشدن است. بنابراین کنترل می‌تواند به کد عمل و میدان ثبات بطور همزمان دست یابد. با ساده کردن دستورات و قالب آن‌ها، مدار کنترل را می‌توان ساده کرد و برای بالابردن سرعت عملیات، یک کنترل سخت افزاری برنوع ریزبرنامه نویسی شده ارجحیت دارد. مثالی از کنترل برای کامپیوتر پایه در فصل ۵ آورده شد. مثالهایی از کنترل ریزبرنامه‌ای نیز در فصل ۷ ارائه گردید.

از مشخصه‌های بارز پردازشگرهای RISC توانایی اجرای هر دستور در یک پالس ساعت است. این عمل با همزمانی انجام فازهای برداشت، دیکد و اجرای دو یا سه دستورالعمل با استفاده از روشی موسوم به پردازش خط لوله[1] ایست. دستورات بارکردن و ذخیره ممکن است دو سیکل ساعت نیاز داشته باشند. زیرا دستیابی به حافظه نیاز به زمان بیشتری نسبت به اعمال ثباتی دارد. خط لوله کارا به همراه چند مشخصه دیگر اغلب به RISC منتسب‌اند، هرچند این ویژگی‌ها در معماری‌های غیر RISC نیز وجود دارند. دیگر مشخصه‌های مربوط به معماری RISC عبارتند از:

۱- تعداد قابل توجهی ثبات در واحد پردازشگر
۲- استفاده از دریچه‌های ثبات هم پوش[2] برای بالا بردن سرعت دستورات فراخوانی و بازگشت از رویه
۳- خط لوله کارا در ثبات‌ها
۴- پشتیانی کامپایلر برای انتقال کارآی برنامه‌های زبان های سطح بالا به برنامه‌های زبان ماشین

1- Pipeline 2- Overlapped Register Windows

بالابردن تعداد ثبات‌ها برای ذخیره کردن نتایج میانی و کاهش تعداد ارجاعات به عملوندها مفید است. مزیت مکان‌های ذخیره از نوع ثبات در مقابل حافظه این است که عمل انتقال در ثبات‌ها بسیار سریعتر از حافظه‌هاست. بنابراین عمل انتقال ثبات به حافظه رابا نگهداری عملوند پرمصرف‌تر در ثبات می‌توان سرعت بخشید. مطالعات نشان می‌دهد که اصطلاحات در عملکرد معماری تواماً بعلت هر دو عامل ناشی از مجموعه دستورات کاهش یافته و نیز ناشی از تعداد ثبات‌ها بوده است. به این دلیل گاهی اوقات تعداد زیادی ثبات در واحد پردازش RISC در نظر گرفته می‌شوند. در ادامه این بخش، استفاده از دریچه‌های (پنجره) ثباتی هم پوش هنگام انتقال کنترل برنامه پس از یک فراخوانی رویه توضیح داده شده است. خط لوله دستورات در RISC در بخش ۵-۹ پس از تشریح مفهوم خط لوله توضیح داده خواهد شد.

دریچه‌های ثباتی همپوش

فراخوانی رویه‌ها و بازگشت، اغلب در زبانهای برنامه نویسی سطح بالا استفاده می‌شوند. وقتی که یک رویه بزبان ماشین ترجمه شود رشته‌ای از دستورات را تولید می‌کند که توسط آنها مقادیر ثبات‌ها ذخیره می‌شوند، پارامترهای لازم را برای رویه‌ها تحویل می‌نمایند و سپس زیرروالی را برای اجرای رویه فرامی‌خوانند. پس از بازگشت از رویه، برنامه مقادیر قبلی ثباتها را در مکان‌هایشان می‌نشاند، نتایج را به برنامه فرا خواننده تحویل و از زیرروال باز می‌گردد. ذخیره و بازیابی ثباتها و تحویل پارامترها و نتایج، عملیات وقتی گیری را بدنبال دارد. برخی کامپیوترها مجموعه‌هایی از ثبات‌ها را در اختیار دارند و لذا هر رویه مجموعه ثبات خاص خود را استفاده می‌نماید. این امکان سبب می‌شود تا از ذخیره و بازیابی مقادیر در ثبات‌ها خودداری شود. بعضی کامپیوترها هم از پشته حافظه‌ای‌برای ذخیره‌کردن پارامترهای لازم برای رویه‌ها استفاده می‌کنند ولی این خود نیاز به دستیابی حافظه در هر فراخوانی پشته دارد.

یکی ازویژگی‌های برخی از پردازشگرهای RISC استفاده از دریچه‌های ثباتی هم پوش برای تحویل پارامترها و اجتناب از ذخیره و بازیابی مقادیر ثبات‌هاست. فراخوانی هر رویه منجر به تخصیص یک دریچه جدید متشکل از مجموع ثبات‌ها از فایل ثبات‌ها برای استفاده رویه جدید می‌شود. هر فراخوانی رویه، دریچه ثبات جدید را با افزایش یک اشاره‌گر فعال می‌سازد. و بالعکس یک عبارت بازگشت اشاره‌گر را کاهش و سبب فعال شدن دریچه قبلی می‌گردد. دریچه‌ها برای رویه‌های مجاور دارای ثبات‌های هم پوشند تا برای تبادل پارامترها و نتایج مورد استفاده مشترک قرار گیرند.

مفهوم دریچه‌های ثباتی هم پوش در شکل ۹-۸ تشریح شده است. سیستم دارای 74 ثبات است. ثبات‌های R_0 تا R_9 ، از نوع عام هستند و پارامترهای مشترک بین همه رویه را نگه می‌دارند. بقیه 64 ثبات به چهار دریچه برای جای دهی به رویه‌های A، B و C و D تخصیص یافته‌اند. هر دریچه ثبات متشکل از ده ثبات محلی (درونی) و دو مجموعه شش ثباتی مشترک با دریچه‌های مجاور است. ثبات‌های محلی برای متغیرهای محلی استفاده می‌شوند. ثبات‌های مشترک برای تعویض پارامترها و

www.m-molaei.mihanblog.com

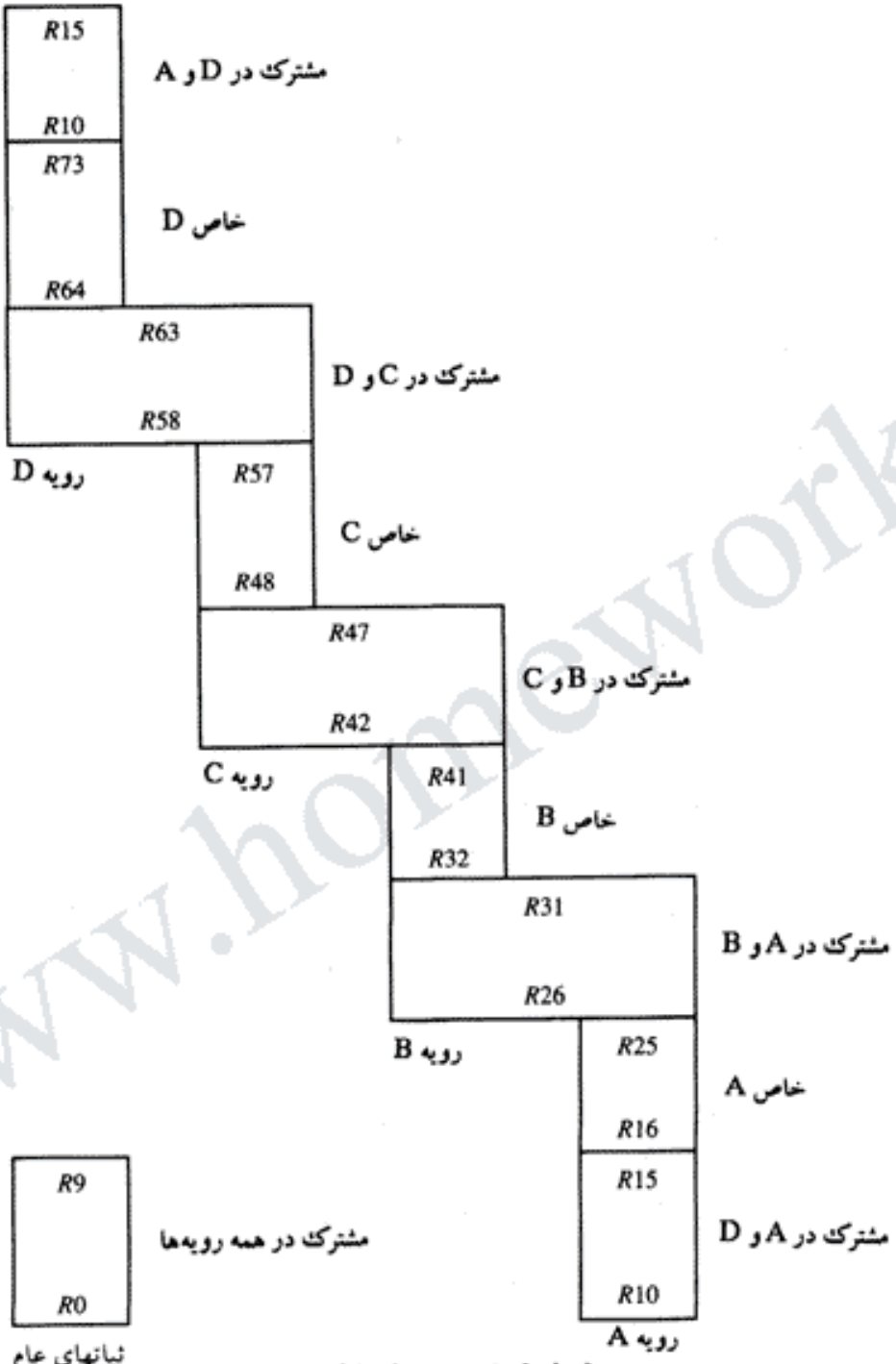

شکل ۹-۸ پنجره‌های ثبات همپوش

نتایج با رویه مجاور مورد استفاده قرار می‌گیرند. ثبات‌های مشترک هم پوش به پارامترها اجازه می‌دهند تا بدون حرکت واقعی داده‌ها جابجا شوند. در هر لحظه تنها یک دریچه ثبات فعال می‌شود و اشاره‌گر نیز دریچه فعال را نشان خواهد داد. هر فراخوانی رویه یک دریچه ثبات جدید را با افزایش اشاره‌گر فعال

www.m-molaei.mihanblog.com

می‌نماید. ثبات‌های فوقانی فراخواننده بر روی ثبات‌های تحتانی فراخوانده شده قرار دارند (هم پوشند) و لذا پارامترها بطور اتوماتیک از رویه فراخواننده به رویه فراخوانده منتقل می‌شوند.

بعنوان مثال، فرض کنید که رویه A، رویه B را فرا بخواند . ثبات‌های R_{26} تا R_{31} بین هر دو رویه مشترکند، و بنابراین رویه A پارامترها را برای رویه B در این ثبات‌ها ذخیره می‌کند. رویه B از ثبات‌های محلی R_{32} تا R_{42} برای ذخیره متغیرهای محلی استفاده می‌کند. اگر رویه B، رویه C را فرابخواند، پارامترها را از طریق R_{42} تا R_{47} به آن‌تحویل می‌نماید. وقتی که در انتهای محاسبات رویه B آماده بازگشت به رویه A باشد، برنامه نتایج محاسبات را درثبات‌های R_{26} تا R_{31} ذخیره کرده و به دریچه ثبات‌های رویه A بازمی‌گردد. توجه کنید که ثبات‌های R_{10} تا R_{15} بین رویه A و رویه D مشترک است زیرا چهار دریچه ساختار حلقوی دارند و لذا A با D مجاور است.

همانطور که قبلاً اشاره شد، ده ثبات عام R_0 تا R_9 مورد استفاده همه رویه‌ها هستند. هر رویه در صورت فعال بودن 32 ثبات در دسترس دارد. این تعداد شامل ده ثبات عام، ده محلی، و شش ثبات همپوش پائین رتبه و شش همپوش بالا رتبه می‌باشند. انواع دیگری از ساختارهای دریچه‌های ثباتی با ابعاد ثابت نیز امکان پذیر است، و هر یک ممکن است از نظر سایز دریچه‌ها و سایز کل فایل ثبات‌ها با دیگری اختلاف داشته باشند. بطور کلی سازمان دریچه‌های ثبات روابط زیر را دارا هستند.

۱- تعداد ثبات‌های عام G

۲- تعداد ثبات‌های محلی در هر دریچه L

۳- تعداد ثبات‌های مشترک بین دو دریچه C

۴- تعداد دریچه‌ها W

تعداد ثبات‌های قابل دسترسی توسط هر دریچه از رابطه زیر محاسبه می‌شود

$$\text{سایز دریچه} = L + 2C + G$$

تعداد ثبات‌های مورد نیاز در پردازشگر برابرست با

$$\text{فایل ثبات} = (L + C)\,W + G$$

در مثال شکل ۹-۸ داریم $G = 10$، $L = 10$، $C = 6$ و $W = 4$. سایزدریچه $10+12+10=32$ و فایل ثبات متشکل از 74 ثبات خواهد بود زیرا $4+10=74 \times (10+6)$.

Berkeley RISC I

یکی از پروژه‌هایی که مزایای معماری RISC را نشان داد در دانشگاه بر کلی در ایالت کالیفرنیا انجام شد. Berkeley RISCI یک CPU مدار مجتمع 32 بیتی است. این CPU دارای 32 بیت آدرس بوده و

www.m-molaei.mihanblog.com

داده‌های 8، 16 و 32 بیتی را پشتیبانی می‌کند. قالب دستورات نیز 32 بیتی است و کلاً 31 دستورالعمل دارد. سه روش آدرس دهی اساسی را داراست: آدرس دهی ثباتی، عملوندهای بلافصل و آدرس دهی نسبت به PC برای دستورات انشعاب. فایل ثبات آن دارای 138 ثبات دسته‌بندی شده به ده ثبات عام و هشت دریچه 32 ثباتی در هر کدام است. تعداد 32 ثبات در هر دریچه، سازمانی مشابه با شکل ۹-۸ دارد. چون در هر زمان معین فقط 32 ثبات در هر دریچه قابل دستیابی هستند، قالب دستور می‌تواند دارای پنج بیت برای میدان ثبات باشد.

شکل ۱۰-۸ قالب دستورات بکار رفته برای دستورات ثبات - ثبات و دستیابی به حافظه را نشان می‌دهد. هفت بیت موجود کد عمل، یک عمل خاص را مشخص می‌کنند و بیت هشتم معین می‌کند که آیا بیت‌های وضعیت پس از عمل ALU باید بهنگام [1] شوند یا خیر. برای دستورات ثبات -ثبات میدان پنج بیتی Rd یکی از 32 ثبات را بعنوان مقصد [2] برای نتیجه عمل انتخاب می‌کند. عمل توسط داده‌های موجود در میدان‌های Rs و S2 معین می‌گردد. Rs یکی از ثبات های مبدأ [3] (منبع) است. اگر بیت 13 از دستورالعمل 0 باشد پنج بیت پائین رتبه S2 ثبات مبدأ دیگر را معین می‌کند. اگر بیت 13 از دستورالعمل 1 باشد، S2 مشخص کننده یک مقدار ثابت 13 بیتی با تعمیم علامت [4] است. بنابراین دستورالعمل دارای سه قالب آدرس است، ولی دومین مبدأ ممکن است یک ثبات و یا یک عملوند بلافصل باشد.

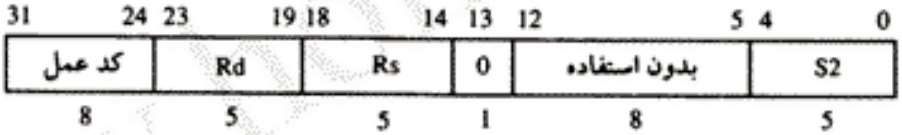

(الف) شیوه ثباتی: (S2 یک ثبات را مشخص می‌کند)

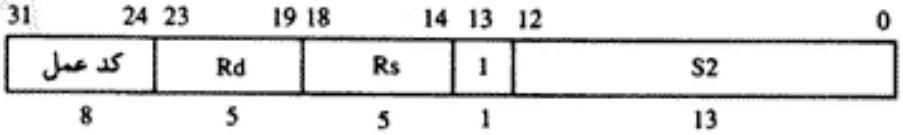

(ب) شیوه ثباتی بلافصل: (S2 یک عملوند را معین می‌نماید

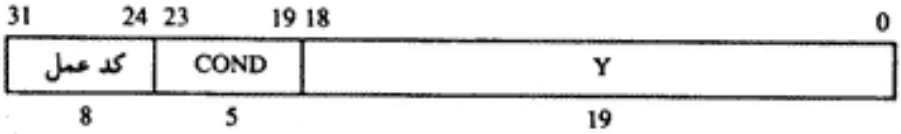

(ج) شیوه نسبت به PC

شکل ۱۰-۸ قالب‌های دستورالعمل‌ها در Berkeley RISC I

1- Update 2- Destination 3- Source
4- Sign Extended

دستورات دستیابی به حافظه از Rs برای تعیین آدرس 32 بیتی در ثبات استفاده می‌کنند و S2 یک فاصله از مبدأ است. محتوای ثبات R0 تماماً 0 است بنابراین در هر حال بعنوان کمیت صفر می‌تواند مورد استفاده قرارگیرد. سومین قالب دستور سه میدان آخر را با هم ترکیب کرده ویک آدرس نسبی ۱۹ بیتی Y را تشکیل داده است و عمدتاً با دستورات فراخوانی و پرش بکار می‌رود. میدان COND که بجای میدان Rd در دستورالعمل‌ها آمده است برای تعیین یکی از 16 شرط انشعاب استفاده می‌شود.

31 دستور RISC I در جدول (۱۳-۸) لیست و به سه گروه تقسیم شده‌اند. دستورات دستکاری داده اعمال حسابی، منطقی و شیفت را انجام می‌دهند. سمبل زیر ستون کد عمل و عملوند بهنگام نوشتن برنامه‌هایی بزبان اسمبلی بکار می‌روند. ستون‌های انتقال ثبات و توضیحات، عمل دستورات را بصورت علائم ونیز تشریحی بیان می‌دارند. دقت کنید که تمام دستورات دارای سه عملوند هستند. مبدأ S2 می‌تواند یک ثبات و یا یک عملوند بلافصل باشد که با علامت # مشخص شده است. مثلاً دستور ADD را در نظر بگیرید و ملاحظه کنید که چگونه می‌توان انواع اعمال را توسط آن انجام داد.

ADD R22, R21, R23	R23 ← R22 + R21	
ADD R22, #150, R23	R23 ← R22 + 150	
ADD R0, R21, R22	R22 ← R21	(انتقال)
ADD R0, # 150, R22	R22 ← 150	باردهی بلافصل
ADD R22, # 1, R22	R22 ← R22+1	(افزایش)

با استفاده از ثبات R0، که همواره محتوای آن 0 است، می‌توان محتوای یک ثبات یا یک مقدار ثابت را به ثبات دیگری منتقل کرد. عمل افزایش هم باجمع ثابت 1 با یک ثبات امکان پذیر است.

دستورات انتقال داده متشکل از شش دستور بارکردن، سه دستور ذخیره کردن و دو دستور انتقال کلمه PSW می‌باشد. محتویات ثبات PSW وضعیت CPU را نشان می‌دهد که عبارتست از: شمارنده برنامه، بیت‌های وضعیت از ALU، اشاره‌گرهای بکار رفته با دریچه‌های ثباتی و سایر اطلاعاتی که وضعیت CPU را مشخص می‌نماید.

دستورات بارکردن و ذخیره سازی، داده‌ها را بین ثبات و حافظه حرکت می‌دهند. دستورات بارکردن داده‌های علامت دار یا بدون علامت هشت بیتی (بایت) و یا 16 بیتی (کلمه کوتاه) را داراهستند. دستورات کلمات بلند روی داده‌های 32 بیتی عمل می‌نمایند. هر چند بنظر می‌رسد که روش آدرس دهی ثباتی بعلاوه جابجایی در دستورات انتقال داده وجود دارد، روشهای آدرس دهی غیرمستقیم ثبات و مستقیم نیز امکان پذیر است. مثالهای زیر دستورات بارکردن با کلمات بلند را با روشهای مختلف نشان می‌دهد.

LDL (R22) # 150, R5	R5 ← M[R22] +150
LDL (R22) # 0, R5	R5 ← M[R22]
LDL (R0) # 500, R5	R5 ← M[500]

www.m-molaei.mihanblog.com

جدول ۱۲-۸ مجموعه دستورالعمل‌های Berkeley RISC I

کدعمل	عملوندها	انتقال ثبات	شرح
دستورالعمل‌های دستکاری داده‌ها			
ADD	Rs,S2,Rd	$Rd \leftarrow Rs + S2$	جمع صحیح
ADDC	Rs,S2,Rd	$Rd \leftarrow Rs + S2 + carry$	جمع با نقلی
SUB	Rs,S2,Rd	$Rd \leftarrow Rs - S2$	تفریق صحیح
SUBC	Rs,S2,Rd	$Rd \leftarrow Rs - S2 - carry$	تفریق با نقلی
SUBR	Rs,S2,Rd	$Rd \leftarrow S2 - Rs$	تفریق معکوس
SUBCR	Rs,S2,Rd	$Rd \leftarrow S2 - Rs - carry$	تفریق با نقلی
AND	Rs,S2,Rd	$Rd \leftarrow Rs \wedge S2$	AND
OR	Rs,S2,Rd	$Rd \leftarrow Rs \vee S2$	OR
XOR	Rs,S2,Rd	$Rd \leftarrow Rs \oplus S2$	OR انحصاری
SLL	Rs,S2,Rd	$Rd \leftarrow Rs$ shifted by S	شیفت به چپ
SRL	Rs,S2,Rd	$Rd \leftarrow Rs$ shifted by S	شیفت منطقی به راست
SRA	Rs,S2,Rd	$Rd \leftarrow Rs$ shifted by S	شیفت حسابی به راست
دستورالعمل‌های انتقال داده			
LDL	(Rs)S2,Rd	$Rd \leftarrow M[Rs + S2]$	بارکردن عملوند بلند
LDSU	(Rs)S2,Rd	$Rd \leftarrow M[Rs + S2]$	بارکردن عملوند کوتاه بی‌علامت
LDSS	(Rs)S2,Rd	$Rd \leftarrow M[Rs + S2]$	بارکردن عملوند کوتاه علامت‌دار
LDBU	(Rs)S2,Rd	$Rd \leftarrow M[Rs + S2]$	بارکردن بایت بی‌علامت
LDBS	(Rs)S2,Rd	$Rd \leftarrow M[Rs + S2]$	بارکردن بایت علامت‌دار
LDHI	Rd,Y	$Rd \leftarrow Y$	بارکردن کمیت بلافصل در بایت بالا
STL	Rd,(Rs)S2	$M[Rs + S2] \leftarrow Rd$	ذخیره عملوند بلند
STS	Rd,(Rs)S2	$M[Rs + S2] \leftarrow Rd$	ذخیره عملوند کوتاه
STB	Rd,(Rs)S2	$M[Rs + S2] \leftarrow Rd$	ذخیره بایت
GETPSW	Rd	$Rd \leftarrow PSW$	بارکردن کلمه وضعیت
PUTPSW	Rd	$PSW \leftarrow Rd$	مقداردهی به کلمه وضعیت
دستورالعمل‌های برنامه			
JMP	COND, S2(Rs)	$PC \leftarrow Rs + S2$	پرش شرطی
JMPR	COND,Y	$PC \leftarrow PC + Y$	پرش نسبی
CALL	Rd,S2(Rs)	$Rd \leftarrow PC$ $PC \leftarrow Rs + S2$ $CWP \leftarrow CWP - 1$	فراخوانی زیرروال و تغییر پنجره
CALLR	Rd,Y	$Rd \leftarrow PC$ $PC \leftarrow PC + Y$ $CWP \leftarrow CWP - 1$	فراخوانی نسبی و تغییر پنجره
RET	Rd,S2	$PC \leftarrow Rd + S2$ $CWP - CWP + 1$	بازگشت و تغییر پنجره
CALLINT	Rd	$Rd \leftarrow PC$ $CWP \leftarrow CWP - 1$	غیرفعال کردن وقفه‌ها
RETINT	Rd,S2	$PC \leftarrow Rd + S2$ $CWP \leftarrow CWP + 1$	فعال کردن وقفه‌ها
GTLPC	Rd	$Rd \leftarrow PC$	دریافت آخرین وضعیت PC

www.m-molaei.mihanblog.com

آدرس موثر در اولین دستور با توجه به محتویات R22 بعلاوه یک مقدار جابجایی 150 محاسبه شده است. دستور دوم دارای فاصله از مبدأ 0 است و در نتیجه دستور تبدیل به یک دستور ثباتی غیرمستقیم می‌گردد. دستور سوم از صفرهای R0 استفاده می‌نماید و بدین‌ترتیب دستور از انواع آدرس مستقیم خواهد بود.

دستورات کنترل برنامه با شمارنده برنامه PC همکاری می‌نمایند تا رشته عملیات برنامه را کنترل کنند. دو دستور فراخوانی (CALL) و دو دستور پرش (JUMP) وجود دارد. یکی از آنها از روش آدرس دهی شاخص بعلاوه فاصله از مبداء استفاده می‌کند، و دومی با استفاده از 19 بیت مقدار Y بعنوان آدرس نسبی، روش نسبی نسبت به PC را بکار می‌گیرد. دستورات فراخوانی و بازگشت از یک ثبات 3 بیتی اشاره‌گر دریچه جاری (CWP)[1] استفاده کرده که به دریچه ثبات فعال جاری اشاره می‌کند. هرگاه برنامه یک رویه جدید را فراخوانی کند، CWP یک واحد کاهش یافته و به دریچه ثبات مرتبه پائین‌تر اشاره می‌نماید. پس از بازگشت، CWP یک واحد افزایش یافته و به دریچه ثبات قبلی بازمی‌گردد.

مسائل

۸-۱ یک CPU با سازمان گذرگاه مشابه با شکل ۸-۲ دارای 16 ثبات 32 بیتی، یک ALU و یک دیکدر مقصد یاب است.

الف - چند مولتی پلکسر در گذرگاه A وجود دارد و سایز هر مولتی پلکسر چقدر است.

ب - چند انتخاب کننده ورودی برای MUXA و MUXB لازم است.

پ - در دیکدر چند ورودی و چند خروجی وجود دارد.

ت - چند ورودی و خروجی داده، منجمله ورودی و خروجی رقم نقلی، در ALU وجود دارد.

ث - با فرض وجود 35 عمل در ALU، کلمه کنترل را برای سیستم فرموله کنید.

۸-۲ سیستم شکل ۸-۲ دارای تأخیرهای زمانی زیر است: 30 ns برای انتشار در MUX، 80ns برای عمل جمع در ALU، 20ns تأخیر در دیکدر مقصدیاب و 10ns برای ورود داده به ثبات مقصد. حداقل سیکل زمانی برای پالس ساعت چقدر است؟

۸-۳ کلمه کنترلی را که باید به پردازشگر شکل ۸-۲ اعمال شود تا اعمال زیر را انجام دهد مشخص کنید.

الف - R1 ← R2 + R3

ب - R4 ← R4

ج - R5 ← R5 − 1

د - R6 ← ShlR1

هـ - R7 ← input

1- Current Window Pointer

www.m-molaei.mihanblog.com

۸-۴ عملیات جزیی قابل اجرا در پردازشگر شکل ۲-۸ را وقتی که کلمات کنترل 14 بیتی زیر اعمال می‌شود معین کنید.

الف) 00101001100101

ب) 00000000000000

ج) 01001001001100

د) 00000100000010

هـ) 11110001110000

۸-۵ اجازه بدهید SP = 000000 در پشته شکل ۳-۸ باشد. چند مقدار در پشته وجود دارد اگر:

الف) FULL = 1 , EMTY =0

ب) FULL = 0 , EMTY =1

۸-۶ پشته طوری سازمان یافته است که همیشه SP به مکانی خالی در پشته اشاره می‌نماید. این بدان معنی است که مقدار اولیه SP در شکل ۴-۸ می‌تواند 4000 بوده و اولین کمیت در مکان 4000 از پشته ذخیره شود. برای اعمال پوش و پاپ عملیات جزیی را لیست نمائید.

۸-۷ عبارت محاسباتی را از میانوندی به RPN تبدیل کنید.

الف) A * B + C * D + E *F

ب) A * B + A * (B * D + C *E)

ج) A + B * [C * D + E * (F+G)]

د) $\dfrac{A * [B + C * (D + E)}{F * (G+H)}$

۸-۸ عبارات محاسباتی زیر را از RPN به میانوندی تبدیل کنید.

الف) A B C D E + * − /

ب) A B C D E * / − +

ج) A B C * / D − E F / +

د) A B C D E F G + * + * + *

۸-۹ عبارت محاسباتی عددی زیر را به RPN تبدیل و عملیات پشته را برای بدست آوردن نتیجه نشان دهید.

[3+4 [10(2+6)+8]

۸-۱۰ سازمان یک حافظه بشکل FIF0 است. نشان دهید چگونه یک حافظه FIF0 با سه شمارنده کار می‌کند. یک شمارنده نوشتن[1]، WC، آدرس نوشتن در حافظه را نگه می‌دارد. یک شمارنده

1- Write Counter

www.m-molaei.mihanblog.com

خواندن[1] RC آدرس خواندن در حافظه را حفظ می‌نماید. یک شمارنده فضای موجود در حافظه[2]، ASC، تعداد کلمات ذخیره شده در FIF0 را معین می‌نماید. ASC برای هر کلمه ذخیره شده یک واحد اضافه می‌شود و برعکس برای کلمات دریافت شده یک واحد کم می‌گردد.

۸-۱۱ برنامه‌ای بنویسید که عبارت ریاضی زیر را ارزیابی کند.

$$X = \frac{A - B + C*(D*E-F)}{G + H * k}$$

الف) با استفاده ازکامپیوتر با ثبات‌های عمومی و دستورات سه آدرسه

ب) با استفاده از کامپیوتر با ثبات‌های عمومی و دستورات دو آدرسه

ج) با استفاده از کامپیوتر نوع انباره‌ای با دستورات یک آدرسه

د) با استفاده از کامپیوتر با سازمان پشته و دستورات صفر آدرسه

۸-۱۳ واحد حافظه یک کامپیوتر 256k کلمه 32 بیتی دارد. کامپیوتر دارای قالب دستورات چهار میدانی است: میدان کد عملیات، میدان روش آدرس دهی برای هفت روش موجود، میدان آدرس ثبات برای انتخاب یکی از 60 ثبات پردازشگر ، و آدرس حافظه. قالب دستور و تعداد بیت‌ها در هر میدان را اگر دستور در یک کلمه حافظه باشد معین کنید.

۸-۱۴ یک دستور دو کلمه‌ای در حافظه و در آدرسی که با W مشخص شده ذخیره شده است. میدان آدرس دستور (ذخیره شده در W+1) با Y معین شده است. عملوند بکار رفته در هنگام اجرای دستور در آدرس Z می‌باشد. یک ثبات شاخص دارای مقدار X است. نشان دهید که چگونه Z از سایر آدرس‌ها محاسبه می‌شود اگر که روش آدرس دهی دستور برابر زیر باشد.

الف) مستقیم ب) غیرمستقیم

ج) نسبی د) شاخص دار

۸-۱۷ یک دستور انشعاب از نوع نسبی در آدرس دهدهی 750 از یک حافظه ذخیره شده است. انشعاب به آدرس 500 صورت گرفته است.

الف) مقدار میدان آدرس نسبی دستور (به اعشاری) چقدر است.

ب) مقدار میدان آدرس نسبی را به دودویی در 12 بیت نشان دهید (چرا باید عدد بفرم مکمل 2 باشد).

ج) مقدار دودویی در PC را پس از فاز برداشت (واکشی) بدست آورید و مقدار 500 را محاسبه کنید. سپس نشان دهید که مقدار دودویی در PC بعلاوه آدرس نسبی محاسبه شده در قسمت (ب) برابر عدد دودویی 500 است.

۸-۱۶ واحد کنترل وقتی که یک دستور با آدرس غیرمستقیم را برداشت و اجرا می‌کند چند بار به

1- Read Counter 2- Available

www.m-molaei.mihanblog.com

حافظه مراجعه می‌نماید اگر: (الف) دستور از نوع محاسباتی بوده و یک عملوند را از حافظه لازم داشته باشد. (ب) دستور از نوع انشعاب باشد.

۸-۱۷ میدان آدرس یک دستور با آدرس شاخص دار چه باشد تا مشابه یک دستور غیرمستقیم ثباتی گردد.

۸-۱۸ یک دستور در مکان 300 با میدانی در مکان 301 ذخیره شده است. میدان آدرس 400 است. یک ثبات پردازشگر R1 نیز حاوی عدد 200 است. آدرس موثر را اگر روش آدرس دهی دستور (الف) مستقیم؛ (ب) بلافصل (ج) نسبی؛ (د) غیرمستقیم ثباتی؛ (هـ) شاخص دار با R1 بعنوان ثبات شاخص باشد بدست آورید.

۸-۱۹ با فرض داشتن یک کامپیوتر 8 بیتی، یک جمع با دقت مضاعف برای اعداد بدون علامت 32 بیتی زیر با استفاده از دستور جمع با رقم نقلی را انجام دهید. هر بایت بصورت عدد دو رقمی مبنای 16 می‌باشد.

(6E C3 56 78) + (13 55 6B 8F)

۸-۲۰ برای دو رشته اعداد دودویی 10011100 و 10101010 اعمال AND، OR و XOR را انجام دهید.

۸-۲۱ عدد 16 بیتی 1001101011001101 مفروض است. چه عملی باید انجام داد تا:

الف) هشت بیت اول 0 شود

ب) هشت بیت آخر 1 شود

ج) هشت بیت وسط مکمل شود

۸-۲۲ یک ثبات 8 بیتی دارای مقدار 01111011 است و بیت نقلی نیز 1 است. هشت عمل شیفت موجود در جدول ۹-۸ را روی آنها پیاده کنید. هر بار مقدار اولیه، عدد فوق باشد.

۸-۲۳ اعداد علامت دار زیر را به دودویی بصورت 8 بیت نمایش دهید، 83-، 83+، 63-، 63+

الف- جمع (63+) + (83-) را به دودویی انجام و نتیجه را تفسیر کنید.

ب- تفریق (83+) - (68-) را به دودویی انجام و نشان دهید که سرریز رخ می‌دهد.

ج- عدد دودویی 68- را یکبار به راست شیفت دهید و مقدار شیفت داده شده را به دهدهی بدست آورید.

د - عدد دودویی 83- را یکبار به چپ شیفت دهید و ببینید آیا سرریز وجود دارد یا نه؟

۸-۲۴ نشان دهید مداری که خروجی 0 را در شکل ۸-۸ چک می‌کند یک گیت NOR است.

۸-۲۵ یک کامپیوتر 8 بیت دارای یک ثبات R است. مقادیر بیت‌های وضعیت C , S و Z و V (شکل ۸-۸) را پس از اجرای هر یک از دستورات زیر معین کنید. مقدار اولیه R در هر مورد 72 در مبنای شانزده است. اعداد زیر نیز در مبنای شانزده هستند.

الف) عملوند بلافصل C6 را با R جمع کنید.

ب) عملوند بلافصل 1E را با R جمع نمائید.

www.m-molaei.mihanblog.com

ج) عملوند بلافصل 9A را از R کم کنید.
د) R را با R، XOR نمائید.

۸-۲۶ دو عدد بدون علامت توسط رابطه A − B باهم مقایسه شده‌اند. بیت نقلی بعنوان بیت قرض پس از مقایسه در بیشتر کامپیوترهای تجاری در نظر گرفته می‌شود، بطوری که اگر A<B باشد C=1 است. نشان دهید که نسبت اندازه A نسبت به B از وضعیت C و Z طبق جدول مربوط به این مسئله و (جدول ۱۱-۸) قابل استنتاج است.

جدول مسئله ۸-۲۶

رابطه	حالت بیت‌های وضعیت
$A > B$	$C = 0$ and $Z = 0$
$A \geq B$	$C = 0$
$A < B$	$C = 1$
$A \leq B$	$C = 1$ or $Z = 1$
$A = B$	$Z = 1$
$A \neq B$	$Z = 0$

۸-۲۷ دو عدد علامت دار بشکل مکمل 2 با هم طبق رابطه A−B مقایسه شده‌اند. با توجه به نتیجه مقایسه بیت‌های وضعیت S و Z و V، 0 یا 1 خواهند شد. (دقت کنید که اگر سرریز رخ دهد تغییر علامتی وجود خواهد داشت). نشان دهید که اندازه نسبی A نسبت به B با توجه به بیت‌های وضعیت درجدول مربوط به این مسئله (وجدول ۱۱-۸) قابل استنتاج است.

جدول مسئله ۸-۲۷

رابطه	حالت بیت‌های وضعیت
$A > B$	$(S \oplus V) = 0$ and $Z = 0$
$A \geq B$	$(S \oplus V) = 0$
$A < B$	$(S \oplus V) = 1$
$A \leq B$	$(S \oplus V) = 1$ or $Z = 1$
$A = B$	$Z = 1$
$A \neq B$	$Z = 0$

۸-۲۸ قرار است یک سیستم دیجیتال با چهار ورودی C و S و Z و V با 10 خروجی طراحی شود، که هر یک مربوط به یک شرط انشعاب در مسئله ۸-۲۶ و ۸-۲۷ است. (حالات مساوی و نامساوی در هر دو جدول یکی است). دیاگرام منطقی مدار با استفاده از دو گیت OR، یک XOR و پنج معکوس کننده را رسم کنید.

www.m-molaei.mihanblog.com

۸-۲۹ دو عدد 8 بیتی A=01000001 و B=10000100 مفروضند.

الف- معادل دهدهی هر عدد را با فرض اینکه (۱) آنها بدون علامت هستند و (۲) آنها علامت دارند بدست آورید.

ب - دوعدد دودویی را جمع کنید و نتیجه را تفسیر کنید با این فرض که (۱) آنها بدون علامتند (۲) آنها علامت دارند.

ج- مقادیر بیت‌های C و Z و S و V را پس از جمع مشخص کنید.

د- دستورات انشعابی شرطی که شرط آنها برقرار است را از جدول ۱۱-۸ لیست کنید.

۸-۳۰ برنامه‌ای در یک کامپیوتر دو عدد بدون علامت A و B را با انجام عمل A−B و تصحیح بیت‌های وضعیت مقایسه می‌کند. اگر A=01000001 و B=10000100 باشد،

الف- اختلاف را محاسبه و نتیجه دودویی را تفسیر کنید.

ب - مقادیر بیت‌های وضعیت C (قرض) و Z را معین کنید.

ج- دستورات انشعاب شرطی را از جدول ۱۱-۸ که اتفاق می‌افتند[1] لیست کنید

۸-۳۱ برنامه‌ای در یک کامپیوتر دوعدد علامت دار A و B را با انجام عمل A−B و تصحیح بیت‌های وضعیت مقایسه می‌کند. اگر A=01000001 و B = 10000100 باشند،

الف- اختلاف را محاسبه و نتیجه دودویی را تفسیر کنید

ب - مقادیر بیت‌های S و Z و V را معین کنید.

ج- دستورات انشعاب شرطی را از جدول ۱۱-۸ که اتفاق می‌افتند لیست کنید

۸-۳۲ محتویات بالاترین مکان حافظه یک پشته 5320 است. محتوای اشاره‌گر پشته SP نیز 3560 می‌باشد. یک دستور فراخوانی دو کلمه‌ای در آدرس 1120 حافظه قرار دارد و در آدرس 1121 هم میدان آدرس آن یعنی 6720 ذخیره شده است. محتوای PC، SP و بالاترین مکان پشته چیست؟

الف- قبل از برداشت دستور فراخوانی از حافظه

ب- پس از اجرای دستور فراخوانی

ج- پس از بازگشت از زیرروال

۸-۳۳ اختلافات عمده بین دستور انشعاب، فراخوانی و وقفه برنامه چیست؟

۸-۳۴ پنج مثال از وقفه خارجی و پنج مثال از وقفه داخلی را ارائه نمائید. فرق بین وقفه نرم افزاری و فراخوانی چیست؟

۸-۳۵ کامپیوتری با انتقال PC و PSW به یک وقفه پاسخ می‌دهد. سپس PSW جدیدی را از مکان IAD که توسط آدرس وقفه مشخص می‌شود می‌خواند. اولین آدرس برنامه سرویس وقفه از IAD + 1 خوانده می‌شود.

الف- رشته عملیات جزیی را برای سیکل وقفه لیست می‌کند.

1- True Condition

www.m-molaei.mihanblog.com

ب - رشته عملیات را برای بازگشت از زیرروال وقفه لیست کنید.

۸-۳۶ مثالهایی از کامپیوترهای دارای قالب دستورات متغیر عبارتند از IBM 370 و VAX11 و Intel 386. قالب دستورات یکی از آنها را با دستورات با طول ثابت RISCI مقایسه کنید.

۸-۳۷ سه کامپیوتر از دریچه‌های ثبات زیر استفاده می‌کنند. سایز دریچه‌ها و تعداد کل ثبات در هر ثبات چقدر است؟

	کامپیوتر ۱	کامپیوتر ۲	کامپیوتر ۳
ثبات‌های عام	10	8	16
ثبات‌های محلی	10	8	16
ثبات‌های مشترک	6	8	16
تعداد دریچه‌ها	8	4	16

۸-۳۸ مثالی از یک دستور کامپیوتر RISCI که اعمال زیر را انجام دهید ارائه کنید.

الف - یک ثبات را کاهش دهد.

ب - یک ثبات را مکمل کند.

ج- علامت محتوای ثبات را معکوس می‌کند

د- یک ثبات را 0 کند.

هـ- یک عدد علامت‌دار را به 4 تقسیم کند.

و- هیچ کاری انجام ندهد.

۸-۳۹ دستوری از RISCI را به زبان اسمبلی بنویسید که سبب پرش به آدرس 3200 گردد بشرطی که بیت وضیعت Z=1 باشد.

الف- با استفاده از روش بلافصل

ب - با استفاده از روش نسبی (PC = 3400 فرض شود)

www.m-molaei.mihanblog.com

۹ پردازش خط لوله‌ای و برداری

۹-۱ پردازش موازی
۹-۲ خط لوله
۹-۳ خط لوله حسابی
۹-۴ خط لوله دستورالعمل
۹-۵ خط لوله RISC
۹-۶ پردازش برداری
۹-۷ پردازشگر آرایه

۹-۱ پردازش موازی

پردازش موازی به معنی بکارگیری تکنیک‌های متنوعی در پردازش همزمان داده‌ها است که به منظور افزایش سرعت محاسبات سیستم‌های کامپیوتری مورد استفاده قرار گرفته‌اند. یک سیستم پردازش موازی به جای پردازش متوالی دستورات، قادر است پردازش همزمان داده‌ها را برای رسیدن به سرعت پردازش بیشتر انجام دهد. مثلاً، ضمن اجرای دستوری در ALU ، دستور بعدی قابل خواندن از حافظه است. سیستم ممکن است دارای دو یا چند ALU باشد و لذا قادر خواهد بود دو یا چند دستور را بطور همزمان اجرا نماید. بعلاوه سیستم ممکن است دو یا چند پردازنده داشته باشد که همزمان با هم عمل نمایند. در هر صورت همانطور که اشاره شد هدف از پردازش موازی بالا بردن سرعت پردازش کامپیوتر و افزایش دفعات پردازش در طول بازه معینی از زمان است. با بکارگیری تکنیک پردازش موازی حجم سخت افزاری افزایش می‌یابد و همراه با آن قیمت سیستم نیز بالا می‌رود. با این وجود توسعه تکنولوژی، بهای سخت‌افزاری را تا حدی پائین آورده است که در پردازش موازی کاملاً محسوس است.

پردازش موازی را می‌توان از زوایای مختلفی بررسی کرد. ما در پائین ترین سطح، پردازش موازی و سری را از نظر ثبات‌های بکاررفته بررسی می‌کنیم. ثبات‌های شیفت‌دهنده بطور سری و به مقدار یک بیت در هر بار عمل مربوط به خود را انجام می‌دهند، در حالیکه ثبات‌ها با بارشدن موازی در هر لحظه قادرند روی تمام بیت‌های کلمه عمل کنند. در سطح بالاتر، پردازش موازی دارای واحدهای عملیاتی[1]

1- Functional unit

www.m-molaei.mihanblog.com

چندگانه است که اعمال یکسان یا متفاوتی را بطور همزمان انجام می‌دهند. در این حال پردازش موازی با توزیع داده‌ها در میان این واحدها صورت می‌گیرد. مثلاً واحد حساب، منطق وشیفت قابل تفکیک به سه واحد بوده و عملوندها تحت نظر واحد کنترل به هر واحد رانده می‌شوند.

شکل ۱-۹ یک راه تفکیک واحد اجرایی به هشت واحد تابعی (عملیاتی) که بطور موازی با یکدیگر کار می‌کنند را نشان می‌دهد. عملوند در ثبات‌ها بسته به دستورالعمل به یکی از واحدها تحویل می‌گردد. عملی که در هر واحد انجام می‌شود در داخل چهارگوشه‌های دیاگرام مشخص شده‌اند. جمع کننده و ضرب کننده عدد صحیح روی اعداد صحیح عمل می‌کنند. اعمال ممیز شناور بین سه مدار که موازی با هم عمل می‌کنند تقسیم شده‌اند. اعمال منطقی، شیفت و افزایش در روی داده‌های مختلف بطور

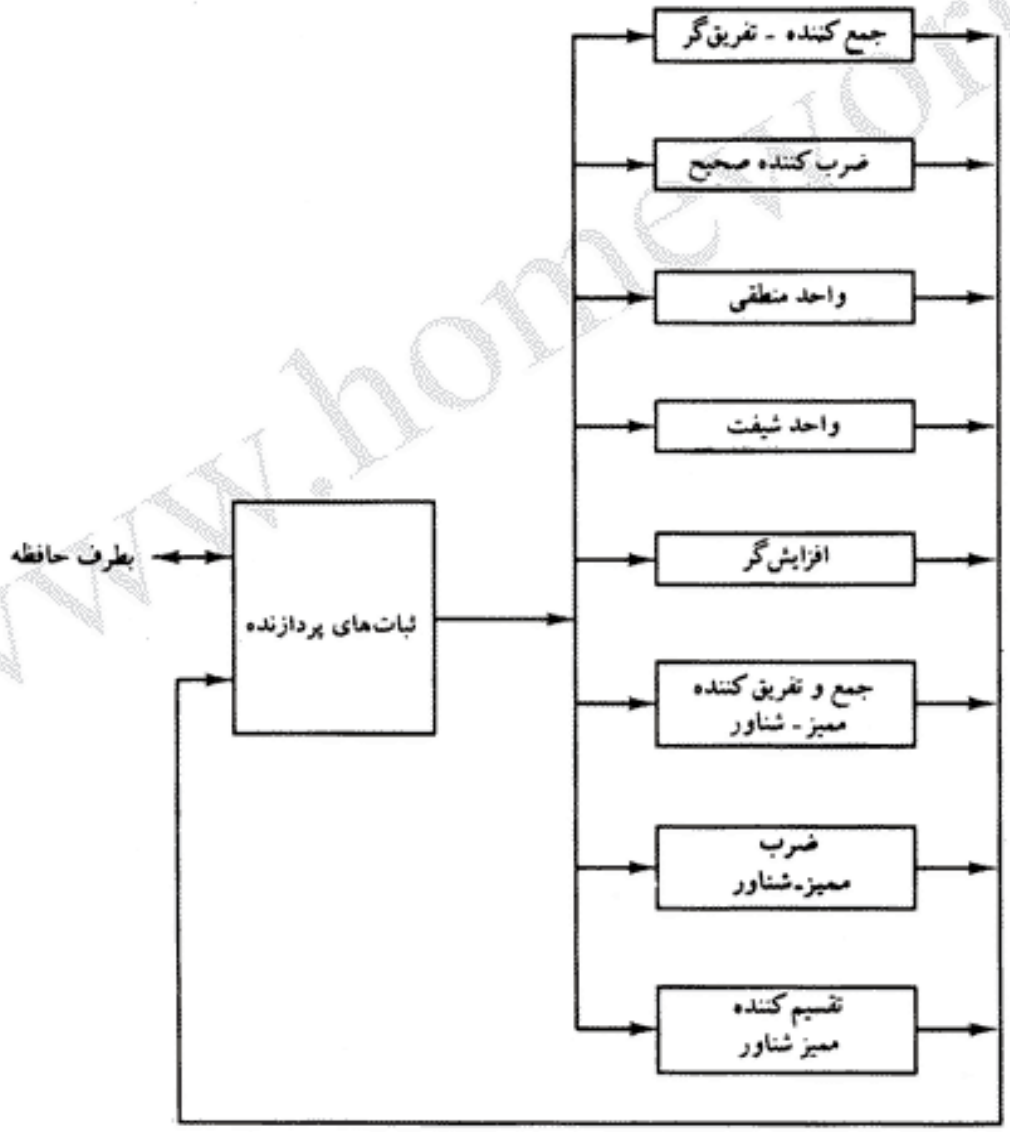

شکل ۱-۹ پردازنده با واحدهای عملیاتی چندگانه

www.m-molaei.mihanblog.com

همزمان عمل می‌نمایند. کلیه واحدها از یکدیگر مستقل بوده و لذا یک عدد، شیفت و دیگری افزایش داده می‌شود. سازمان چند تابعی معمولاً به یک واحد کنترل پیچیده نیاز دارد تا کلیه فعالیت‌ها را در میان قسمت‌های مختلف هماهنگ نماید.

روش‌های مختلف برای طبقه‌بندی پردازش موازی وجود دارد. می‌توان از دیدگاه سازمان داخلی یا از نظر اتصالات درونی بین پردازنده‌ها و یا از نظر جریان اطلاعات درون سیستم آنها را طبقه‌بندی کرد. یکی از دسته‌بندی‌ها توسط M. y. Flynn پیشنهاد گردید که طی آن سازمان یک کامپیوتر را با توجه به تعداد دستورات و داده‌های دستکاری شده در یک زمان مورد بررسی قرار می‌دهد. روال معمول یک کامپیوتر برداشت[1] دستورات از حافظه و اجرای آن‌ها در پردازنده است. دستورات خوانده شده متوالی از حافظه رشته دستورات[2] را تشکیل می‌دهند. داده‌هایی نیز که رشته اعمال روی آنها انجام می‌شود رشته داده‌ها را تشکیل می‌دهند. پردازش موازی ممکن است روی رشته دستورات یا روی رشته داده‌ها یا هر دو باشد. دسته‌بندی Flynn کامپیوتر را به چهار گروه مهم مطابق زیر تقسیم می‌کند:

رشته تک دستوری، رشته تک داده‌ای[3] (SISD)
رشته تک دستوری، رشته چند داده‌ای[4] (SIMD)
رشته چند دستوری، رشته تک داده‌ای[5] (MISD)
رشته چند دستوری، رشته چند داده‌ای[6] (MIMD)

منظور از SISD سازمانی از یک کامپیوتر است که در آن یک واحد کنترل، یک واحد پردازنده و یک واحد حافظه وجود دارد. دستورات بترتیب اجرا می‌شوند و سیستم ممکن است توانایی پردازش موازی داخلی داشته و یا نداشته باشد. در این حالت پردازش موازی می‌تواند توسط واحدهای چندتابعی یا پردازش خط لوله صورت گیرد.

SIMD سازمانی را نشان می‌دهد که دارای چند واحد پردازش تحت یک واحد کنترل مشترک است. همه پردازنده‌ها دستورالعمل واحدی را توسط واحد کنترل دریافت می‌کنند ولی روی داده‌های مختلفی عمل می‌نمایند. واحد مشترک حافظه باید از چند ماژول[7] (بخش) تشکیل شده باشد تا در یک زمان بتواند با تمام پردازنده‌ها ارتباط برقرار کند. MISD فقط از نظر تئوری حائز اهمیت است چون عملاً هیچ سیستمی با چنین سازمانی ساخته نشده است. سازمان MIMD به کامپیوترهایی اختصاص دارد که توان پردازش چندین برنامه را در یک زمان دارند. اغلب سیستم‌های چند پردازنده‌ای و سیستم‌های چند

1- Fetch
2- Instruction Stream
3- Single Instruction Stream Single Data Stream
4- Single Instruction Stream Multiple Data Stream
5-Multiple Instruction Stream Single Data Stream
6-Multiple Instruction Stream Multiple Data Stream
7- Module

www.m-molaei.mihanblog.com

کامپیوتری در این دسته طبقه‌بندی می‌شوند.

دسته‌بندی Flynn بستگی به اختلافات بین عمل واحد کنترل و واحد پردازش داده دارد. این دسته‌بندی بیشتر به مشخصات رفتاری سیستم کامپیوتر می‌پردازد تا به اتصالات درونی آن. یک نوع پردازش موازی که منطبق بر تقسیم‌بندی Flynn نیست روش خط لوله[1] است. دو نمونه موجود از این طبقه‌بندی یکی پردازنده‌های آرایه‌ای[2] SIMD بحث شده در بخش ۷-۹ و دیگری چند پردازنده MIMD ارائه شده در فصل ۱۳ است.

در این فصل ما پردازش موازی را تحت عنوان‌های اصلی زیر بررسی خواهیم کرد:

۱- پردازش خط لوله

۲- پردازش برداری

۳- پردازنده‌های آرایه‌ای

پردازش خط لوله یک تکنیک پیاده‌سازی است که در آن جزء (زیر) اعمال[3] محاسبه‌ها یا فازهای سیکل دستورالعمل بطور هم پوش[4] (همزمان) اجرا می‌شوند. پردازش برداری درباره محاسبات بردارها و ماتریس‌های بزرگ است. پردازنده‌های آرایه‌ای هم بر روی آرایه‌های بزرگی از داده‌ها عمل می‌نمایند.

۹-۲ خط لوله

خط لوله تکنیکی است که یک پردازش سری را به عملیات جزیی تفکیک می‌نماید و هر عمل جزیی در مقطع خاصی همزمان با سایر مقاطع اجرا می‌گردد. خط لوله را می‌توان بعنوان مجموعه‌ای از قطعه پردازش کننده‌هایی تصور کرد که در آنها اطلاعات دودویی جریان دارد. هر قطعه بخشی از پردازش را که به آن دیکته شده انجام می‌دهد. نتیجه حاصل از محاسبات در هر قطعه به قطعه بعدی در خط لوله منتقل می‌گردد. کلمه " خط لوله" بر جریانی از اطلاعات در سیستم، مشابه با خط تولید در کارخانجات اتلاق می‌شود. از مشخصه‌های خط لوله این است که چندین محاسبه در یک زمان در قطعات مختلف در حال پیشروی است. هم‌پوشی یا باصطلاح همزمانی اجرا بدین ترتیب تحقق می‌یابد که به هر قطعه در خط لوله ثباتی تعلق می‌گیرد. این ثباتها نوعی جداسازی را در هر قطعه ایجاد می‌نمایند بطوری که هر قطعه می‌تواند روی داده‌های جداگانه‌ای بصورت همزمان عمل نماید.

شاید ساده ترین راه در شناخت یک ساختار خط لوله این باشد که تصور کنیم هر قطعه از یک ثبات ورودی و بدنبال آن یک مدار ترکیبی ساخته شده است. ثبات داده را نگهمیدارد و مدار ترکیبی جزءعملی را در ارتباط با قطعه انجام می‌دهد. خروجی مدار ترکیبی در یک قطعه مفروض به ثبات ورودی قطعه دیگر تحویل می‌گردد. به تمام ثبات‌ها پالس ساعتی اعمال می‌شود تا زمان کافی برای

1- Pipeline 2- Array Processors 3- Suboperation
4- overlap

www.m-molaei.mihanblog.com

فعالیت تمام قطعات تأمین گردد.

سازمان خط لوله توسط مثال ساده‌ای بیان می‌گردد. فرض کنید که می‌خواهیم یک عمل ترکیبی ضرب و جمع را با رشته‌ای از اعداد انجام دهیم.

$$A_i * B_i + C_i \qquad \text{for } i = 1, 2, 3, \ldots, 7$$

هر جزء (زیر) عمل در یک قطعه از خط لوله رخ می‌دهد. هر قطعه دارای یک یا دو ثبات و یک مدار ترکیبی طبق شکل ۲-۹ است. R_1 تا R_5 ثبات‌هایی هستند که داده‌های جدید را با هر پالس ساعت دریافت می‌کنند. ضرب کننده و جمع کننده مدارات ترکیبی هستند. زیر عملی که در هر قطعه از خط لوله اجرا می‌شود مطابق زیر است:

دریافت A_i و B_i	$R1 \leftarrow A_i$ و $R2 \leftarrow B_i$
ضرب و دریافت C_i	$R3 \leftarrow R1 * R2$ و $R4 \leftarrow C_i$
جمع C_i با حاصلضرب	$R5 \leftarrow R3 + R4$

پنج ثبات بازاء هر پالس با داده‌های جدیدی بار می‌شوند. اثر هر پالس در جدول ۱-۹ دیده می‌شود. اولین پالس ساعت A1 و B1 را به داخل R1 و R2 انتقال می‌دهند. پالس ساعت دوم حاصلضرب R1 در R2 را به R3 و C_i را به R4 منتقل می‌کند. همان پالس ساعت A2 و B2 را به R1 و R2 انتقال می‌دهد. سومین

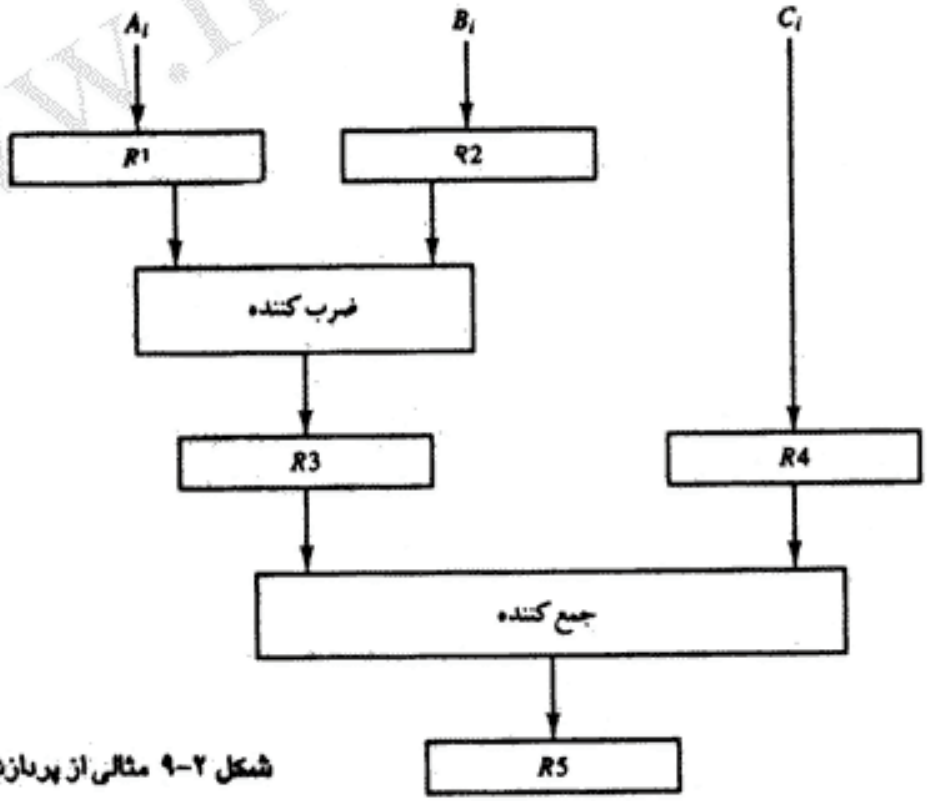

شکل ۲-۹ مثالی از پردازش لوله‌ای

www.m-molaei.mihanblog.com

جدول ۱-۹ محتویات ثبات در مثال خط لوله

شماره پالس ساعت	قطعه 1		قطعه 2		قطعه 3
	R1	R2	R3	R4	R5
1	A_1	B_1	—	—	—
2	A_2	B_2	$A_1 * B_1$	C_1	—
3	A_3	B_3	$A_2 * B_2$	C_2	$A_1 * B_1 + C_1$
4	A_4	B_4	$A_3 * B_3$	C_3	$A_2 * B_2 + C_2$
5	A_5	B_5	$A_4 * B_4$	C_4	$A_3 * B_3 + C_3$
6	A_6	B_6	$A_5 * B_5$	C_5	$A_4 * B_4 + C_4$
7	A_7	B_7	$A_6 * B_6$	C_6	$A_5 * B_5 + C_5$
8	—	—	$A_7 * B_7$	C_7	$A_6 * B_6 + C_6$
9	—	—	—	—	$A_7 * B_7 + C_7$

پالس ساعت بطور همزمان بر روی هر سه قطعه عمل می‌کند. بدین ترتیب که A3 و B3 را در R1 و R2 می‌گذارد، حاصلضرب R2 و R1 را به R3 منتقل و C2 را در R4 و بعلاوه حاصل‌جمع R3 و R4 را در R5 قرار می‌دهد. بنابراین برای پرکردن خط و دریافت اولین خروجی از R5، سه پالس ساعت زمان لازم است. از این پس یک خروجی جدید تولید و داده را یک قدم به پائین خط لوله می‌راند. این اعمال مادامی که داده‌های ورودی جدید بداخل سیستم جریان داشته باشند ادامه دارد. وقتی دیگر داده‌ای وجود نداشت، اعمال پالس باید تا خروج آخرین خروجی از خط لوله ادامه یابد.

بررسی‌های کلی

هر عملی که بتواند به رشته‌ای از جزءعمل‌ها با پیچیدگی یکسانی تجزیه شود می‌تواند توسط پردازنده خط لوله‌ای پیاده‌سازی شود. این تکنیک برای آن دسته از کاربردها مفید است که نیاز به تکرار عملیات یکسانی بر روی مجموعه‌ای از داده‌های مختلف دارند. ساختار عمومی یک خط لوله چهار قطعه‌ای در شکل ۳-۹ نشان داده شده است. عملوندها از تمام قطعه‌ها با ترتیب ثابتی عبور می‌کنند. هر قطعه از یک مدار ترکیبی S_i تشکیل شده که جزءعمل خاصی را روی جریان داده درون لوله انجام می‌دهد.

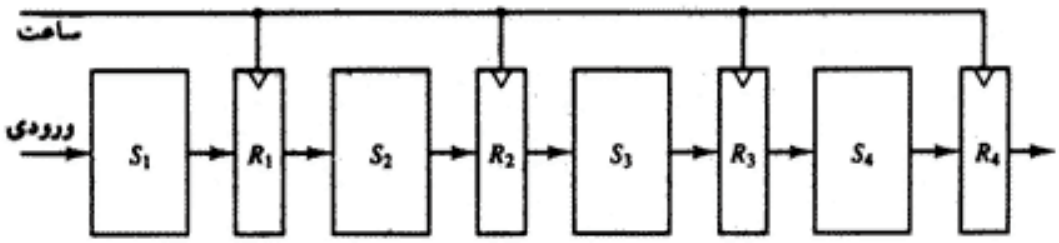

شکل ۳-۹ مثالی از پردازش لوله‌ای

www.m-molaei.mihanblog.com

قطعات توسط ثبات‌های R_i که نتایج میانی قطعات را نگه‌میدارند از هم جدا شده‌اند. اطلاعات بین قطعات توسط پالس ساعت مشترکی که به تمام ثبات‌ها بطور همزمان اعمال می‌شود جریان می‌یابد. ما یک تکلیف[1] را به عنوان کل یک عمل که با طی شدن تمامی قطعات خط لوله انجام می‌شود تعریف می‌کنیم.

رفتار خط لوله را می‌توان توسط یک نمودار فاصله- زمان[2] تشریح کرد. این نمودار استفاده از قطعه را بصورت تابعی از زمان نشان می‌دهد. نمودار فاصله- زمان یک خط لوله چهارقطعه‌ای در شکل ۴-۹ دیده می‌شود. محور افقی نمودار زمان را برحسب پالس‌های ساعت و محور عمودی شماره قطعه را در آن نشان می‌دهد. نمودار، شش تکلیف T_1 الی T_6 را نشان می‌دهد که در چهار قطعه اجرا شده است.

در ابتدا تکلیف T_1 توسط قطعه 1 انجام می‌شود. پس از پالس ساعت اول، قطعه 2 مشغول اجرای T_1 است، و در همان زمان قطعه 1، T_2 را انجام می‌دهد. به همین ترتیب، تکلیف T_1 پس از چهار پالس ساعت تکمیل شده است. از این پس، خط لوله در هر پالس یک تکلیف را کامل می‌کند. تعداد قطعات در سیستم اهمیتی ندارد، به محض اینکه خط لوله پرشود در هر پالس ساعت یک خروجی بدست خواهد آمد.

حال خط لوله‌ای متشکل از k قطعه را در نظر بگیرید که در آن پالس ساعت t_p برای انجام n تکلیف بکار رفته است. اولین تکلیف T_1 زمانی برابر با kt_p را نیاز دارد تا پایان یابد زیرا در لوله تعداد k قطعه وجود دارد. $(n-1)$ تکلیف باقیمانده در لوله با سرعت یک تکلیف در هر پالس ساعت خارج می‌شوند و پس از زمانی برابر با $(n-1)t_p$ کلیه تکلیف ها پایان می‌یابند. بنابراین برای تکمیل n تکلیف با k قطعه در لوله، $k+(n-1)$ پالس ساعت لازم است. بعنوان مثال دیاگرام ۴-۹ چهار قطعه و شش تکلیف را نشان می‌دهد. می‌بینید که زمان لازم برای تکمیل تمام عملیات $9 = (6-1) + 4$ پالس ساعت است.

حال یک واحد غیر خط لوله را در نظر بگیرید که همان اعمال را انجام دهد. اگر زمان تکلیف، t_n باشد زمان کل لازم برای n تکلیف برابر nt_n خواهد بود. افزایش سرعت پردازش خط لوله نسبت به یک پردازش غیرخط لوله‌ای با رابطه زیر تعریف می‌شود.

$$S = \frac{nt_n}{(K + n - 1)\, t_p}$$

قطعه:	1	2	3	4	5	6	7	8	9	چرخه‌های ساعت
1	T_1	T_2	T_3	T_4	T_5	T_6				
2		T_1	T_2	T_3	T_4	T_5	T_6			
3			T_1	T_2	T_3	T_4	T_5	T_6		
4				T_1	T_2	T_3	T_4	T_5	T_6	

شکل ۴-۹ دیاگرام فاصله - زمان برای خط لوله

1- Task
2- Space – Time diagram

www.m-molaei.mihanblog.com

هرچه تعداد تکلیف ها اضافه شوند، n از $k - 1$ بیشتر می‌شود و $k + n - 1$ بسمت n میل می‌کند. تحت این شرط، رابطه فوق برابر است با

$$S = \frac{t_n}{t_p}$$

اگر فرض کنیم که زمان لازم برای غیرخط لوله همان زمان در خط لوله باشد داریم $t_n = kt_p$. لذا رابطه نسبت سرعت برابر خواهد بود با:

$$S = \frac{kt_p}{t_p} = k$$

رابطه فوق نشان می‌دهد که حداکثر نسبت سرعت تئوری در خط لوله می‌تواند k باشد که در آن k تعداد قطعه در خط لوله است.

برای درک بهتر نسبت افزایش سرعت مثال عددی زیر را در نظر بگیرید. فرض کنید زمان پردازش در هر قطعه t_p=20ns باشد. اگر خط لوله دارای k=4 قطعه باشد و کلاً 100 تکلیف پردازش گردد، سیستم خط لوله زمانی برابر $(k + n - 1)\, t_p = (4 + 99)\times 20 = 2060ns$ برای تکمیل پردازش نیاز دارد. با این فرض‌که $t_n = kt_p = 4\times 20 = 80ns$ باشد یک سیستم غیرخط لوله‌ای زمانی برابر با $nkt_p = 100\times 80 = 8000ns$ برای تکمیل 100 تکلیف نیاز خواهد داشت.نسبت سرعت برابرست با 8000 / 2060=3.88 . با افزایش تعداد تکلیف ها، افزایش سرعت بسمت 4 میل می‌کند که با تعداد قطعات در خط لوله برابرست. اگر $t_p = 60ns$ در نظر گرفته شود، نسبت افزایش سرعت 3 = 20 / 60 خواهد شد.

برای تأکید بر مزیت سرعت تئوری یک پردازش خط لوله توسط یک واحد چند تابعی، لازم است که k واحد مشابه را ساخت تا به موازات عمل کنند. بدین ترتیب که می‌توان انتظار داشت تا k قطعه خط لوله، همانند k مدار همسان غیر خط لوله‌ای تحت شرایط عملکرد یکسان کار کنند. این مطلب در شکل ۹-۵ نشان داده شده است که در آن چهار مدار یکسان به موازات بسته شده‌اند. هر مدار P معادل با یک مدار خط لوله کار می‌کند. در عوض دریافت داده‌های متوالی، همچون مدار خط لوله، مدارات

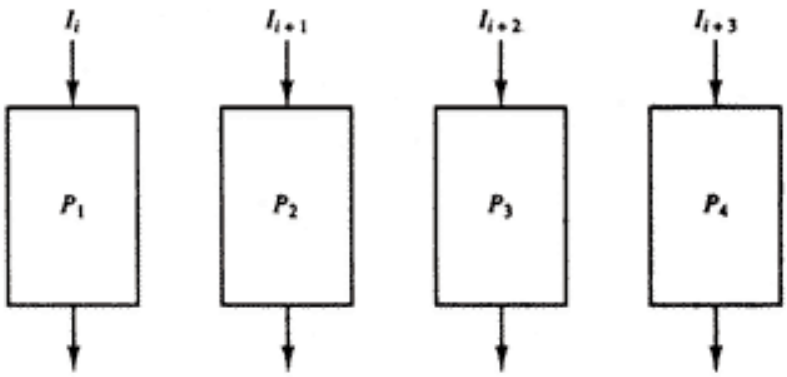

شکل ۹-۵ واحدهای چند تابعی بصورت موازی

www.m-molaei.mihanblog.com

موازی چهار داده ورودی همزمان را دریافت می‌کنند و چهار کار را در یک زمان انجام می‌دهند. از نظر سرعت این عملکرد معادل با عملکرد یک خط لوله چهار قطعه‌ای است. توجه داشته باشید چهار مدار شکل ۵-۹ یک سازمان SIMD را تشکیل می‌دهند چون دستورات یکسانی برای عمل روی داده‌های مختلف بطور موازی عمل می‌کنند.

دلایل متعددی برای علت عمل نکردن خط لوله در وضعیت حداکثر سرعت تئوری‌اش وجود دارد. قطعات مختلف ممکن است دارای زمان‌های اجرای مختلفی باشند. سیکل ساعت باید با تأخیر زمانی قطعه‌ای که حداکثر تأخیر در انتشار را دارد برابر باشد. در نتیجه سایر قطعات مجبورند وقت خود را تا پالس ساعت بعدی بیهوده تلف کنند. بعلاوه صحیح نیست تصور کنیم که خط لوله دارای زمان تأخیر مشابه با مدار غیر خط لوله است. بسیاری از ثبات‌های واسطه در مدار تک واحدی که مداری ترکیبی است لازم نیستند. با این وجود تکنیک خط لوله امکان پردازش سریعتری را در مقایسه با یک پردازش سری فراهم می‌آورد، حتی اگر سرعت ماکزیمم تئوری هرگز بدست نیاید.

در طراحی کامپیوتر دو زمینه برای کاربرد خط لوله وجود دارد. خط لوله حسابی اعمال حسابی را بصورت جزء عمل‌ها[1] برای اجرا در قطعات خط لوله تقسیم می‌کند. خط لوله دستورالعمل روی رشته‌ای از دستورات عمل می‌کند و ضمن آن فازهای برداشت، دیکد و اجرای سیکل دستورالعمل را تواماً اجرا می‌نمایند. دو نوع خط لوله فوق در زیر توضیح داده شده‌اند:

۹-۳ خط لوله حسابی

خط لوله حسابی معمولاً در کامپیوترهای بسیار سریع یافت می‌شوند و برای پیاده‌سازی اعمال ممیز شناور، ضرب اعداد با ممیز ثابت و سایر محاسباتی از این قبیل که در مسائل علمی یافت می‌شوند بکار می‌روند. یک ضرب کننده خط لوله‌ای در اصل یک ضرب‌کننده آرایه‌ای مانند شکل ۱۰-۱۰ می‌باشد که در آن جمع کننده‌های خاصی برای کاهش زمان تأخیر انتشار در محاسبه حاصلضرب‌های جزیی طراحی شده‌اند. اعمال ممیز شناور بسادگی به جزءعمل‌ها طبق آنچه در بخش ۵-۱۰ آمد تفکیک می‌گردد. در این جا مثالی از یک خط لوله برای جمع و تفریق شناور را نشان می‌دهیم.

ورودی‌های خط لوله جمع‌کننده ممیز شناور دو عدد دودویی ممیز شناور نرمالیزه هستند

$$X = A \times 2^a$$
$$Y = B \times 2^b$$

A و B دو عدد کوچکتر از یک هستند که مانتیس‌ها را تشکیل می‌دهند و a و b نماهای آنها می‌باشند. جمع و تفریق ممیز شناور را می‌توان در چهار قطعه انجام داد، شکل ۶-۹. ثبات‌هایی که با R مشخص شده‌اند بین قطعات قرار گرفته‌اند تا نتایج میانی را ذخیره کنند. جزء عمل‌های اجرا شده در

1- Suboperation

www.m-molaei.mihanblog.com

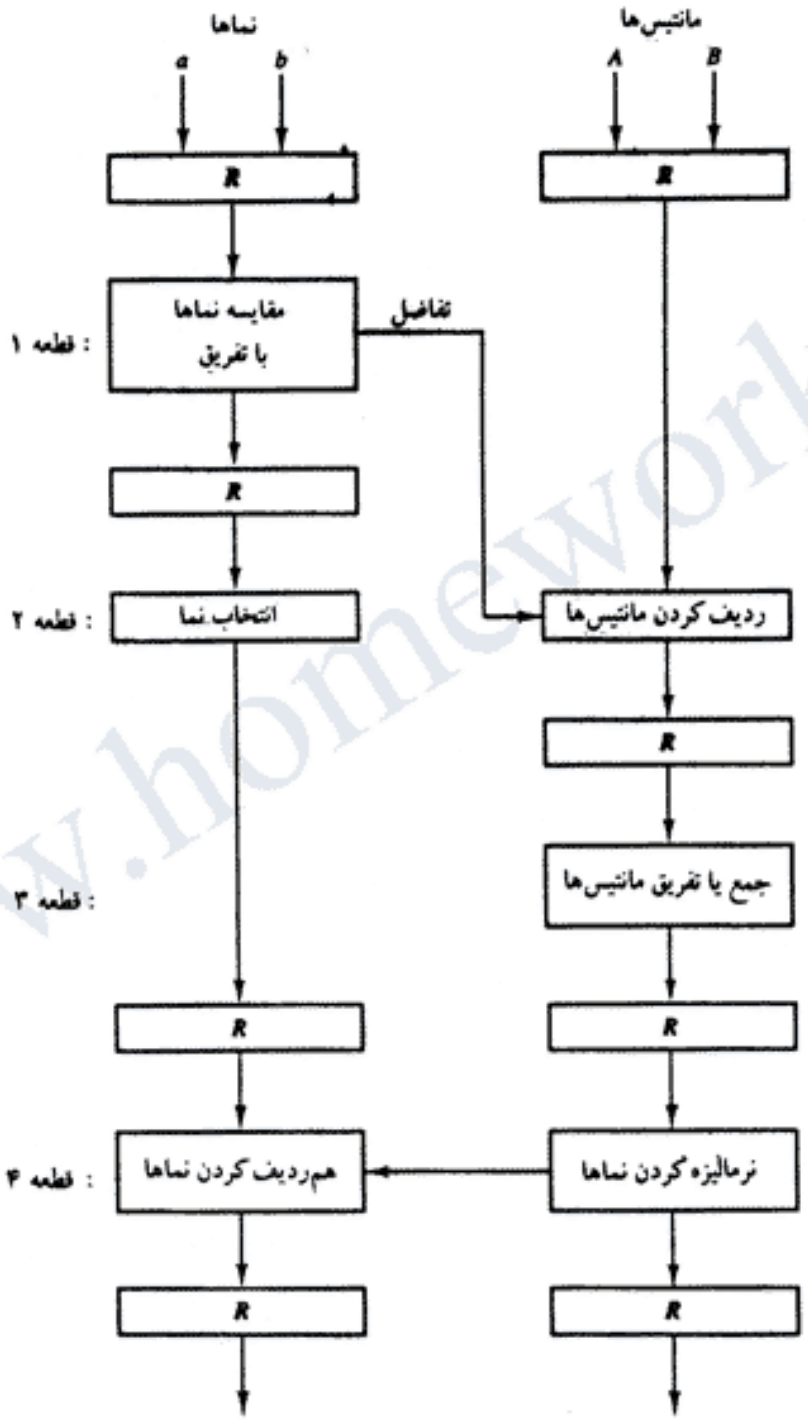

شکل ۶-۹ خط لوله برای جمع و تفریق ممیز شناور

www.m-molaei.mihanblog.com

قطعات عبارتند از:

۱- مقایسه نماها

۲- همردیف کردن[1] مانتیس‌ها[2]

۳- جمع یا تفریق مانتیس‌ها

۴- نرمالیزه کردن نتیجه

این اعمال در شکل ۱۵-۱۰ با کمی تغییر به منظور کاهش زمان اجرای زیرعمل‌ها آورده شده است. نماها توسط تفریق مقایسه شده تا اختلاف آنها پیدا شود. نمای بزرگتر بعنوان نمای نتیجه انتخاب می‌شود. تفاضل نماها نشان می‌دهد که چندبار مانتیس مربوط به نمای کوچکتر باید به راست شیفت داده شود. به این ترتیب دو مانتیس هم ردیف می‌شوند. باید توجه داشت که برای کاهش زمان شیفت، مدار شیفت دهنده بصورت مدار ترکیبی تهیه می‌شود. دو مانتیس در قطعه سوم جمع یا تفریق می‌شوند. نتیجه در قطعه چهار نرمالیزه می‌شود. وقتی که یک سرریز[3] رخ دهد مانتیس مجموع یا تفاضل یکبار به راست شیفت یافته و نما یک واحد افزایش می‌یابد. اگر یک فروریز[4] رخ دهد تعداد صفرهای جلو مانتیس بیانگر تعداد شیفت به چپ در مانتیس بوده و عددی که باید از نما کسر شود را معین می‌کند.

مثال عددی زیر می‌تواند ریز عمل‌های انجام شده در هر قطعه را مشخص نماید. به منظور سادگی، هرچند که در شکل ۶-۹ اعداد دودویی بکار رفته‌اند، از اعداد دهدهی استفاده می‌کنیم. دو عدد ممیز شناور نرمالیزه زیر را در نظر بگیرید.

$$X = 0.9504 \times 10^3 \qquad Y = 0.8200 \times 10^2$$

دو نما در اولین قطعه از یکدیگر کسر می‌شوند تا 1 =2 − 3 بدست آید. نمای بزرگتر یعنی 3، بعنوان نمای نتیجه انتخاب شده است. قطعه بعدی مانتیس Y را به راست شیفت می‌دهد تا روابط زیر بدست آیند:

$$X = 0.9504 \times 10^3 \qquad Y = 0.0820 \times 10^3$$

باین ترتیب دو مانتیس هم ردیف و دارای نمای یکسان می‌شوند. جمع دو مانتیس در قطعه 3 حاصل جمع زیر را تولید می‌نماید

$$Z = 1.0324 \times 10^3$$

حاصل جمع با نرمالیزه کردن آن تنظیم می‌گردد بطوری که دارای اولین رقم غیرصفر در قسمت اعشاری باشد. این عمل توسط شیفت به راست و افزایش نما بدست می‌آید

$$Z = 0.10324 \times 10^4$$

مقایسه‌گر، شیفت‌دهنده، جمع‌کننده، تفریق‌گر، افزایش‌دهنده، و کاهش دهنده در خط لوله ممیز شناور

1- Align 2- Mantissas 3- Overflow
4- underflow

www.m-molaei.mihanblog.com

بوسیله مدارات ترکیبی ساخته می‌شوند. فرض کنید که تأخیر در چهار قطعه $t_1 = 60ns$ ، $t_2 = 70ns$ ، $t_3 = 100ns$ و $t_4 = 80ns$ و ثبات مدار واسطه $t_r = 10ns$ باشد. پالس ساعت $t_p = t_3 + t_r = 110ns$ انتخاب می‌شود. یک مدار غیرخط لوله ممیز شناور جمع و تفریق معادل، زمان تأخیری برابر $t_n = t_1 + t_2 + t_3 + t_4 + t_r = 320$ دارد. در این حال جمع‌کننده خط لوله سرعتی برابر با $320 / 110 = 2.9$ برابر نسبت به جمع کننده غیرخط لوله خواهد داشت.

۹-۴ خط لوله دستورالعمل

پردازش خط لوله نه تنها برروی رشته‌ای از داده‌ها بلکه برروی رشته‌ای از دستورات نیز می‌تواند اجرا شود. یک خط لوله دستورالعمل دستورات متوالی را از حافظه می‌خواند و در همان زمان دستور قبلی را در قطعه دیگری اجرا می‌نماید. این سبب می‌شود فازهای برداشت و اجرای دستورات بر هم منطبق و همزمان گردند. یکی از اشکالات چنین طرحی این است که یک دستور ممکن است موجب انشعاب و برهم خوردن توالی گردد. در این صورت، خط لوله باید تخلیه شده و تمام دستوراتی که بعد از دستور انشعاب قرار دارند و از حافظه خوانده شده‌اند باید نادیده گرفته شود.

کامپیوتری را با یک واحد برداشت و یک واحد اجرای دستور در نظر بگیرید که از خط لوله دو قطعه‌ای طراحی شده باشد. قطعه برداشت دستور می‌تواند به روش بافر FIFO[1] پیاده سازی شود. این واحد بیشتر تشکیل یک صف را می‌دهد تا یک پشته. هر وقت واحد اجرا در حال استفاده حافظه نباشد کنترل شمارنده برنامه را افزایش داده و مقدار آنرا برای خواندن دستورات بعدی از حافظه بکار می‌برد. دستورات وارد بافر FIFO شده و بعداً بر اساس ترتیب اجرا می‌گردند. بنابراین رشته دستورات می‌توانند بصورت صف درآمده و منتظر دیکد شدن و سپس توسط واحد مربوطه اجرا گردند. مکانیزم صف‌بندی رشته دستورات روش بهینه‌ای را برای کاهش زمان متوسط دستیابی به حافظه فراهم می‌آورد. هر وقت که در بافر FIFO فضائی وجود داشته باشد، واحد کنترل فاز برداشت دستور بعدی را آغاز می‌کند. بافر همانند یک صف عمل نموده و کنترل، دستورات را از آن برای واحد اجرا استخراج می‌کند.

کامپیوترهایی که دارای دستورات پیچیده‌ای هستند (پر دستور)[2] علاوه بر فازهای برداشت و اجرا نیاز به فازهای دیگری برای تکمیل پردازش دستورات دارند. در حالات کلی‌تر، کامپیوتر هر دستور را با توجه به مراحل زیر پردازش می‌کند.

۱- برداشت دستور از حافظه
۲- دیکد دستور
۳- محاسبه آدرس موثر
۴- برداشت عملوند از حافظه
۵- اجرای دستور

1- First IN First OUT 2- RISC

www.m-molaei.mihanblog.com

۶- ذخیره نتیجه در مکان مناسب

مشکلات عدیده‌ای وجود دارند که مانع اجرای دستورات خط لوله در حداکثر سرعتشان می‌گردند. قطعات مختلف ممکن است زمان‌های متفاوتی را برای اطلاعات وارده صرف نمایند. از برخی قطعات در عملیات خاصی ممکن است پرش شوند. مثلاً یک دستور با روش آدرس ثبات نیازی به محاسبه آدرس موثر ندارد. دو یا سه قطعه ممکن است بطور همزمان نیاز به حافظه داشته باشند که در نتیجه یک قطعه مجبور است تا پایان کار دیگری با حافظه صبر کند. مشکلات و پیچیدگی‌های دستیابی به حافظه گاهی اوقات با بکارگیری دو گذرگاه حافظه برای دستیابی به دستورات و داده‌ها در دو بخش مجزا حل می‌شود. در این روش، یک کلمه دستور و یک کلمه داده بطور جداگانه از دو واحد مجزا خوانده می‌شوند.

طراحی یک خط لوله دستورالعمل هنگامی بهینه خواهد بود که سیکل دستور به قطعات زمانی برابر تقسیم گردد. زمانی که هر مرحله برای تکمیل کار خود نیاز دارد بستگی به دستور و روش اجرای آن دارد.

مثال: خط لوله دستور چهار قطعه‌ای

فرض کنید که دیکد یک دستور با محاسبه آدرس موثر بتواند در یک قطعه انجام شود. بعلاوه فرض کنید که اغلب دستورات نتایج خود را در داخل یک ثبات پردازنده قرار دهند. بنابراین اجرای دستور و ذخیره سازی نتایج بتواند در یک قطعه صورت گیرد. این فرضیات خط لوله دستور را به چهار قطعه کاهش می‌دهد.

شکل ۷-۹ چگونگی پردازش دستور در CPU را با یک خط لوله چهار قطعه‌ای نشان می‌دهد. ضمن اینکه یک دستور در حال اجرا در قطعه 4 است، دستور بعدی مشغول دریافت عملوند از حافظه در قطعه 3 می‌باشد. آدرس موثر نیز ممکن است در یک مدار محاسباتی جداگانه برای سومین دستور محاسبه گردد، و هر وقت حافظه در دسترس باشد دستورات چهارم و بعد از آن قابل برداشت و جایگزینی در FIFO خواهند بود. بنابراین بطور همزمان تا چهار زیرعمل در سیکل دستور می‌توانند با هم انجام شوند و تا چهار دستور مختلف نیز در حال پیشروی برای اجرای همزمان می‌باشند.

گاهی اوقات یکی از دستورات ممکن است از نوع کنترل برنامه باشد که منجر به انشعاب و خروج عادی از ترتیب معمولی برنامه گردد. در این حال عمل نیمه‌تمام[1] در دو قطعه آخر تکمیل و کلیه اطلاعات ذخیره شده در بافر دستورالعمل پاک می‌شوند. خط لوله سپس، از آدرس جدید ذخیره شده در شمارنده برنامه آغاز بکار می‌کند. بطور مشابه یک تقاضای وقفه هم وقتی تصدیق[2] (تأیید) شد، موجب تخلیه خط لوله و آغاز از آدرس جدید می‌گردد.

شکل ۸-۹ طرز کار یک خط لوله دستورالعمل را نشان می‌دهد. زمان در روی محور افقی به قسمت‌های مساوی تقسیم شده است. چهار قطعه در دیاگرام هم با سمبل‌های اختصاری نشان داده شده‌اند.

۱- FI قطعه‌ای است که دستور را برداشت می‌کند.

۲- DA قطعه‌ای است که دستور را دیکد و آدرس موثر را محاسبه می‌نماید.

1- Pending 2- Acknowledge

www.m-molaei.mihanblog.com

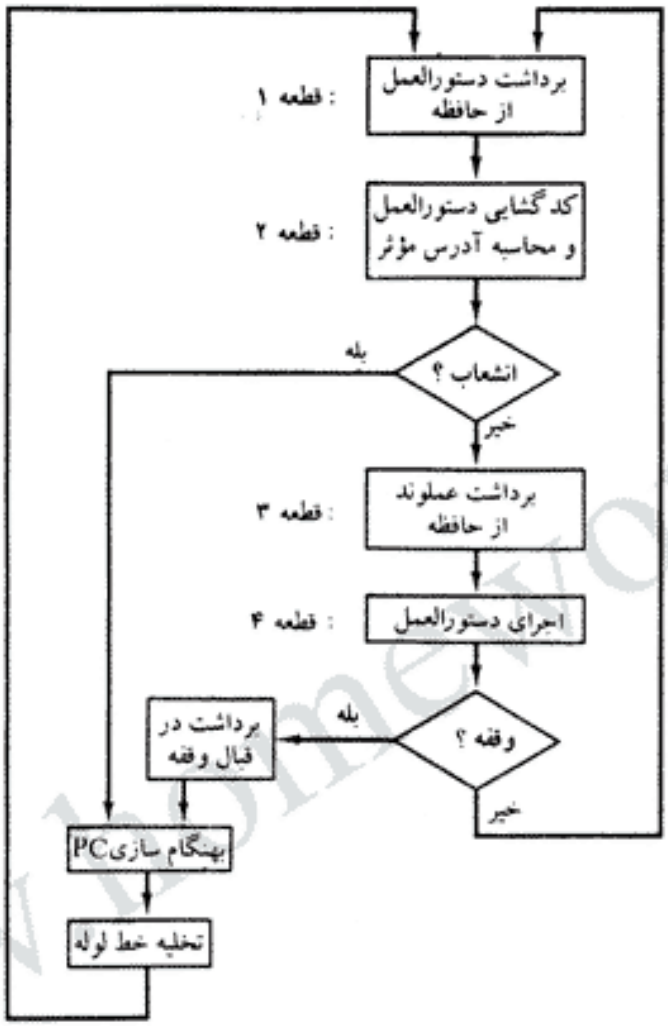

شکل ۷-۹ خط لوله چهار قطعه‌ای

مرحله:		1	2	3	4	5	6	7	8	9	10	11	12	13
دستورالعمل:	1	FI	DA	FO	EX									
	2		FI	DA	FO	EX								
(انشعابها)	3			FI	DA	FO	EX							
	4				FI	-	-	FI	DA	FO	EX			
	5					-	-	-	FI	DA	FO	EX		
	6									FI	DA	FO	EX	
	7										FI	DA	FO	EX

شکل ۸-۹ زمانبندی خط لوله دستورالعمل

www.m-molaei.mihanblog.com

۳- FO قطعه‌ای است که عملوند را برداشت می‌کند.
۴- EX قطعه‌ای است که دستور را اجرا می‌کند.

فرض بر این است که پردازنده دارای حافظه‌های جداگانه برای دستورات و داده‌ها می‌باشد بطوری که عملیات در FI و FO بطور همزمان اجرای گردند. در صورت غیاب یک دستور انشعاب هر قطعه بر روی دستور جداگانه‌ای عمل می‌کند. بنابراین در مرحله چهارم، دستور 1 در قطعه EX اجرا می‌گردد؛ عملوند دستور 2 در قطعه FO برداشت می‌شود، دستور 3 در قطعه DA دیکد می‌شود و دستور 4 از حافظه هم در قطعه FI برداشت می‌گردد.

حال فرض کنید که دستور 3 یک دستور انشعاب باشد، به محض دیکد شدن این دستور در مرحله 4 و در قطعه DA ، انتقال دستورات دیگر از FI به DA متوقف می‌شود تا دستورالعمل انشعاب در مرحله 6 اجرا شود. اگر انشعاب صورت گیرد، دستور جدیدی در مرحله 7 برداشت می‌گردد. اگر انشعابی صورت نگیرد، دستور قبلی برداشته شده در مرحله ۴ می‌تواند بکار رود. سپس خط لوله تا رسیدن دستور انشعاب جدید بکار خود ادامه می‌دهد.

تأخیر دیگری که ممکن است در خط لوله رخ دهد این است که ضمن نیاز قطعه FO به حافظه برای برداشت داده، EX نیز نیاز به حافظه برای ذخیره کردن نتیجه خود داشته باشد. در این حال FO تا پایان کار EX منتظر می‌ماند.

بطور کلی سه مشکل عمده باعث انحراف دستور خط لوله از روند معمولی می‌گردند:

۱- مشکل ناشی از منابع اطلاعات که بعلت دستیابی همزمان دو قطعه به حافظه می‌گردد. این مشکلات با بکاربردن حافظه‌های داده و دستور جداگانه حل می‌شود.
۲- مشکل ناشی از وابستگی داده‌ها[1] نیز هنگامی رخ می‌دهد که دستوری به نتیجه دستور قبلی دیگری وابستگی داشته باشد و آن نتیجه هنوز بدست نیامده باشد.
۳- مشکلات انشعاب از دستور انشعاب و سایر دستوراتی که PC را عوض می‌کنند ناشی می‌شود.

وابستگی به داده‌ها

مشکلی‌که ممکن است سبب افت سرعت در یک خط لوله دستور گردد بعلت احتمال برخورد داده‌ها یا آدرس‌ها می‌باشد. برخورد هنگامی رخ می‌دهد که دستور نمی‌تواند بعلت دستور قبلی پیشروی کند چراکه دستور قبلی کار خود را تمام نکرده است. وابستگی داده هنگامی رخ می‌دهد که دستوری، داده‌ای راکه هنوز آماده نیست لازم دارد. مثلاً اگر یک دستور در قطعه FO بخواهد عملوندی را برداشت کند که در همان لحظه توسط دستور قبلی در قطعه EX در حال تولید باشد، دستور دوم باید تا در دسترس قرار گرفتن عملوند تأمل نماید. بطور مشابه نوعی وابستگی آدرس هنگامی رخ می‌دهد که آدرس عملوند، بعلت موجود نبودن اطلاعات لازم در روش آدرس‌دهی، قابل محاسبه نیست. مثلاً دستوری با روش

1- Data Dependency

www.m-molaei.mihanblog.com

آدرس‌دهی غیرمستقیم، اگر که دستور قبلی در حال بارکردن آدرس مزبور در ثبات باشد، نمی‌تواند برای دریافت عملوند جلو برود. بنابراین دستیابی به عملوند باید تا در دسترس قرار گرفتن آدرس مورد نیاز بتعویق بیفتد. کامپیوترهای خط لوله با چنین مشکلات در وابستگی داده‌ها به روشهای مختلفی برخورد می‌کنند

مستقیم‌ترین روش ایجاد همبندهای سخت افزاری[1] می‌باشد. همبند مداری است که وظیفه‌اش شناسایی دستوراتی است که عملوندهای مبدأ[2] آنها متصد عملوندهای دستورات بعدی در خط لوله است. شناسایی این دستورات سبب می‌شود تا دستوراتی که منابع آنها در دسترس نیستند با تأخیری کافی از پالس‌های ساعت بموقع اجرا شوند و بدین ترتیب مشکل مرتفع گردد. این روش ترتیب برنامه را با اضافه کردن سخت‌افزار و نگهداری تأخیر لازم در آن حفظ می‌کند.

روش دیگری که ارسال عملوند[3] نام دارد سخت‌افزار خاصی را برای شناسایی مشکل بکار برده و سپس با جهت‌دهی به داده از طریق مسیرهای خاص بین قطعات از بروز مشکل جلوگیری می‌کند. مثلاً در عوض انتقال نتیجه حاصل از ALU به ثبات مقصد، استفاده از آن را در دستور بعدی بعنوان منبع چک می‌کند و در صورت لزوم نتیجه را مستقیماً به ورودی ALU فرستاده و بدین ترتیب فایل ثبات‌ها را کنار می‌گذارد. این روش به مسیرهای سخت‌افزاری اضافی از طریق مولتی‌پلکسرها، علاوه بر مدار شناسایی اشکال، نیاز دارد.

روشی که در برخی کامپیوترها بکار برده می‌شود سپردن مسئولیت رفع مشکل به کامپایلر می‌باشد که وظیفه تبدیل زبانهای سطح بالا را به زبان ماشین بعهده دارد. کامپایلر برای چنین کامپیوترهایی چنان طراحی شده تا وجود یک مشکل در داده را شناسایی کرده و با اجرای دستورات "هیچ‌کار"[4] (NO-OP) و تغییر ترتیب اجرای دستورالعمل‌ها، تأخیر لازم را در بار کردن داده‌ها بوجود آورد. این روش بنام بارکردن با تأخیر[5] خوانده می‌شود. مثالی از بارکردن با تأخیر در بخش بعدی آورده شده است.

دستکاری دستورالعمل‌های انشعاب

یکی از مسائل مهم در عملکرد خط لوله دستورالعمل، وقوع یک دستور انشعاب است. دستور انشعاب می‌تواند شرطی و یا غیرشرطی باشد. یک انشعاب بدون شرط همواره ترتیب اجرای برنامه را با بارکردن آدرس هدف در شمارنده برنامه عوض می‌کند. در یک انشعاب شرطی، کنترل دستور مقصد را اگر شرط برقرار شده باشد انتخاب می‌نمایند در غیراینصورت دستور بعد از انشعاب اجرا خواهد شد. همانطور که قبلاً اشاره شد، دستورات انشعاب ترتیب اجرای رشته دستورات را شکسته و مشکلاتی را در کار خط لوله دستور ایجاد می‌نماید. کامپیوترهای خط لوله‌ای تکنیک‌های سخت‌افزاری مختلفی را برای حداقل کردن افت سرعت عملکرد حاصل از دستورات انشعاب بکار می‌برند.

یکی از روشهای دستکاری دستورات انشعاب دریافت زود هنگام دستور مقصد علاوه بر دستور بعد

1- Hardware interlock 2- Source operand 3- Operand forwarding
4- NO Operation, NO-OP 5- Delayed Load

www.m-molaei.mihanblog.com

از انشعاب است. هر دو دستور تا ختم اجرای دستور انشعاب ذخیره می‌شوند. اگر شرط انشعاب برقرار باشد خط لوله از دستور مقصد انشعاب ادامه کار می‌دهد. روش کامل‌تر این است که از هر دو جهت عمل برداشت دستورات ادامه یابد تا تصمیم انشعاب اتخاذ گردد. در آن زمان کنترل درباره رشته صحیح دستورالعمل‌ها برای ادامه برنامه تصمیم می‌گیرد.

امکان دیگر بکارگیری بافر مقصد انشعاب[1] یا BTB می‌باشد. BTB یک حافظه اشتراکی[2] است (بخش ۴-۱۲ ملاحظه شود) که در قطعه برداشت خط لوله کار گذاشته می‌شود. هر ورودی به BTB متشکل از آدرس انشعاب اجرا شده قبلی و دستور مقصدبرای آن انشعاب است. این بافر چند دستور بعد از انشعاب را نیز ذخیره می‌نماید. وقتی که خط لوله دستور انشعاب را دیکد می‌کند BTB را برای آدرس دستورالعمل جستجو می‌نماید. اگر آدرس را در BTB بیابد، دستور مستقیماً در دسترس است و برداشت پیش هنگام دستور برای مسیر جدید ادامه می‌یابد. اگر دستور در BTB نباشد، خط لوله به رشته دستور جدیدی شیفت نموده و دستور مقصد را در BTB ذخیره می‌نماید. مزیت این روش این است که دستورات انشعابی که قبلاً اتفاق افتاده‌اند بدون توقف در خط لوله موجودند.

روش دیگر با کمی تغییر با BTB، روش بافر حلقه[3] است. این بافر یک فایل ثبات کوچک و سریع است که تحت نظر قطعه برداشت دستور خط لوله می‌باشد. وقتی که یک حلقه در برنامه شناسایی شود در یک بافر حلقه به طور کامل همراه با انشعابات ذخیره می‌شود. بنابراین حلقه برنامه می‌تواند مستقیماً و بدون دستیابی به حافظه اجرا شود تا اینکه آخرین انشعاب موجب خروج از حلقه شود.

روش بعدی بکاررفته توسط برخی کامپیوترها، پیش‌بینی انشعاب[4] است. یک خط لوله با پیش‌بینی انشعاب نتیجه حاصل از انشعاب را قبل از اجرای آن بکمک مدارهای منطقی اضافی پیش‌بینی می‌نماید. خط لوله سپس شروع به دریافت پیش‌هنگام رشته و دستورات مسیر پیش‌بینی شده می‌نماید. یک پیش‌بینی صحیح زمان تلف شده بوسیله انشعاب را از بین می‌برد.

روشی که توسط اغلب پردازنده‌های RISC مورد استفاده است انشعاب تأخیر داده شده[5] می‌باشد. در این روش، کامپایلر دستورات انشعاب را شناسایی و کدهای زبان ماشین را جابجا نموده و دستورات مفیدی که خط لوله را در حال کار نگهدارد داخل آن می‌نماید. مثالی از این نوع وارد کردن دستورات "هیچ‌کار" پس از دستور انشعاب است. این عمل سبب می‌شود تاکامپیوتر در طول اجرای دستورالعمل فوق دستور مقصد را برداشت کند و در نتیجه خط لوله پیوسته در حال کار نگهداشته شود. مثالی از این انشعاب تأخیر یافته در بخش بعدی ارائه شده است.

۹-۵ خط لوله RISC

کامپیوتر کم دستور (RISC) در بخش ۸-۸ معرفی شد. از جمله مشخصات مربوط به RISC

1- Branch Targat Buffer 2- Associtive memory 3- Loop Buffer
4- Branch Prediction 5- Delaged Branch

www.m-molaei.mihanblog.com

توانایی آن در بکارگیری یک خط لوله دستورالعمل کارآمد است. سادگی مجموعه دستورات می‌تواند با بکارگیری تعداد محدودی زیرعمل که هر کدام در یک سیکل ساعت اجرا می‌شود در پیاده سازی خط لوله دستورالعمل مورد استفاده قرار گیرد. به دلیل ثابت بودن طول قالب دستورالعمل‌ها عمل دیکد، همزمان با انتخاب ثبات انجام می‌شود. تمام دستورات دستکاری داده از نوع ثبات به ثبات هستند. چون تمام داده‌ها در ثبات‌ها قرار دارند نیازی به محاسبه آدرس موثر یا برداشت عملوند از حافظه نیست. بنابراین خط لوله دستورالعمل با دو یا سه قطعه قابل پیاده‌شدن است. یک قطعه دستور را از حافظه برنامه برداشت می‌کند، و دیگری دستور را در ALU اجرا می‌کند. می‌توان قطعه سومی را هم برای ذخیره کردن نتیجه عمل ALU در یک ثبات مقصد بکار برد.

دستورات انتقال داده در RISC به دستورات بارکردن[1] و ذخیره کردن[2] محدودند. این دستورات از آدرس‌دهی غیرمستقیم ثباتی استفاده می‌کنند و معمولاً به سه یا چهار مرحله در خط لوله نیاز دارند. برای پیشگیری برخورد بین دستیابی به حافظه برای برداشت دستور و ذخیره کردن یک عملوند، اغلب ماشینهای RISC دو گذرگاه مجزا را بکار می‌برند که به دو حافظه جدا مرتبتند: یکی برای ذخیره کردن نتایج و دیگر برای ذخیره داده‌ها. بعضی اوقات دو حافظه قادرند با سرعت یکسان و برابر با سرعت پالس CPU عمل کنند و در این مواقع به نام حافظه‌های نهان[3] خوانده می‌شوند (بخش ۶-۱۲).

همانطور که در بخش ۸-۸ گفته شد یکی از مزایای مهم RISC توانایی اجرای دستورات با سرعت یک دستور در هر پالس ساعت است. البته نباید تصور کرد که هر دستور در یک پالس از حافظه برداشت و اجرا شود. در واقع آنچه عملاً اتفاق می‌افتد این است که آغاز هر دستور با هر پالس بوده و استفاده از پردازنده خط لوله در رسیدن به هدف، بمعنی نیل به اجرای دستورات در یک پالس است. مزیت RISC در مقابل CISC این است که RISC می‌تواند با استفاده از قطعات خط لوله که فقط یک سیکل ساعت نیاز دارند به هدف برسد، درحالیکه CISC چندین قطعه را در خط لوله بکار می‌برد و طولانی‌ترین قطعه دو یا چند پالس ساعت نیاز دارد.

مشخصه دیگر RISC پشتیبانی حاصل از کامپایلر است که زبانهای سطح بالا را به زبان ماشین ترجمه می‌کنند. پردازنده‌های RISC بعوض اتکاء بر طراحی‌های سخت‌افزاری که با مشکلات ناشی از داده و تأخیرهای انشعاب مقابله می‌کنند، بر توانایی کامپایلر در شناخت و حداقل نمودن تأخیرات این برنامه‌ها متکی هستند. مثال‌های زیر نشان می‌دهد که چگونه یک کامپایلر می‌تواند برنامه‌های زبان ماشین را بهینه نماید تا مشکلات خط لوله جبران شود.

مثال: خط لوله دستورالعمل سه قطعه‌ای

نمونه‌ای از دستورات پردازنده RISC در جدول ۱۲-۸ لیست شدند. سه نوع دستورالعمل در این جدول دیده می‌شود. دستورات دستکاری داده روی داده‌های درون ثبات‌های پردازنده عمل می‌کنند.

1- Load 2- Store 3- Cache

www.m-molaei.mihanblog.com

دستورات انتقال داده همان دستورات بارکردن و ذخیره کردن می‌باشند که آدرس موثر بکار رفته را از افزایش محتویات دو ثبات یا ثبات و ثابت جابجایی (تغییر مکان) حاصل از دستور بدست می‌آورند. دستورات کنترل برنامه مقادیر ثبات و یک ثابت را برای ارزیابی آدرس انشعاب جهت انتقال به شمارنده برنامه PC یا یک ثبات بکار می‌برند.

اکنون عملیات سخت‌افزاری را برای چنین کامپیوتری ملاحظه کنید. بخش کنترل، دستور را از حافظه برنامه به یک ثبات دستورالعمل منتقل می‌کند. دستورالعمل، همزمان با انتخاب ثبات‌های لازم بهنگام اجرا دیکد می‌شود. واحد پردازنده متشکل از تعدادی ثبات و یک واحد محاسباتی منطقی ALU است که اعمال محاسباتی، منطقی و شیفت را انجام می‌دهد. یک حافظه داده برای ذخیره یا بارکردن داده در ثبات واقع در فایل ثبات‌ها لازم است. سیکل دستور می‌تواند به سه عمل جزیی که در سه قطعه پیاده شده است تقسیم شود

I - برداشت دستور
A - عمل ALU
E - اجرای دستور

قطعه I دستور را از حافظه برنامه برداشت می‌کند. دستور، دیکد شده و یک عمل ALU در قطعه A انجام می‌شود. ALU ، بسته به دستور دیکد شده برای انجام سه وظیفه بکار می‌رود؛ یا عملی را برای دستورالعمل‌های دستکاری داده‌ها انجام می‌دهد، یا آدرس موثر یک دستور بارکردن و یا ذخیره را محاسبه می‌نماید و یا آدرس انشعاب را برای دستورالعمل‌های کنترل برنامه محاسبه می‌کند. قطعه E خروجی ALU ، را به یکی از سه مقصد، بسته به نوع دستور، هدایت می‌نماید. یا نتیجه عمل ALU را به ثبات مقصدی واقع در فایل ثبات‌ها ارسال می‌دارد، یا آدرس موثر را جهت بارکردن یا ذخیره کردن به حافظه داده‌ها می‌فرستد و یا آدرس انشعاب را به شمارنده برنامه منتقل می‌کند.

بارکردن با تأخیر

اکنون عملکرد چهار دستور زیر را در نظر بگیرید:

1- LOAD: R1 ← M[address1]
2- LOAD: R2 ← M[address2]
3- ADD: R3 ← R1 + R2
4- STORE: M[address3] ← R3

اگر خط لوله سه قطعه‌ای بدون توقف بکار خود ادامه دهد در دستورالعمل 3 یک مشکل ناشی از داده پیش خواهد آمد زیرا عملوند R2 هنوز در قطعه A موجود نیست. این مطلب از زمانبندی خط لوله در شکل ۹-۹ (الف) قابل ملاحظه است. قطعه E در سیکل ساعت 4 در حال قرار دادن داده حافظه در R2

www.m-molaei.mihanblog.com

سیکل‌های ساعت :	1	2	3	4	5	6
1. Load *R*1	I	A	E			
2. Load *R*2		I	A	E		
3. Add *R*1 + *R*2			I	A	E	
4. Store *R*3				I	A	E

(الف) زمانبندی خط لوله با مشکل غیاب داده

سیکل‌های ساعت :	1	2	3	4	5	6	7
1. Load *R*1	I	A	E				
2. Load *R*2		I	A	E			
3. No-operation			I	A	E		
4. Add *R*1 + *R*2				I	A	E	
5. Store *R*3					I	A	E

(ب) زمانبندی خط لوله با بارکردن تأخیری

شکل ۹-۹ زمانبندی خط لوله سه قطعه‌ای

است. قطعه A در سیکل ساعت 4 داده‌ای را از R2 بکار می‌برد، ولی کمیت موجود در R2 معتبر نیست‌زیرا مقدار صحیح، هنوز از حافظه به آن منتقل نشده است. در اینجا کامپایلر باید مطمئن شود که دستور بعدی قادر به استفاده داده از حافظه هست. اگر موفق به این کار نشود و دستوری را نتواند پس از بارکردن قرار دهد یک دستور "هیچ‌کار"[1] (no-op) در برنامه می‌گنجاند. این دستورالعمل از حافظه برداشت می‌شود ولی هیچ‌کاری را انجام نداده و تنها یک سیکل ساعت وقت را تلف می‌کند. ایجاد تأخیر در استفاده از دادهٔ حافظه، بارکردن با تأخیر نام دارد.

شکل ۹-۹ (ب) برنامه قبل را همراه با یک دستور هیچ‌کار که پس از بارکردن R2 آمده است نشان می‌دهد. داده در سیکل ساعت 4 در R_2 بار می‌شود. دستور ADD مقدار R2 را در مرحله 5 استفاده می‌کند. بنابراین دستور هیچ‌کار اجرا را به اندازه یک سیکل ساعت بتأخیر می‌اندازد تا جبران زمانی برای داده در خط لوله انجام شود. (توجه کنید که عمل "هیچ‌کار" حین سیکل 4 در قطعه A و حین سیکل 5 در قطعه E انجام می‌شود). مزیت بارکردن با تأخیر این است که موضوع وابستگی داده توسط کامپایلر مورد توجه قرار می‌گیرد و نه توسط سخت‌افزار. این روش منجر به ساخت مدارات سخت‌افزاری ساده‌تر می‌گردد زیرا قطعه نیازی به کنترل ثبات جهت معتبر یافتن و یا نیافتن محتوای آن ندارد.

1- No - Operation

www.m-molaei.mihanblog.com

انشعاب با تأخیر

در شکل ۸-۹ دیدیم که یک دستور انشعاب عملکرد خط لوله را تا برداشت آدرس انشعاب با تأخیر مواجه می‌سازد. در مورد کاهش زمان تلف شده ناشی از انشعاب در بخش قبل بحث کردیم. روشی که در اغلب پردازنده‌های RISC معمول است تکیه بر کامپایلر می‌باشد که توسط آن انشعاب‌ها در زمان مناسب در خط لوله قرار می‌گیرند. این روش انشعاب با تأخیر نامیده شده است.

کامپایلر مربوط به پردازنده‌ای که انشعاب با تأخیر را استفاده می‌کند طوری طراحی شده است که دستورالعمل‌های قبل و بعد از انشعاب را تحلیل نموده و توالی برنامه را با وارد کردن دستورات مفید در آن تغییر دهد. مثلاً کامپایلر با توجه به وابستگی‌های برنامه قادر است یک یا دو دستور قبل از انشعاب را به مرحله تأخیر بعد از انشعاب منتقل کند. سپس این دستورات از حافظه برداشت شده و در خط لوله، همزمان با اجرای انشعاب در سایر قطعات، اجرا می‌گردد. اثر کلی بمانند اجرای دستورات در فرم طبیعی آنهاست با این تفاوت که تأخیر انشعاب حذف گردیده است. این دیگر بعهده کامپایلر است تا دستورالعمل‌های مفیدی را یافته و پس از دستورالعمل انشعاب قرار دهد. در صورت ناموفق بودن، کامپایلر دستورات هیچ‌کار را وارد خواهد کرد.

مثالی از انشعاب با تأخیر در شکل ۱۰-۹ دیده می‌شود. برنامه این مثال دارای پنج دستورالعمل است.

- بار کردن حافظه در R1
- افزایش R2
- جمع R3 با R4
- تفریق R5 از R6
- انشعاب به آدرس X

در شکل ۱۰-۹ (الف) کامپایلر دو دستور هیچ‌کار را بعد از انشعاب قرار می‌دهد. آدرس انشعاب، X، در سیکل ساعت 7 به PC منتقل می‌شود. برداشت دستور در X با تأخیری برابر با دو سیکل ساعت توسط دستور هیچ‌کار (no-op) صورت می‌گیرد. دستور واقع در آدرس X، فاز برداشت خود را در سیکل 8، یعنی پس از بهنگام شدن شمارنده PC، انجام می‌دهد.

آرایش برنامه شکل ۱۰-۹ (ب) با قرار گرفتن دستورالعمل‌های جمع و تفریق در بعد از انشعاب، بجای قبل از آن در برنامه اصلی، تغییر یافته است. بررسی زمانبندی خط لوله نشان می‌دهد که PC در سیکل ساعت 5 با مقدار X بهنگام می‌شود، ولی دستورات جمع و تفریق به ترتیب صحیح از حافظه برداشت و اجرا می‌شوند. به بیان دیگر، اگر دستور بارکردن در آدرس 101 و نیز X برابر 350 باشد، دستورالعمل انشعاب از مکان 103 برداشت می‌شود. دستورالعمل جمع از مکان 104 برداشت و در سیکل 6 اجرا می‌شود. دستورالعمل تفریق از آدرس 105 برداشت و در سیکل ساعت 7 اجرا می‌گردد. چون مقدار X در سیکل ساعت 5 در قطعه E به PC منتقل می‌شود، دستورالعمل برداشت شده از حافظه در سیکل ساعت 6 از آدرس 350، دستور موجود در آدرس انشعاب است.

www.m-molaei.mihanblog.com

سیکل‌های ساعت :	1	2	3	4	5	6	7	8	9	10
1. Load	I	A	E							
2. Increment		I	A	E						
3. Add			I	A	E					
4. Subtract				I	A	E				
5. Branch to *X*					I	A	E			
6. No-operation						I	A	E		
7. No-operation							I	A	E	
8. Instruction in *X*								I	A	E

(الف) استفاده از دستورالعمل هیچکار

سیکل‌های ساعت :	1	2	3	4	5	6	7	8
1. Load	I	A	E					
2. Increment		I	A	E				
3. Branch to *X*			I	A	E			
4. Add				I	A	E		
5. Subtract					I	A	E	
6. Instruction in *X*						I	A	E

(ب) تغییر آرایش دستورالعمل‌ها

شکل ۱۰-۹ مثال انشعاب با تأخیر

۶-۹ پردازش برداری

رده‌ای از مسائل محاسباتی وجود دارد که حل آن ورای توانایی‌های کامپیوترهای معمولی است. از مشخصه‌های این مسائل نیاز آنها به تعداد بسیار زیادی از محاسبات است که کامپیوترهای معمولی روزها حتی هفته‌ها وقت نیاز دارند. در بسیاری از کاربردهای علمی و مهندسی این مسائل قابل فرموله شدن برحسب جملات برداری و یا ماتریسی هستند که برای پردازش موازی مناسبند.

کامپیوترهایی که قابلیت پردازش برداری را دارند در کارهای تخصصی کاربرد دارند. موارد زیر نمونه‌هایی از زمینه‌های کاربردی با اهمیت در پردازش موازی می‌باشند.

- پیش‌بینی درازمدت وضع هوا
- اکتشافات نفت
- تحلیل داده‌های زلزله‌نگاری
- تشخیص پزشکی

www.m-molaei.mihanblog.com

- آئرودینامیک و شبیه سازی پروازهای فضایی
- هوش مصنوعی و سیستم‌های خبره
- نقشه‌برداری از ژن انسان
- پردازش تصویر

بسیاری از اعمال محاسباتی بدون استفاده از کامپیوترهای پیشرفته و پیچیده در زمان معقول تکمیل نمی‌شوند. برای دستیابی به سطح بالا و مطلوبی از عملکرد، لازم است تا از سریع‌ترین و مطمئن‌ترین سخت‌افزار استفاده گردد و رویه‌های ابتکاری از پردازش برداری و موازی به کار گرفته شوند.

عملیات برداری

بسیاری از مسائل علمی نیاز به عملیات محاسباتی بر روی آرایه‌های بزرگی از اعداد دارند. این اعداد معمولاً بصورت بردارها و ماتریس‌هایی از اعداد ممیز شناور فرموله می‌شوند. یک بردار، مجموعه مرتبی از یک آرایه یک بعدی از داده‌هاست. برداری مانند V بطول n بصورت یک بردار سطری $V = [V_1\ V_2\ V_3\ \ldots\ V_n]$ نشان داده می‌شود. با عمودی چیدن اقلام داده‌ها می‌توان این بردار را بصورت عمودی هم نشان داد. یک کامپیوتر ترتیبی معمولی تنها قادر است پردازش عملوندها را یک به یک پردازش نماید. در نتیجه، اعمال روی بردارها باید به محاسبات منفرد با متغیرهای شاخص‌دار تقسیم شود. عنصر V_i از بردار V بصورت V(I) نوشته می‌شود که در آن شاخص (یا اندیس) I به آدرس حافظه یا ثباتی که در آن عدد ذخیره شده است اشاره می‌نماید. برای بررسی اختلاف بین یک پردازنده معمولی اسکالر و یک پردازنده برداری، حلقه DO فرترن را که در زیر آورده شده است در نظر بگیرید:

```
      DO 20 I=1, 100
20    C(I) = B(I) + A(I)
```

این برنامه مربوط به جمع دو بردار A و B بطول 100 برای تولید بردار C می‌باشد. برنامه فوق توسط رشته اعمال زیر بزبان ماشین نوشته شده است:

```
      Initialize I = 0
20    Read A(I)
      Read B(I)
      Store C(I) = A(I) + B(I)
      Increment I = I + 1
      If I ≤ 100 go to 20
      Continue
```


www.m-molaei.mihanblog.com

رشته عملیات فوق حلقه‌ای از برنامه را ایجادمی‌کند که جفت عملوندها را از آرایه‌های A و B خوانده و جمع ممیز شناور را انجام می‌دهد. سپس متغیر کنترل حلقه بهنگام[1] شده و مراحل 100 بار تکرار می‌گردند.

کامپیوتری که قادر به پردازش برداری است اتلاف وقت مربوط به برداشت و اجرای دستورالعمل‌ها را در حلقه برنامه حذف می‌کند. در این کامپیوترها اعمال توسط دستورالعمل‌های برداری واحدی مانند آنچه در زیر آمده انجام می‌شود.

$$C\ (1:100) = A(1:100) + B(1:100)$$

در این دستور برداری، آدرس اول عملوندها، طول بردارها و عملیات مورد نظر، همگی منظور شده‌اند. جمع توسط یک جمع‌کننده ممیز شناور خط لوله‌ای مشابه با آنچه که در شکل ۶-۹ دیدیم انجام می‌شود.

یک قالب ممکن برای دستورالعمل برداری در شکل ۱۱-۹ نشان داده شده است. این قالب اساساً یک دستور سه آدرسه با سه میدان مشخص کننده آدرس پایه عملوندها و یک میدان اضافی است که طول اقلام داده را در بردار بدست می‌دهد. در اینجا فرض بر این است که عملوندهای برداری در حافظه قرار دارند. همچنین می‌توان پردازنده‌ای همراه با تعداد زیادی ثبات طراحی کرده و تمام عملوندها را قبل از عمل جمع در آنها ذخیره کنیم. در این حالت آدرس پایه و طول دستورالعمل گروهی از ثبات‌ها را در CPU مشخص می‌نمایند.

ضرب ماتریسی

ضرب ماتریسی یکی از اعمال محاسباتی سنگین است که در کامپیوترهای پردازش برداری انجام می‌شود. ضرب دو ماتریس $n \times n$ از n^2 ضرب داخلی یا n^3 عمل ضرب - جمع تشکیل شده است. یک ماتریس $n \times m$ از اعداد، دارای n سطر و m ستون بوده و می‌توان فرض کرد که از مجموعه n بردار سطری یا مجموعه‌ای از m بردار ستونی تشکیل گردیده است. بعنوان مثال ضرب دو ماتریس A و B، 3×3 را در نظر بگیرید.

$$\begin{bmatrix} a_{11} & a_{12} & a_{13} \\ a_{21} & a_{22} & a_{23} \\ a_{31} & a_{32} & a_{33} \end{bmatrix} \times \begin{bmatrix} b_{11} & b_{12} & b_{13} \\ b_{21} & b_{22} & b_{23} \\ b_{31} & b_{32} & b_{33} \end{bmatrix} = \begin{bmatrix} c_{11} & c_{12} & c_{13} \\ c_{21} & c_{22} & c_{23} \\ c_{31} & c_{32} & c_{33} \end{bmatrix}$$

طول بردار	آدرس شروع مقصد	آدرس شروع مبدأ ۲	آدرس شروع مبدأ ۱	کد عمل

شکل ۱۱-۹ قالب دستور برای پردازنده برداری

1- Update

www.m-molaei.mihanblog.com

ماتریس حاصلضرب C یک ماتریس 3 × 3 بوده و توسط ضرب داخلی زیر به عناصر ماتریس‌های A و B مرتبط است

$$c_{ij} = \sum_{k=1}^{3} a_{ik} \times b_{kj}$$

مثلاً، عددی در سطر و ستون اول ماتریس C توسط J = 1 و i = 1 محاسبه می‌شود

$$c_{11} = a_{11} b_{11} + a_{12} b_{21} + a_{13} b_{31}$$

لازمه بدست آمدن این عنصر سه ضرب (پس از مقداردهی اولیه $C_{11} = 0$) و سه جمع می‌باشد. تعداد کل ضرب‌ها و جمع‌های لازم برای محاسبه ماتریس حاصلضرب $9 \times 3 = 27$ است.

اگر ما اعمال ضرب، جمع‌های مرتبط با هم c + ab را یک عمل تجمعی تصور کنیم، ضرب دو ماتریس n × n نیاز به n^3 عمل ضرب - جمع دارد. محاسبات شامل n^2 ضرب داخلی است که هر ضرب داخلی هم n عمل ضرب و جمع نیاز دارد، البته فرض بر این است که قبل از محاسبه هر عنصر در ماتریس به C مقدار اولیه 0 داده شود.

بطور کلی، ضرب داخلی از مجموع K جمله ضرب مطابق زیر تشکیل یافته است

$$C = A_1 B_1 + A_2 B_2 + A_3 B_3 + A_4 B_4 + \cdots + A_k B_k$$

در یک کاربرد نوعی، k ممکن است برابر 100 و حتی 1000 باشد. محاسبه ضرب داخلی در یک خط لوله با پردازش برداری در شکل ۱۲-۹ نشان داده شده است. مقادیر A و B در حافظه و یا در ثبات‌های پردازنده تصور می‌شوند. همچنین فرض بر این است که خط لوله ضرب ممیز شناور و نیز جمع ممیز شناور هر یک دارای چهار قطعه باشند. تمام ثبات‌های قطعات در ضرب‌کننده و جمع‌کننده با 0 مقداردهی‌اولیه شده‌اند. بنابراین، خروجی جمع‌کننده در هشت سیکل اولیه 0 است تا اینکه هر دو لوله پر شوند. زوج‌های A_i و B_i با سرعت یک زوج در هر سیکل بداخل آورده شده و ضرب می‌شوند. پس از چهار سیکل اول، حاصلضرب شروع به جمع شدن با خروجی جمع‌کننده می‌نماید. در طول چهار

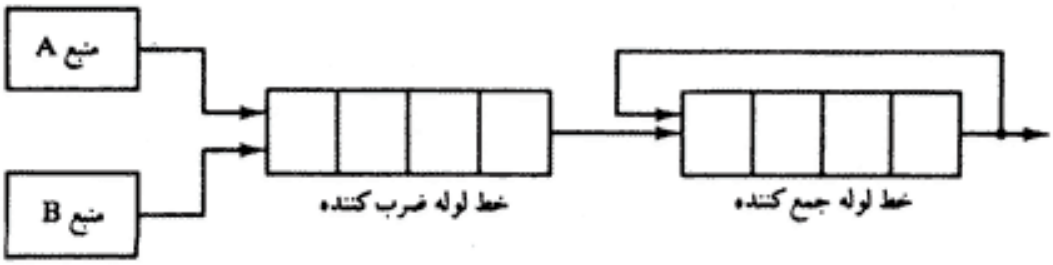

شکل ۱۲-۹ خط لوله برای محاسبه یک ضرب داخلی

www.m-molaei.mihanblog.com

سیکل بعدی به حاصلضرب‌هایی که وارد خط لوله جمع‌کننده می‌شوند، 0 اضافه می‌شود. در پایان‌سیکل هشتم، چهار حاصلضرب اول یعنی A_1B_1 تا A_4B_4 در چهار قطعه جمع‌کننده و چهارحاصلضرب بعدی یعنی A_5B_5 تا A_8B_8 در قطعه ضرب‌کننده می‌باشند. در آغاز سیکل نهم در خروجی جمع‌کننده A_1B_1 و در خروجی ضرب‌کننده A_5B_5 وجود دارد. به این ترتیب سیکل نهم جمع $A_1B_1 + A_5B_5$ را در خط لوله جمع آغاز می‌نماید. سیکل دهم جمع $A_2B_2 + A_6B_6$ را آغاز می‌کند و عمل بهمین ترتیب ادامه دارد. با این الگو جمع به چهار بخش زیر تقسیم می‌شود

$$
\begin{aligned}
C = {} & A_1B_1 + A_5B_5 + A_9B_9 + A_{13}B_{13} + \cdots \\
& + A_2B_2 + A_6B_6 + A_{10}B_{10} + A_{14}B_{14} + \cdots \\
& + A_3B_3 + A_7B_7 + A_{11}B_{11} + A_{15}B_{15} + \cdots \\
& + A_4B_4 + A_8B_8 + A_{12}B_{12} + A_{16}B_{16} + \cdots
\end{aligned}
$$

وقتی که دیگر جمله ضربی برای جمع شدن وجود نداشته باشد سیستم چهار صفر بداخل خط لوله ضرب ارسال می‌کند. سپس در هر یک از چهار قطعه تنها یک ضرب جزیی وجود خواهد داشت که مربوط به چهار جمع در چهار سطر معادله فوق است. چهار جمع جزیی در نهایت با هم جمع می‌شوند تا حاصل جمع نهایی حاصل گردد.

برگی‌کردن حافظه[1]

پردازنده‌های خط لوله و برداری اغلب نیاز به دستیابی همزمان به دو یا سه منبع (مبدأ) دارند. در این راستا ممکن است خط لوله حسابی هم معمولاً بطور همزمان نیاز به برداشت دو یا چند عملوند و ورود آن به خط لوله داشته باشد. در عوض استفاده از دو گذرگاه حافظه جهت دستیابی همزمان، حافظه را می‌توان به تعدادی ماژول[2] که به گذرگاه‌های آدرس و داده مشترکی وصلند تقسیم کرد. یک ماژول حافظه را آرایه‌ای از حافظه به همراه ثبات‌های داده و آدرس مربوطه‌اش تشکیل می‌دهد. شکل ۱۳-۹ یک واحد حافظه چهار ماژولی را نشان می‌دهد. همانطور که دیده می‌شود هر آرایه دارای ثبات آدرس AR و ثبات داده DR است. ثبات‌های آدرس، اطلاعات را از گذرگاه آدرس مشترک دریافت و ثبات‌های داده هم با گذرگاه داده دوطرفه تبادل اطلاعات می‌نمایند. دو بیت کم‌ارزش‌تر آدرس می‌توانند برای تفکیک چهار ماژول بکار روند. سیستم ماژولی اجازه می‌دهد تا یک ماژول، دستیابی به حافظه را آغازنماید در حالیکه سایر ماژول‌ها در حال خواندن یا نوشتن یک کلمه بوده و در واقع هر ماژول مستقل از وضعیت ماژول‌های دیگر به یک درخواست حافظه پاسخ می‌دهد.

مزیت حافظه ماژولی این است که امکان استفاده از تکنیکی بنام برگی کردن حافظه را فراهم می‌آورد. در یک حافظه برگی شده به ماژول‌های مختلف حافظه، آدرس‌های متفاوتی تخصیص یافته است. مثلاً،

1- Interteaving 2- Module

www.m-molaei.mihanblog.com

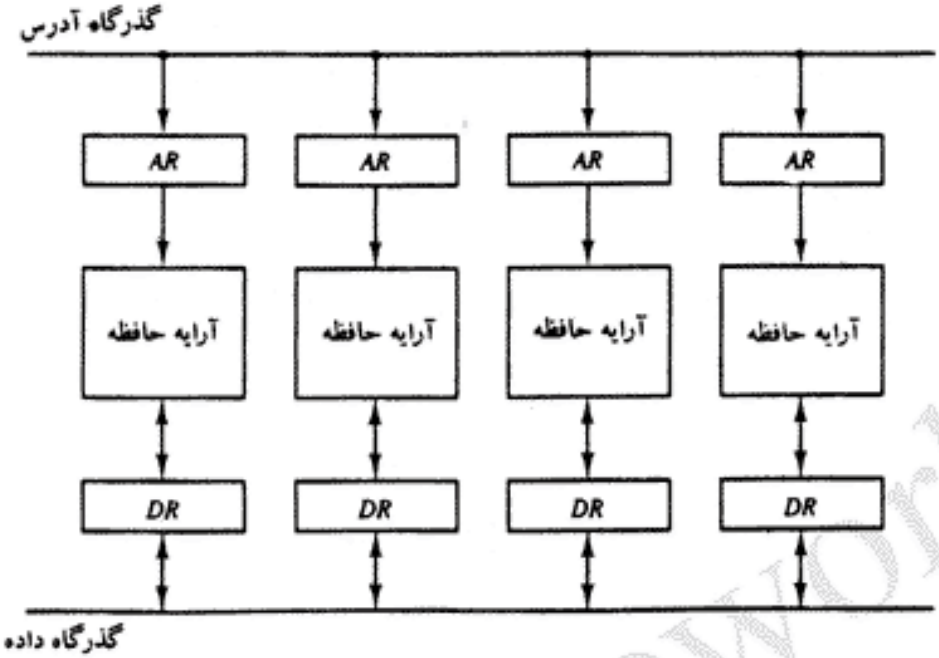

شکل ۱۳-۹ سازمان حافظه چند ماژولی

در یک سیستم با دو ماژول برای حافظه، ممکن است آدرس‌های زوج در یک ماژول و آدرس‌های فرد در دیگری باشد، وقتی تعداد ماژول‌ها توانی از 2 است بیت‌های کم‌ارزش‌تر آدرس، ماژول حافظه را انتخاب می‌نمایند و بقیه بیت‌ها مکان خاصی را برای دستیابی در ماژول انتخاب شده مشخص می‌نمایند.

حافظه ماژولی در سیستم‌های خط لوله‌ای و پردازش برداری مفیدند. یک پردازنده برداری که از یک حافظه n برگی استفاده می‌کند می‌تواند n عملوند را از n ماژول مختلف برداشت نماید. با توزیع دستیابی به حافظه، زمان موثر سیکل حافظه می‌تواند با فاکتوری در حدود تعداد ماژول‌ها کاهش یابد. یک CPU با خط لوله دستورالعمل می‌تواند از تعدد ماژول‌های حافظه بهره‌گیری نماید بطوری که هر قطعه در خط لوله می‌تواند مستقل از دستیابی قطعات دیگر، به حافظه دسترسی یابد.

سوپر کامپیوتر

یک کامپیوتر تجاری با دستورالعمل‌های برداری به همراه عملیات حسابی ممیز شناور خط لوله‌ای، سوپر کامپیوتر نامیده می‌شود. این کامپیوترها ماشین‌هایی قوی با قدرت اجرایی بالا بوده و اغلب برای محاسبات علمی بکار می‌روند. برای افزایش سرعت، قطعات بسیار نزدیک بهم نصب شده‌اند تا بدینوسیله فواصلی را که سیگنال‌ها طی می‌کنند حداقل نمایند. برای خارج ساختن گرما از مدارات و به منظور جلوگیری از سوختن آنها بعلت نزدیکی‌شان از تکنیک‌های خاصی استفاده می‌گردد.

مجموعه دستورالعمل‌های سوپر کامپیوترها شامل دستورات استاندارد انتقال داده‌ها، دستکاری داده‌ها و دستورات کنترل برنامه در کامپیوترهای معمولی است. علاوه بر آنها، دستوراتی وجود دارند که

www.m-molaei.mihanblog.com

بردارها و ترکیبی از اسکالرها و بردارها را پردازش می‌نمایند. سوپر کامپیوتر، یک سیستم کامپیوتری است که بیشتر بلحاظ سرعت بالایش در محاسبات، سیستم‌های حافظه سریع و حجیم و حجم بالای پردازش در آن شناخته شده است. این کامپیوتر با واحدهای چندتابعی (چندکاره) تجهیز شده و هر واحد دارای پیکربندی لوله‌ای خاص خود می‌باشد. هرچند سوپر کامپیوتر قادر به اجرای برنامه‌های همه منظوره مربوط به کامپیوترهای معمولی می‌باشد، ولی در اصل برای انواع محاسبات عددی مربوط به بردارها و ماتریس‌های اعداد ممیز شناور بهینه‌سازی شده است.

سوپر کامپیوترها برای پردازش معمولی روزمره یک تشکیلات کامپیوتر مناسب نیستند. کاربرد این کامپیوترها به کاربردهای علمی همچون پیش‌بینی عدد وضع هوا، تحلیل موج‌های زلزله‌نگاری، و تحقیقات فضایی محدود است. ضمناً بعلت قیمت گران کاربرد و بازار محدودی نیز دارد.

یکی از معیارهای بکار رفته برای ارزیابی کامپیوترها، انجام تعداد اعمال روی اعداد ممیز شناور در هر ثانیه است که به آن فلاپس [1] می‌گویند. هر مگلفلاپس برابر یک میلیون فلاپس و یک گیگافلاپس [2] نیز یک میلیارد فلاپس است. یک نمونه سوپر کامپیوتر از این رده دارای سیکل زمانی پایه‌ای برابر با 4 تا 20 نانوثانیه می‌باشد. اگر پردازنده قادر به اجرای هر عمل ممیز شناور در یک سیکل باشد، بین 50 تا 250 مگافلاپس قابلیت اجرایی دارد. این سرعت از زمانی که اولین پاسخ تولید می‌شود برقرار خواهد بود و شامل زمان راه‌اندازی اولیه خط لوله نیست.

اولین سوپر کامپیوتر بنام cray-1 در سال ۱۹۷۱ ساخته شد. این کامپیوتر از پردازش برداری همراه با 12 واحد علمیاتی موازی جداگانه استفاده می‌کند. هر واحد عملیاتی به قطعاتی تقسیم شده است تا داده‌های ورودی را از طریق خط لوله پردازش نماید. همه واحدها می‌توانند بطور موازی با عملوندهایی که در ثبات‌های متعدد CPU ذخیره شده‌اند (بیش از ۱۵۰ ثبات) بطور همزمان کارکنند. یک عمل ممیز شناور می‌تواند روی دو مجموعه عملوند 64 بیتی در طول یک سیکل ساعت 12.5 نانوثانیه‌ای انجام شود. در نتیجه سرعت پردازش در خط لوله 80 مگافلاپس در حین پردازش داده خواهد بود. ظرفیت حافظه این کامپیوتر 4 میلیون کلمه 64 بیتی است. این حافظه به 16 بانک (بخش) تقسیم شده است و هر کدام دارای زمان دسترسی 50 نانوثانیه می‌باشند. بنابراین هرگاه همه بانک‌ها با هم دستیابی شوند سرعت انتقال حافظه 320 میلیون کلمه در ثانیه است. تحقیقات سازندگان cray موجب گسترش این کامپیوتر گردید و در نتیجه Cary X-MP و Cary Y-MP ساخته شدند. سوپر کامپیوتر جدید cary-2، دوازده برابر قوی‌تر از cary-1 است.

یکی دیگر از سوپر کامپیوترهای اولیه Fujitsu VP-200 است. این کامپیوتر دارای یک پردازنده اسکالر و یک پردازنده برداری است که می‌توانند بطور همزمان کار کنند. در این کامپیوتر هم، مانند سوپر کامپیوتر cary از ثبات‌ها و واحدهای عملیاتی متعددی استفاده شده است تا عملیات ثبات- ثبات امکان‌پذیر باشد. در پردازنده برداری چهار خط لوله اجرای دستورالعمل‌ها وجود دارند که هرگاه همزمان

1- Flops 2- gigaflops

www.m-molaei.mihanblog.com

کار کنند به سرعتی حدود 300 مگافلاپس دست خواهند یافت. حافظه اصلی 32 میلیون کلمه داشته که از طریق خط لوله‌های بارکردن و ذخیره کردن به ثبات‌های برداری متصلند. VP200 دارای 83 دستورالعمل برداری و 195 دستور اسکالر است. مدل جدیدتر VP 2600 از سیکل ساعت 3.2 ns استفاده نموده و مدعی اوج سرعتی برابر با 5 گیگافلاپس است.

۹-۷ پردازنده آرایه[1]

یک پردازنده آرایه، پردازنده‌ای است که محاسبات را بر روی آرایه‌های بزرگی از داده‌ها انجام می‌دهد. این اصطلاح برای نام‌گذاری دو نوع پردازنده بکاررفته است. آرایه پرداز الحاقی[2] نوعی پردازنده کمکی[3] است و به یک کامپیوتر همه منظوره متصل می‌گردد. هدف از بکارگیری اینگونه پردازنده‌ها بالا بردن عملکرد کامپیوتر اصلی در محاسبات عددی خاص است. آرایه پرداز SIMD پردازنده‌ی است که سازمان تک دستورالعمل - چنداده‌ای را داراست. این پردازنده دستورالعمل‌های برداری را با استفاده از واحدهای علمیاتی متعددی در پاسخ به یک دستور انجام می‌دهد. هرچند هر دو پردازنده بردارها را پردازش می‌کنند ولی سازمان داخلی آنها با هم متفاوت است.

آرایه پرداز الحاقی

یک آرایه‌پرداز الحاقی بعنوان یک دستگاه جانبی برای یک کامپیوتر معمولی طراحی شده و هدف از آن بالا بردن توان اجرایی کامپیوتر توسط پردازش برداری در کاربردهای علمی پیچیده است. افزایش توان اجرایی از طریق پردازش موازی در واحدهای چندتابعی[4] (عملیاتی) است. این واحدها عبارتند از واحد حساب با یک یا چند جمع و ضرب‌کننده ممیز شناور خط لوله‌ای. آرایه‌پرداز قادر است انواع مسائل ریاضی پیچیده را بکمک برنامه‌های کاربر حل نماید.

شکل ۹-۱۴ اتصالات درونی یک آرایه‌پرداز الحاقی را به یک کامپیوتر میزبان[5] نشان می‌دهد. کامپیوتر میزبان یک کامپیوتر همه منظوره تجاری است و آرایه‌پرداز مانند یک ماشین در انتهای خط[6] است که توسط کامپیوتر میزبان هدایت می‌شود. آرایه‌پرداز از طریق یک کنترلر ورودی- خروجی به کامپیوتر متصل است و کامپیوتر همانند یک وسیله جانبی با آن برخورد می‌نماید. داده‌های مربوط به پردازنده الحاقی از طریق یک گذرگاه سریع از حافظه اصلی به یک حافظه محلی منتقل می‌گردد. کامپیوتر همه منظوره در غیاب آرایه‌پرداز، کاربرانی را که نیاز به پردازش معمولی داده‌ها دارند سرویس می‌دهد. سیستم به همراه آرایه‌پرداز نیازهای کاربردهای حسابی پیچیده را برآورده می‌سازد.

برخی از سازندگان آرایه‌پردازهای الحاقی مدلی را پیشنهاد می‌نمایند که قابل اتصال به انواع مختلفی

1- Array Processor
2- Attached Array Processor
3- Auxiliary Processor
4- Multiple Functional Unit
5- Host
6- Back-end machine

www.m-molaei.mihanblog.com

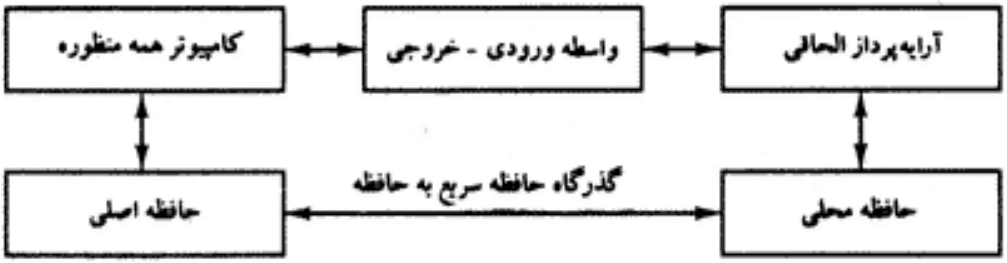

شکل ۱۴-۹ آرایه‌پرداز الحاقی با کامپیوتر میزبان

از کامپیوترهای میزبان می‌باشد. مثلاً اگر FSP-164/MAx که یک سیستم ممیز شناور است به VAX11 متصل شود قدرت محاسبه VAX را تا 100 مگافلاپس افزایش می‌دهد. هدف از آرایه‌پرداز الحاقی ایجاد توانایی پردازش برداری کامپیوترهای معمولی با کسری از هزینه لازم برای سوپر کامپیوتر است.

آرایه‌پرداز SIMD

یک آرایه‌پرداز SIMD کامپیوتری است با واحدهای پردازشی متعدد که بطور موازی کار می‌کنند. واحدهای پردازش در این کامپیوتر برای انجام کارهای یکسان تحت واحد کنترل مشترک همگام شده‌اند، و به این ترتیب سازمانی با رشته دستورالعمل‌های واحد ولی داده‌های متعدد (SIMD) حاصل می‌گردد. بلاک دیاگرام شامل مجموعه‌ای از عناصر پردازشی یکسان (PE ها) است که هر کدام یک حافظه محلی M را دارا هستند (شکل ۱۵-۹). در هر عنصر پردازشی یک ALU ، یک واحد حساب ممیز شناور و یک تعداد ثبات‌های عملیاتی وجود دارند و کنترل اصلی اعمال را در عناصر پردازشی کنترل می‌نماید. برنامه اصلی برای ذخیره برنامه بکار می‌رود. وظیفه کنترل اصلی دیکدکردن دستورالعمل‌ها و تعیین چگونگی اجرای دستورالعمل است. دستورات اسکالر و کنترل برنامه مستقیماً در داخل واحد کنترل اصلی اجرا می‌شوند. دستورالعمل‌های برداری بطور همزمان به تمام PE ها اعلام می‌شوند. هر PE از عملوندهای ذخیره شده در حافظه محلی‌اش استفاده می‌کند. عملوندهای برداری قبل از اجرای موازی دستورات در حافظه‌ها توزیع شده‌اند.

به عنوان مثال، جمع برداری $C = A + B$ را در نظر بگیرید. کنترل اصلی ابتدا i اُمین مولفه‌های A و B یعنی a_i و b_i در حافظه محلی M_i در ازای $i = 1, 2, 3, ..., n$ را ذخیره می‌کند. سپس دستور جمع ممیز شناور $c_i = a_i + b_i$ بین تمام PE ها منتشر می‌شود تا بدین ترتیب جمع بطور همزمان صورت گیرد. مولفه c_i در مکان‌های ثابتی در هر حافظه محلی ذخیره می‌گردد. در نتیجه مجموع برداری مورد نظر در یک سیکل جمع تولید می‌گردد.

برای کنترل وضعیت در هر PE در طول اجرای دستورالعمل‌های برداری از روشهای ماسک‌کردن[1]

1- Masking

www.m-molaei.mihanblog.com

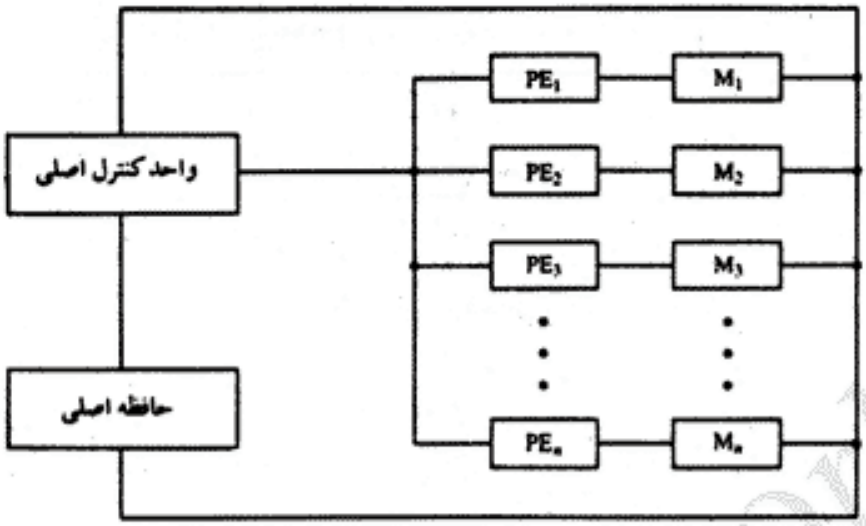

شکل ۱۵-۹ سازمان آرایه‌پرداز SIMD

(پوشش دادن) استفاده می‌شود. هر PE دارای پرچمی است که هرگاه PE فعال باشد 1 می‌شود و هر وقت PE غیرفعال باشد 0 می‌گردد. بدین ترتیب تضمین می‌شود که فقط PE هایی که باید در حین اجرای دستور مشارکت داشته باشند فعال شوند. مثلاً فرض کنید که آرایه‌پردازی دارای 64 واحد PE باشد. اگر قرار باشد برداری با طول کمتر از 64 قلم داده پردازش شود، واحد کنترل تعداد مناسبی PE را فعال خواهد نمود. بردارهای با طول بیش از 64 باید به قسمت‌های 64کلمه‌ای تقسیم شوند.

معروف‌ترین پردازنده آرایه‌ای SIMD، کامپیوتر ILLIAC IV است که در دانشگاه ایلینویز[1] طراحی و توسط شرکت باروز[2] ساخته شد. از این کامپیوتر دیگر استفاده نمی‌شود. کامپیوترهای SIMD کامپیوترهای بسیار تخصصی هستند. این کامپیوترها عمدتاً برای مسائل عددی که قابل ارائه بشکل برداری یا ماتریسی باشند مناسبند. با این وجود در سایر انواع محاسبات یا اجرای برنامه‌های داده پردازی کارآیی چندانی ندارند.

مسائل

۹-۱ در برخی از محاسبات علمی لازم است تا رابطه حسابی $(A_i + B_i)\ (C_i + D_i)$ با رشته‌ای از اعداد انجام شود. یک پیکربندی خط لوله را برای انجام آن مشخص کنید. محتوای تمام ثبات‌های خط لوله را بازاء 6 تا $i = 1$ لیست نمایید.

۹-۲ یک دیاگرام فاصله- زمان برای یک خط لوله شش قطعه‌ای رسم کنید که زمان پردازش هشت

1- Illinois 2- Burroughs

www.m-molaei.mihanblog.com

تکلیف را نشان دهد.

۹-۳ تعداد سیکل‌هایی ساعتی که برای 200 تکلیف در یک خط لوله شش قطعه‌ای لازم است را معین کنید.

۹-۴ یک سیستم غیرخط لوله‌ای برای پردازش یک تکلیف 50 ns زمان نیاز دارد. همان تکلیف در یک خط لوله شش قطعه‌ای به یک سیکل ساعت 10 نانوثانیه‌ای نیازمند است. نسبت افزایش سرعت خط لوله برای 100 تکلیف را معین کنید. حداکثر تسریع قابل دسترسی چقدر است؟

۹-۵ خط لوله شکل ۲-۹ دارای زمانهای انتشار زیر است: 40 ns برای خواندن عملوند از حافظه به ثبات R_1 و R_2، 45 ns برای انتشار سیگنال در ضرب‌کننده، 5 ns برای انتقال به R_3 و 15 ns برای جمع دو عدد و قرار دادن آن در R_5.

(الف) حداقل سیکل ساعتی که می‌توان بکار برد چقدر است؟

(ب) یک سیستم غیرخط لوله‌ای می‌تواند همین عمل را با حذف R_3 و R_4 انجام دهد. ضرب و جمع عملوندها بدون استفاده از خط لوله چقدر طول می‌کشد؟

(ج) تسریع عملکرد خط لوله را برای 10 تکلیف و نیز برای 100 تکلیف محاسبه کنید.

(د) حداکثر افزایش سرعت قابل دستیابی چقدر است؟

۹-۶ می‌خواهیم یک خط لوله ضرب ممیز شناور که دو عدد صحیح دودویی هشت بیتی را ضرب می‌کند طراحی کنیم. هر قطعه از تعدادی گیت AND و یک جمع کننده دودویی شبیه به ضرب‌کننده آرایه در شکل ۱۰-۱۰ تشکیل شده است.

(الف) در هر قطعه چند گیت AND وجود دارد و سایز جمع کننده لازم چیست؟

(ب) چند قطعه در خط لوله است؟

(ج) اگر تأخیر انتشار در هر قطعه 30 ns باشد، زمان متوسط لازم برای ضرب دو عدد ممیز ثابت در خط لوله چقدر است؟

۹-۷ زمان تأخیر چهار قطعه در خط لوله شکل ۶-۹ بقرار زیر است:

$t_1 = 50$ ns، $t_2 = 30$ ns، $t_3 = 95$ ns و $t_4 = 45$ ns. تأخیر ثبات‌های واسط $t_r = 5$ ns.

(الف) مجموع 100 جفت عدد در خط لوله چقدر طول می‌کشد؟

(ب) چگونه می‌توان زمان کل را به نصف زمان محاسبه شده در قسمت (الف) رساند؟

۹-۸ چگونه می‌توانید جمع‌کننده ممیز شناور خط لوله‌ای شکل ۶-۹ را برای جمع 100 عدد ممیز شناور $X_1 + X_2 + X_3 + \ldots + X_{100}$ بکار برید؟

۹-۹ یک خط لوله دستورالعمل شش قطعه‌ای را برای یک کامپیوتر فرموله کنید. عملیات هر قطعه را نیز مشخص نمایید.

۹-۱۰ چهار روش سخت‌افزاری ممکن را که می‌توان در خط لوله دستورالعمل برای به حداقل رساندن افت عملکرد ناشی از دستور انشعاب بکار برد، شرح دهید.

۹-۱۱ چهار دستور را در برنامه زیر در نظر بگیرید. فرض کنید که اولین دستورالعمل از مرحله ۱ در خط

www.m-molaei.mihanblog.com

لوله شکل ۸-۹ آغاز شود. عملیات انجام شده در چهار قطعه در چهار مرحله را مشخص کنید

```
Load    R1←M[312]
ADD     R2←R2 + M[313]
INC     R3←R3 + 1
STORE   M[314]←R3
```

۹-۱۲ برنامه‌ای را مثال بزنید که موجب اغتشاش داده در خط لوله سه قطعه بخش ۵-۹ گردد.

۹-۱۳ مثالی ارائه نمایید که در آن در خط لوله سه قطعه‌ای بخش ۵-۹ با تأخیر عمل بارکردن را صورت دهد.

۹-۱۴ برنامه‌ای مثال بزنید که موجب اتلاف زمان ناشی از انشعاب در خط لوله سه قطعه‌ای بخش ۵-۹ گردد.

۹-۱۵ مثالی ارائه کنید که در آن از انشعاب با تأخیر در خط لوله سه قطعه‌ای بخش ۵-۹ استفاده شود.

۹-۱۶ ضرب دو ماتریس 40 × 40 را در یک پردازنده برداری در نظر بگیرید.

(الف) چند جمله ضرب در هر حاصلضرب داخلی وجود دارد و چند حاصلضرب داخلی باید محاسبه شود.

(ب) چند عمل ضرب- جمع برای محاسبه ماتریس لازم است.

۹-۱۷ در شکل ۱۲-۹ وقتی که ماتریس‌های 60 × 60 درهم ضرب شوند چند سیکل ساعت برای پردازش حاصلضرب داخلی در خط لوله لازم است؟ چند حاصلضرب داخلی وجود دارد و چند سیکل ساعت برای محاسبه ماتریس حاصلضرب لازم است؟

۹-۱۸ آدرس‌های مربوط به یک آرایه 1024 کلمه، که قرار است در حافظه شکل ۱۳-۹ ذخیره شوند را مشخص نمایید.

۹-۱۹ محاسبه‌ای برای پیش‌بینی وضع هوا به 250 میلیارد عمل ممیز شناور نیاز دارد. مسئله در یک سوپر کامپیوتر با سرعت اجرایی 100 مگافلاپس پردازش می‌شود. زمان اجرا چقدر است؟

۹-۲۰ کامپیوتر را با چهار پردازنده لوله‌ای ممیز شناور در نظر بگیرید. فرض کنید که هر پردازنده از سیکل زمان 40 ns استفاده می‌کند. برای اجرای 400 عمل ممیز شناور چقدر وقت لازم است؟ اگر همین عمل با استفاده از یک پردازنده لوله‌ای تکی با سیکل ساعت 10 ns انجام شود چه تفاوتی خواهد داشت؟

www.m-molaei.mihanblog.com

۱۰ معماری کامپیوتر

۱۰-۱ مقدمه
۱۰-۲ جمع و تفریق
۱۰-۳ الگوریتم ضرب
۱۰-۴ الگوریتم‌های تقسیم
۱۰-۵ عمل های حسابی ممیز شناور
۱۰-۶ واحد حساب دهدهی
۱۰-۷ اعمال حسابی دهدهی

۱۰-۱ مقدمه

دستورالعمل‌های حسابی در کامپیوترهای دیجیتال با دستکاری داده‌ها، نتایج لازم برای حل مسائل محاسباتی را تولید می‌کنند. این دستورالعمل‌ها محاسبات ریاضی را انجام می‌دهند و مسئول مجموعه فعالیت‌های عمده‌ای در پردازش داده‌ها در کامپیوترند. چهار عمل اصلی حساب عبارتند از جمع، تفریق، ضرب و تقسیم. با استفاده از این چهارعمل، می‌توان توابع حسابی دیگر را تنظیم کرده و مسائل علمی را با استفاده از روشهای محاسبات عددی حل کرد.

پردازنده حسابی بخشی از یک واحد پردازنده است که اعمال حسابی را اجرا می‌کند. نوع داده‌ای که در طول اجرای دستور در داخل ثبات‌های پردازنده قرار می‌گیرند در تعریف دستورالعمل مشخص می‌گردد. یک دستورالعمل حسابی ممکن است داده‌های دودویی یا دهدهی داشته باشد، و در هر حال داده‌ها ممکن است بفرم ممیز ثابت یا ممیز شناور باشند. اعداد ممیز ثابت ممکن است صحیح یا کسری باشند. اعداد منفی می‌تواند بصورت اندازه علامت‌دار یا متمم علامت دار نشان داده شوند. اگر فقط دستورالعمل جمع برای عددهای دودویی ممیز ثبات در نظر گرفته شود، پردازش حسابی بسیار ساده خواهد بود. اما اگر در پردازنده حسابی هر چهار عمل اصلی برای داده‌های دودویی و دهدهی به شکل ممیز ثابت و ممیز شناور در نظرگرفته شوند، موضوع پیچیده‌تر می‌شود.

www.m-molaei.mihanblog.com

در سنین کودکی آموختیم که چگونه چهار عمل اصلی را در نمایش اندازه علامت دار انجام دهیم. این دانش هنگام پیاده‌سازی عمل‌ها با سخت‌افزار ارزشمند است. با این وجود طراح باید واقعاً با سلسله مراحل لازم برای انجام عمل و حصول نتیجه صحیح آشنا باشد. راه حل هر مسئله که بوسیله تعداد محدودی از رویه‌های متوالی بطور مناسب تعریف شده باشد الگوریتم [1] خوانده می‌شود. برای جمع دوعدد با ممیز ثابت و اعداد منفی در نمایش متمم 2 علامت‌دار، الگوریتمی در بخش ۳-۳ بیان شد. این الگوریتم ساده است زیرا کلاً به یک جمع کننده دودویی موازی نیاز دارد. وقتی اعداد منفی بشکل اندازه علامتدار باشند، الگوریتم کمی پیچیده‌تر است و پیاده‌سازی آن به مدارهای جمع و تفریق، و مقایسه علامت‌هاو اندازه‌های اعداد نیاز دارد. معمولاً یک الگوریتم شامل تعدادی مراحل مرتبط باهم است که هر مرحله به نتایج مراحل قبلی وابسته است. روش مناسبی برای ارائه الگوریتم‌ها فلوچارت است. مراحل محاسباتی در فلوچارت در داخل کادرهای مستطیلی مشخص می‌شوند. مراحل تصمیم‌گیری در داخل کادرهای لوزی شکل نشان داده می‌شوند که از آن‌ها دو یاچند مسیر مختلف جدا می‌شود.

در این فصل الگوریتم‌های حسابی متعددی را بدست می‌آوریم و رویه‌ای را برای پیاده‌سازی آنها با سخت فزار دیجیتال نشان خواهیم داد. ما برای داده‌های زیر، جمع، تفریق، ضرب و تقسیم را بررسی خواهیم کرد:

۱- داده دودویی ممیز ثابت با نمایش مقدار علامت دار.

۲- داده دودویی ممیز ثابت با نمایش متمم 2 علامت‌دار.

۳- داده ممیز شناور دودویی

۴- داده دهدهی کد شده با دودویی

۲-۱۰ جمع و تفریق

همانطور که در بخش ۳-۳ گفته شد، سه راه برای نمایش اعداد دودویی ممیز ثابت منفی وجود دارد: اندازه علامت‌دار، متمم 1 علامت‌دار، یا متمم 2 علامت‌دار. بسیاری از کامپیوترها وقتی اعمال حسابی با اعداد صحیح را انجام می‌دهند از نمایش متمم 2 استفاده می‌کنند. برای اعمال ممیز شناور، اکثر کامپیوترها نمایش اندازه علامت دار رابرای مانتیس بکار می‌برند. در این بخش ما الگوریتم‌های جمع و تفریق را برای داده‌های نمایش داده شده با مقدار علامت دار و مجدداً برای نمایش متمم 2 علامت دار بدست می‌آوریم.

توجه به این نکته مهم است که بدانیم نمایش انتخابی برای اعداد منفی به نمایش عددها در ثبات‌ها، قبل و بعداز اجرای عمل حسابی مربوط است. این بدان معنی نیست که ازحساب متمم نمی‌توان در مرحله میانی استفاده کرد. مثلاً در تفریق با اعداد درنمایش اندازه علامت دار، استفاده از حساب متمم ساده‌تر است. مادامی که مفروق، مفروق منه و باقیمانده بصورت اندازه علامت دار باشند استفاده از متمم در یک مرحله تغییری در این واقعیت که نمایش بصورت مقدار علامت دار است نمی‌دهد.

1- Algorithm

www.m-molaei.mihanblog.com

جمع و تفریق با داده‌های اندازه علامت دار

نمایش اعداد بصورت اندازه علامت دار آشناست زیرا در محاسبات ریاضی روزمره بکار می‌رود. رویه جمع یا تفریق دو عدد دودویی علامت دار با قلم و کاغذ ساده و سرراست است. مروری براین رویه در بدست آوردن الگوریتم سخت افزاری می‌تواند مفید باشد.

مااندازه دو عدد را با A و B نشان می‌دهیم. وقتی که اعداد علامت دار، جمع یا تفریق شوند، بسته به علامت و عمل انجام شده، هشت حالت برای بررسی وجود دارد. این حالات در اولین ستون جدول ۱-۱۰ لیست شده‌اند. سایر ستون‌ها در جدول، اعمالی را که باید برروی اندازه اعداد انجام شود نشان می‌دهد. آخرین ستون برای جلوگیری از صفر منفی لازم است. به بیان دیگر وقتی دو عدد مساوی از یکدیگر تفریق شوند، نتیجه باید 0+ باشد نه 0-.

الگوریتم جمع و تفریق از جدول بدست می‌آیند و می‌توان آنها را به صورت زیر بیان کرد (کلمات داخل پرانتز باید برای الگوریتم تفریق بکار روند):

الگوریتم جمع (تفریق): وقتی که علامت A و B یکسان (مختلف) باشند، دو اندازه را باهم جمع کرده و علامت A را به حاصل ملحق کنید. اگر علامت A و B مختلف (یکسان) باشند،اندازه‌ها را باهم مقایسه و عدد کوچکتر را از بزرگتر تفریق کنید. اگر A>B است، علامت A را برای جواب برگزینید ولی اگر A<B است علامت A را مکمل نمائید. اگر دو اندازه باهم مساویند، B را از A تفریق کرده و علامت حاصل را مثبت بگذارید.

این دو الگوریتم جز در مقایسه علامت‌ها مشابهند. رویه‌ای که باید برای علامت‌های یکسان در رویه جمع دنبال شوند مشابه رویه برای علامت‌های مختلف در تفریق است و بالعکس.

پیاده سازی سخت افزاری

برای پیاده سازی دو عمل حسابی با سخت افزار ابتدا لازم است هر دو عدد در ثبات‌ها ذخیره شوند.

جدول ۱-۱۰ جمع و تفریق اعداد اندازه علامت‌دار

عمل	جمع اندازه‌ها	تفریق اندازه‌ها		
		وقتی $A > B$	وقتی $A < B$	وقتی $A = B$
$(+A) + (+B)$	$+(A + B)$			
$(+A) + (-B)$		$+(A - B)$	$-(B - A)$	$+(A - B)$
$(-A) + (+B)$		$-(A - B)$	$+(B - A)$	$+(A - B)$
$(-A) + (-B)$	$-(A + B)$			
$(+A) - (+B)$		$+(A - B)$	$-(B - A)$	$+(A - B)$
$(+A) - (-B)$	$+(A + B)$			
$(-A) - (+B)$	$-(A + B)$			
$(-A) - (-B)$		$-(A - B)$	$+(B - A)$	$+(A - B)$

www.m-molaei.mihanblog.com

اجازه بدهید تا ثبات‌های A و B مقدار اعداد را ذخیره کنند و A_s و B_s فلیپ فلاپ‌های نگهدارنده علامت‌آنها باشند. نتیجه عمل ممکن است به ثبات سومی انتقال یابد: با این وجود، اگر نتیجه به A و A_s منتقل شود صرفه‌جویی انجام شده است. بنابراین A و A_s بالاتفاق انباره را می‌سازند.

اکنون پیاده سازی سخت افزار الگوریتم‌های فوق را ملاحظه کنید. اول، یک جمع کننده موازی لازم است تا ریزعمل A+B انجام شود. دوم، یک مدار مقایسه گر لازم است تا A>B، A=B یا A<B را مشخص نماید. سوم، دو مدار تفریق گر موازی برای انجام A−B یا B−A لازم است. رابطه علامت‌ها را می‌توان با استفاده از OR انحصاری با ورودی‌های A_s و B_s معین کرد.

رویه به یک مقایسه‌گر، یک جمع کننده و دو تفریق گر نیاز دارد. با این وجود رویه متفاوتی می‌توان یافت که امکانات کمتری نیاز داشته باشد. اول، می‌دانیم که تفریق را می‌توان با جمع و متمم انجام داد. دوم، نتیجه مقایسه می‌تواند از رقم نقلی انتهایی، پس از تفریق مشخص گردد. بررسی‌های دقیقتر روش‌های دیگر نشان می‌دهد که استفاده از متمم 2 برای تفریق و مقایسه رویه بهتری است زیرا فقط یک جمع کننده و یک متمم کننده نیاز دارد.

شکل ۱-۱۰ بلاک دیاگرام سخت افزار مربوط به پیاده سازی اعمال جمع و تفریق می‌باشد. این دیاگرام از ثبات‌های A و B و فلیپ فلاپ‌های A_s و B_s برای علامت تشکیل شده است. تفریق بوسیله جمع A با متمم 2 عدد B انجام می‌شود. رقم نقلی خروجی به فلیپ فلاپ E منتقل می‌گردد و درآن جا برای تعیین اندازه‌های نسبی اعداد چک می‌شود. فلیپ فلاپ جمع - سرریز، AVF، بیت سرریز را وقتی که A و B جمع شوند نگه می‌دارد. ثبات A سایر ریزاعمال راکه ممکن است هنگام مشخص کردن دنباله مراحل در الگوریتم نیاز داشته باشیم فراهم می‌سازد.

جمع A بعلاوه B بوسیله جمع کننده موازی انجام می‌شود. خروجی S (جمع) جمع کننده به ورودی ثبات A اعمال می‌شود. متمم ساز، خروجی B یا متمم B را، بسته به وضعیت

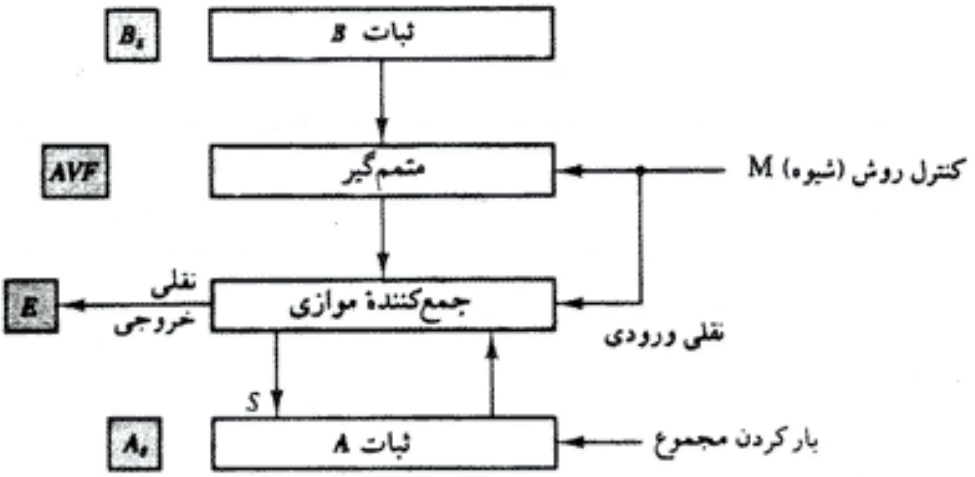

شکل ۱-۱۰ سخت افزار جمع و تفریق اندازه علامت‌دار

www.m-molaei.mihanblog.com

کنترل روش (شیوه)[1] M در اختیار می‌گذارد. متمم ساز از گیت‌های OR انحصاری و جمع کننده موازی متشکل از مدارات تمام جمع کننده مطابق شکل ۷-۴ در فصل ۴ ساخته شده است. سیگنال M به ورودی نقلی جمع کننده هم متصل شده است. وقتی M=0 باشد، خروجی B به جمع کننده منتقل می‌شود، رقم نقلی ورودی 0، و خروجی جمع کننده برابر مجموع A+B می‌گردد. هنگامی که M=1 باشد، متمم 1 عدد B به جمع‌کننده اعمال، رقم نقلی ورودی 1 و خروجی $S=A+\bar{B}-1$ خواهد شد. این عمل برابر با جمع A با متمم 2 عدد B است، که معادل تفریق A−B است.

الگوریتم سخت افزاری

فلوچارت الگوریتم سخت افزاری در شکل ۲-۱۰ نشان داده شده است. دو علامت A_s و B_s بوسیله گیت OR انحصاری مقایسه می‌شوند. اگر خروجی گیت 0باشد، علامت‌ها یکی هستند؛ اگر 1 باشد علامت‌ها مختلفند. برای یک عمل جمع، علائم یکسان جمع اندازه‌ها را حکم می‌کند. برای عمل تفریق علائم متفاوت جمع اندازه‌ها را حکم می‌نماید. اندازه‌ها بوسیله ریزعمل EA ← A+B جمع می‌شوند، که EA ثباتی است که از ترکیب E و A بدست می‌آید. اگر رقم نقلی در E، پس از جمع برابر 1 باشد سرریز رخ داده است. مقدار E به فلیپ فلاپ جمع سرریز AVF منتقل می‌گردد.

اگر علامت‌ها در جمع مختلف باشند و یا در تفریق یکسان باشند عمل تفریق انجام می‌شود. اندازه‌ها با جمع A و متمم 2 عدد B ازیکدیگر تفریق می‌شوند. اگر اعداد از هم تفریق شوند هیچ سرریزی رخ نمی‌دهد بنابراین AVF برابر 0 خواهد شد. اگر A≥B باشد E برابر 1 است و عدد درون A نتیجه صحیحی است. اگر A برابر 0 باشد، علامت A_s باید مثبت گردد تا از داشتن صفر منفی جلوگیری شود. اگر E برابر 0 باشد A<B است. برای این حالت لازم است متمم 2 عدد A بدست آید. این عمل باریزعمل $A\leftarrow\bar{A}+1$ انجام می‌گیرد. با این وجود ما فرض خواهیم کرد که ثبات A مدارهای لازم برای متمم سازی و افزایش را داشته باشد، بنابراین متمم 2 ازاین دو عمل حاصل خواهد شد. در مسیرهای دیگر فلوچارت، علامت نتیجه همان علامت A است و لذا هیچ تغییری در A_s لازم نیست. معهذا، وقتی A<B باشد، علامت نتیجه متمم علامت اولیه A می‌باشد. درنتیجه لازم است A_s را برای بدست آوردن علامت صحیح متمم کنیم. نتیجه نهائی در A و علامت آن در A_s خواهد بود. مقدار در AVF بمعنی وقوع یک سرریز است، مقدار نهایی در E اهمیتی ندارد.

جمع و تفریق با داده‌های متمم 2 علامت دار

نمایش متمم 2اعداد همراه با الگوریتم‌های حسابی برای جمع و تفریق در بخش ۳-۳ معرفی شدند. دراینجا آنها را برای سهولت مراجعه بطور خلاصه تکرار کنیم. سمت چپ‌ترین بیت عدد، علامت را نشان می‌دهد: 0 برای مثبت و 1 برای منفی. اگر بیت علامت 1 باشد، تمام عدد به فرم متمم 2 نمایش

1- Mode Control

www.m-molaei.mihanblog.com

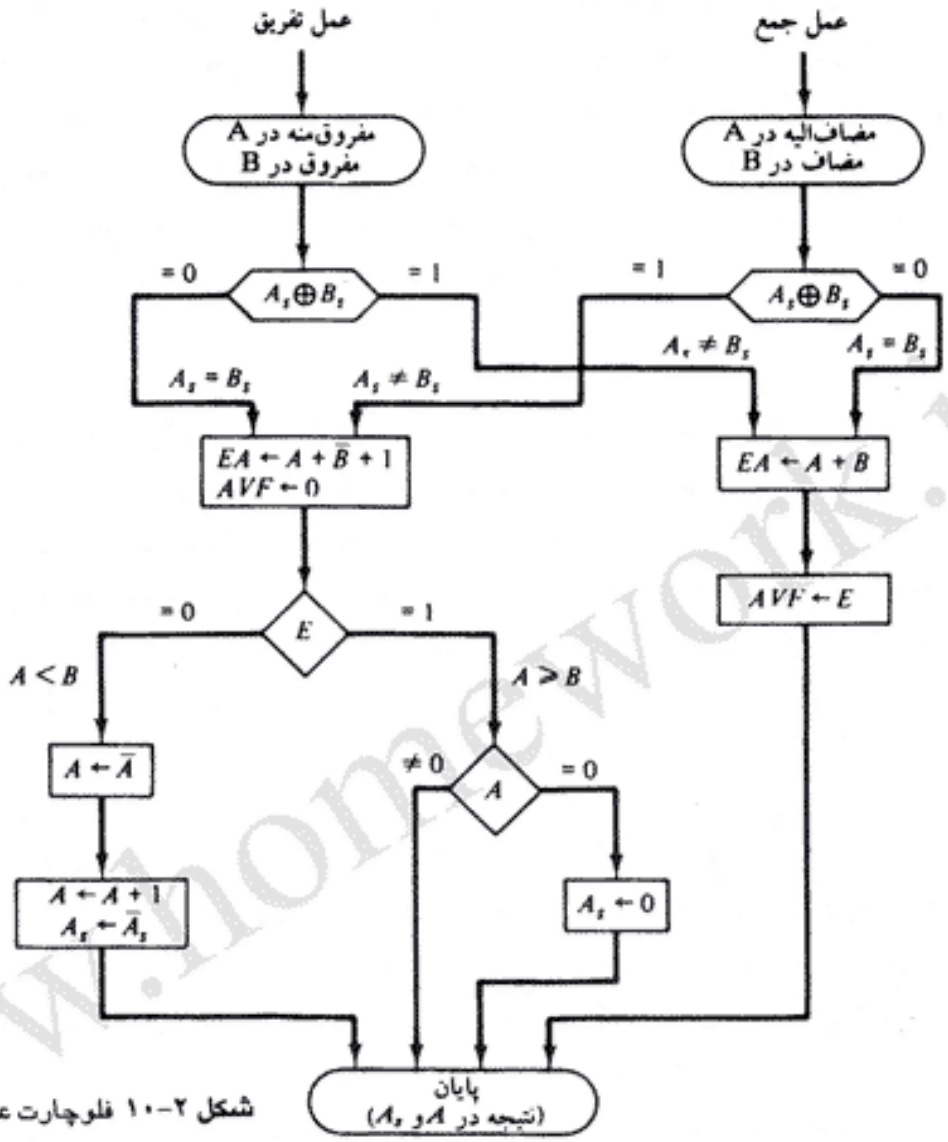

شکل ۲-۱۰ فلوچارت عمل‌های جمع و تفریق

داده می‌شود. بنابراین 33+ بصورت 00100001 و 33- بصورت 11011111 خواهند بود. توجه کنید که 11011111 متمم 2 عدد 00100001 می‌باشد و بالعکس.

در جمع دو عدد در فرم متمم 2 علامت‌دار، آن دو را بصورت عادی با هم جمع می‌کنیم و با بیتهای علامت آنها نیز مانند سایر بیتهای عدد رفتار می‌نمائیم. هر رقم نقلی حاصل از بیت علامت چشم پوشی می‌شود. برای تفریق ابتدا متمم 2 مفروق را بدست آورده و سپس آن را با مفروق منه جمع می‌کنیم.

وقتی دوعدد n رقمی جمع شوند حاصل جمع n+1 رقم خواهد داشت و گوئیم که سرریز رخ داده است. اثر سرریز روی حاصل جمع اعداد متمم 2 علامت دار در بخش ۳-۳ توضیح داده شد. وقوع سرریز را می‌توان با بررسی دو نقلی آخر بوجود آمده در جمع تحقیق کرد. هرگاه این دو نقلی به یک گیت OR انحصاری اعمال شوند، در صورتی که خروجی این گیت 1 باشد سرریز رخ داده است.

www.m-molaei.mihanblog.com

آرایش ثبات‌ها برای پیاده‌سازی سخت افزار در شکل ۳-۱۰ نشان داده شده است. این شکل شبیه شکل ۱-۱۰ است جز اینکه بیت‌های علامت از بقیه ثبات‌ها جدا نشده‌اند. ما ثبات A را AC (انباره) و ثبات B را BR می‌نامیم. سمت چپ‌ترین بیت در AC و BR بیت علامت اعداد را نشان می‌دهند. دو بیت علامت همراه با سایر بیت‌ها در متمم ساز و جمع کننده موازی، جمع یا تفریق می‌شوند. فلیپ فلاپ سرریز V پس از رخداد سرریز برابر 1 می‌شود. در این حالت رقم نقلی خروجی در نظر گرفته نشده است.

الگوریتم جمع و تفریق دو عدد دودویی با نمایش متمم 2 علامت‌دار در فلوچارت شکل ۴-۱۰ نشان داده شده است. حاصل جمع از جمع محتوای AC و BR (همراه با بیت‌های علامت) بدست می‌آید. بیت سرریز V هنگامی 1 است که OR انحصاری دو رقم نقلی آخر 1 باشند، در غیراینصورت 0 است. عمل تفریق از جمع محتوای AC با متمم 2 محتوای BR حاصل می‌گردد. گرفتن متمم 2 عدد BR بمعنی تبدیل عدد مثبت به منفی است، و بالعکس. در حین این عمل سرریز باید وارسی گردد زیرا

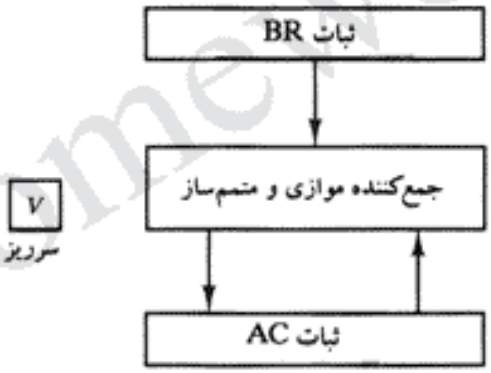

شکل ۳-۱۰ سخت‌افزار جمع و تفریق متمم 2 علامت‌دار

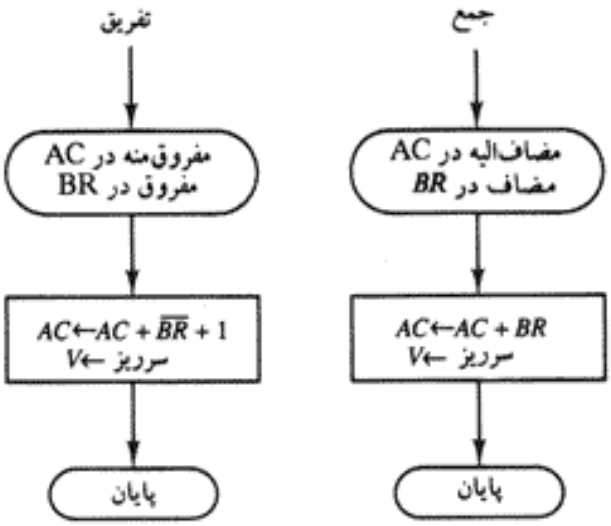

شکل ۴-۱۰ الگوریتم جمع و تفریق اعداد متمم 2 علامت‌دار

www.m-molaei.mihanblog.com

دو عددی که با هم جمع شده‌اند ممکن است هم علامت باشند. برنامه نویس باید بداند که اگر سرریز رخ دهد، نتیجه غلطی در AC بدست خواهد آمد.

با مقایسه این الگوریتم با معادل آن برای اعدادی که به شکل مقدار (اندازه) علامت دار نشان داده شده‌اند متوجه می‌شویم که اگر اعداد منفی را بفرم متمم 2 علامت دار نگهداریم عمل جمع و تفریق اعداد ساده‌تر خواهد بود. با این دلیل در اکثرکامپیوترها این روش بجای روش آشناتر مقدار علامت‌دار بکار می‌رود.

۳-۱۰ الگوریتم ضرب

ضرب دو عدد ممیز ثابت دودویی با نمایش مقدار علامت دار با قلم وکاغذ، توسط فرآیند شیفت‌های متوالی و جمع انجام می‌شود. این روش را با مثالی می‌توان بهتر تشریح نمود.

```
 23      10111    مضروب
 19    × 10011    مضروب فیه
         10111
        10111
       00000   +
      00000
     10111
437 110110101     حاصلضرب
```

فرآیند بدین صورت است که بیت‌های مضروب فیه متوالیاً، با شروع ازکم ارزشترین بیت نظاره شوند. اگر بیت مضروب فیه 1 باشد، مضروب در پائین کپی می‌شود، درغیراینصورت صفرها در پائین کپی می‌گردند. اعدادی که در سطرهای متوالی کپی می‌شوند نسبت به سطر قبل یک بیت به چپ شیفت داده می‌شوند. نهایتاً اعداد باهم جمع شده و حاصل جمع، نتیجه ضرب خواهد بود.

علامت حاصلضرب با توجه به علامت‌های مضروب و مضروب فیه معین می‌شود. اگر آنها یکی باشند علامت حاصلضرب مثبت و در غیراینصورت منفی خواهد بود.

پیاده سازی سخت افزاری برای داده‌های علامت دار

هنگام پیاده سازی ضرب در یک کامپیوتر دیجیتال، بهتر است فرآیند کمی تغییر یابد. اولاً، در عوض تهیه ثبات‌هایی برای ذخیره و جمع همزمان چند عدد دودویی به تعداد بیت‌های مضروب فیه، بهتر است جمع کننده‌ای برای جمع فقط دو عدد دودویی در نظر گرفته شود و مرتباً حاصلضرب‌های جزیی[1] را در یک ثبات نگهداری نمائیم. ثانیاً بجای شیفت مضروب به چپ، حاصلضرب جزیی به راست شیفت داده می‌شود که در نتیجه موقعیت نسبی حاصلضرب جزیی و مضروب همان موقعیت مطلوب خواهد بود. ثالثاً، وقتی که بیتی از مضروب فیه 0 باشد، لزومی ندارد که صفرها را با حاصلضرب جزیی

1- Partial Product

www.m-molaei.mihanblog.com

جمع کنیم زیرا مقدار آن را عوض نمی کند.

سخت افزار ضرب از امکانات شکل ۱-۱۰ بعلاوه دو ثبات اضافی دیگر تشکیل شده است. این ثبات به همراه ثبات‌های A و B در شکل ۵-۱۰ نشان داده شده‌اند. مضروب فیه در ثبات Q و علامتش در Q_s ذخیره می‌شود. توالی شمار SC ابتداً با عددی برابر با تعداد بیت‌های مضروب فیه مقداردهی می‌شود. شمارنده پس ازهربار تشکیل حاصلضرب جزیی یک واحد کم می‌شود. وقتی که محتوای شمارنده به صفر برسد، حاصلضرب تکمیل و فرآیند متوقف می‌گردد.

در آغاز مضروب در B و مضروب فیه در Q قرار دارد. حاصل جمع A و B تشکیل حاصلضرب جزیی را می‌دهند که به ثبات EA منتقل می‌گردد. حاصلضرب جزیی و مضروب فیه تواماً به راست شیفت داده می‌شوند. این شیفت توسط عبارت shr EAQ نشان داده شده است که شیفت به راست را در شکل ۵-۱۰ مشخص می‌نماید. بیت کم ارزشتر A به با ارزشترین بیت Q منتقل می‌شود، بیت E به با ارزشترین بیت A نقل مکان می‌یابد، و یک 0 وارد E می‌شود، یک بیت از حاصلضرب جزیی به داخل Q شیفت کرده و بیت‌های مضروب فیه را یک واحد به سمت راست می‌راند. باین ترتیب، سمت راست‌ترین فلیپ فلاپ در ثبات Q، که با Q_n مشخص شده است، حاوی بیتی از مضروب فیه خواهد بود که در مرحله بعدی باید بررسی شود.

الگوریتم سخت افزاری

شکل ۶-۱۰ فلوچارت الگوریتم سخت افزاری ضرب را نشان می‌دهد. ابتداً مضروب در B و مضروب‌فیه در Q قرار دارد. علامت‌های مربوطه به ترتیب در B_s و Q_s می‌باشند. علامت‌ها با هم مقایسه شده و علامت هر دو ثبات A و Q برابر علامت حاصلضرب می‌شود، زیرا حاصلضرب نهایی با طول دو برابر در

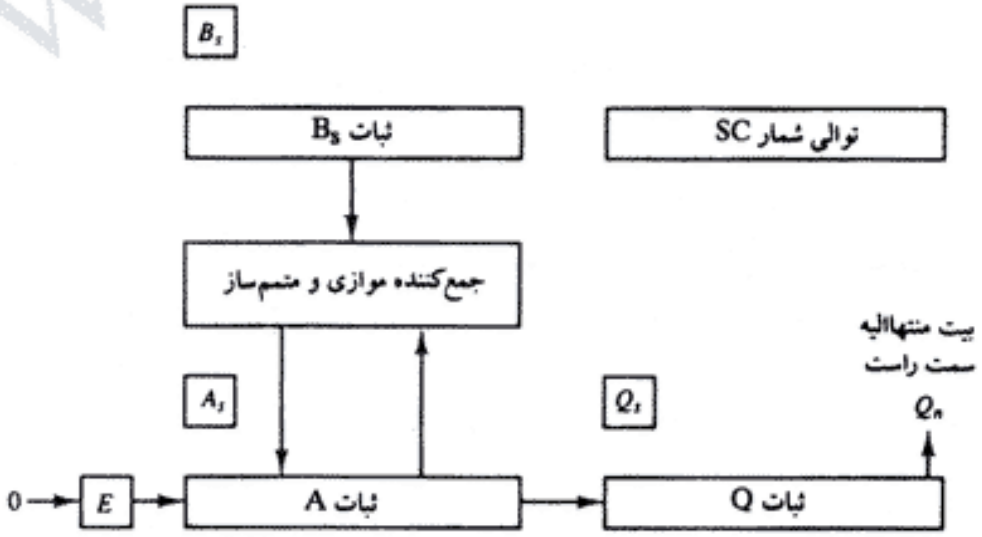

شکل ۵-۱۰ سخت‌افزار عمل ضرب

www.m-molaei.mihanblog.com

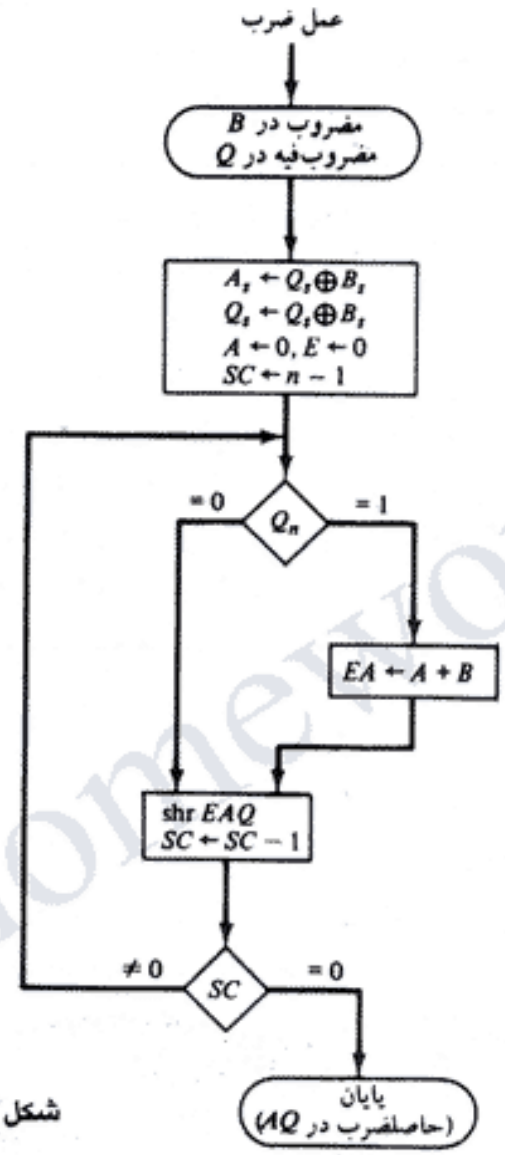

شکل ۶-۱۰ فلوچارت عمل ضرب

ثباتهای A و Q قرار خواهد گرفت. ثبات‌های A و E پاک شده و توالی شمار SC برابر با تعداد بیت‌های مضروب فیه می‌شود. در اینجا فرض می‌کنیم که عملوندها از حافظه‌های n بیتی به ثبات‌ها منتقل شده‌اند. چون هر عملوند باید همراه با علامتش ذخیره شود لذا یک بیت از کلمه توسط علامت اشغال شده و مقدار علموند n−1 بیتی خواهد بود.

پس از دادن مقدار اولیه، بیت کم ارزشتر مضروب فیه که در Q_n قرار دارد تست می‌شود. اگر این بیت برابر 1 باشد، مضروب فیه موجود در B با حاصلضرب جزیی موجود در A جمع می‌شود. اگر 0 باشد، کاری انجام نمی‌شود. سپس ثبات EAQ یکبار بسمت راست شیفت داده می‌شود تا حاصلضرب جزیی را تشکیل دهد. توالی شمار 1 واحد کم شده و مقدار جدید آن چک می‌شود. اگر برابر صفر نباشد، فرآیند

www.m-molaei.mihanblog.com

تکرارشده و حاصلضرب جزیی جدید تشکیل می‌گردد. وقتی که SC=0 شود فرآیند متوقف می‌گردد. توجه کنید که حاصلضرب جزیی حاصل در A هر بار یک بیت به Q منتقل می‌گردد تا نهایتاً جای مضروب فیه را می‌گیرد. حاصلضرب نهایی در هر دو ثبات A و Q واقع است بدین ترتیب که A بیت‌های با ارزشتر و Q بیت‌های کم ارزشتر را نگه می‌دارند.

مثال عددی قبلی در جدول ۲-۱۰ برای روشن شدن فرآیند ضرب سخت افزاری تکرار شده است. روند، مراحل مشخص شده در فلوچارت را دنبال می‌کند.

الگوریتم ضرب بوت

الگوریتم بوت رویه‌ای را برای ضرب اعداد دودویی در نمایش متمم 2 علامتدار ارائه می‌نماید. مبنای کار الگوریتم بر این اساس استوار است که رشته‌های 0 در مضروب فیه نیازی به جمع ندارند بلکه فقط جابجایی (شیفت) لازم دارند و رشته‌های 1 در مضروب فیه از بیت مرتبه 2^k تا بیت 2^m را می‌توان معادل $2^{k+1}-2^m$ تلقی کرد. مثلاً عدد دودویی 001110 (+14) دارای رشته‌های 1 از 2^1 تا 2^3 است، (m=1 , k=3). این عدد را می‌توان بصورت $2^{k+1}-2^m=2^4-2^1=16-2=14$ نوشت. بنابراین ضرب M×14 را، که در آن M مضروب و 14 مضروب‌فیه است، می‌توان به صورت $M\times2^4-M\times2^1$ انجام داد. لذا حاصلضرب با چهار بار شیفت مضروب به چپ و تفریق M که یکبار به چپ شیفت داده شده است بدست می‌آید.

همانند همه روشهای ضرب، الگوریتم بوت نیز به بررسی بیت‌های مضروب فیه و شیفت حاصلضرب جزیی نیاز دارد. قبل از شیفت، ممکن است مضروب طبق قواعد زیر با حاصلضرب جزیی

جدول ۲-۱۰ مثال عددی برای ضرب کننده دودویی

مضروب‌فیه B = 10111	E	A	Q	SC
مضروب‌فیه در Q	0	00000	10011	101
$Q_n=1$، جمع B		10111		
اولین حاصلضرب جزیی	0	10111		
شیفت EAQ به راست	0	01011	11001	100
$Q_n=1$، جمع B		10111		
دومین حاصلضرب جزیی	1	00010		
شیفت EAQ به راست	0	10001	01100	011
$Q_n=0$، شیفت EAQ به راست	0	01000	10110	010
$Q_n=0$، شیفت EAQ به راست	0	00100	01011	001
$Q_n=1$، جمع B		10111		
پنجمین حاصلضرب جزیی	0	11011		
شیفت EAQ به راست	0	01101	10101	000
حاصلضرب نهایی در AQ برابر 0110110101 است				

www.m-molaei.mihanblog.com

جمع می‌شود، از آن تفریق شود و یا حاصلضرب جزیی بلاتغییر باقی بماند.

۱- به محض برخورد با اولین 1 کم ارزش در رشته 1 ها در مضروب فیه، مضروب از حاصلضرب جزیی کم می‌شود.

۲- به محض برخورد با اولین 0 (بشرطی که قبل از آن 1 باشد) در رشته‌ای از 0 ها در مضروب فیه، مضروب با حاصلضرب جزیی جمع می‌شود.

۳- وقتی که بیت جاری مضروب فیه همانند بیت قبلی باشد، حاصلضرب جزیی تغییری نمی‌کند.

الگوریتم فوق برای مضروب فیه‌های مثبت و یا منفی بفرم متمم 2 قابل استفاده است. این بدان علت است که مضروب فیه منفی به رشته‌ای از 1 ها خاتمه می‌یابد و آخرین عمل تفریق باوزن مناسب خواهد بود. مثلاً مضروب فیه 14- در نمایش متمم 2 عبارتست از 110010 و بصورت $-2^4+2^2-2^1=-14$ با آن رفتار می‌شود.

پیاده‌سازی سخت افزار الگوریتم بوت آرایش ثبات شکل ۷-۱۰ را نیاز دارد. این شکل مشابه شکل ۵-۱۰ است جز اینکه بیت‌های علامت از بقیه ثبات‌ها تفکیک نشده‌اند. برای ملاحظه این اختلاف، ما ثبات‌های A و B و Q را بترتیب AC ، BR و QR می‌نامیم. Q_n کم ارزشترین بیت مفروق منه در ثبات QR است. یک فلیپ فلاپ اضافی Q_{n+1} برای بررسی همزمان دوبیت از مضروب‌فیه به QR ملحق شده است. فلوچارت الگوریتم بوت در شکل ۸-۱۰ نشان داده شده است. AC و بیت الحاقی ابتداً پاک شده‌اند و توالی شمار SC برابر تعداد بیت‌های مضروب فیه یعنی n ، می‌شود. دو بیت از مضروب فیه که در Q_n و Q_{n+1} قرار دارند مورد بررسی قرار می‌گیرند. اگر دو بیت برابر 10 باشند بدان معنی است که اولین 1 در رشته 1 ها فرا رسیده است. این حالت، تفریق مضروب از حاصلضرب جزیی موجود در AC را لازم می‌دارد. اگر دو بیت 01 باشد، مفهوم این است که بااولین 0 در رشته 0 ها برخورد شده است. این حالت جمع مضروب با حاصلضرب جزیی موجود در AC را لازم می‌دارد. هرگاه دو بیت برابر باشند

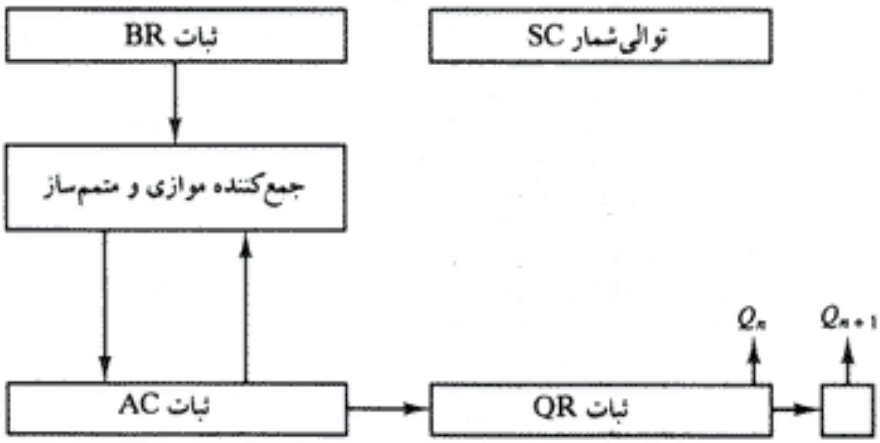

شکل ۷-۱۰ سخت‌افزار الگوریتم بوت

www.m-molaei.mihanblog.com

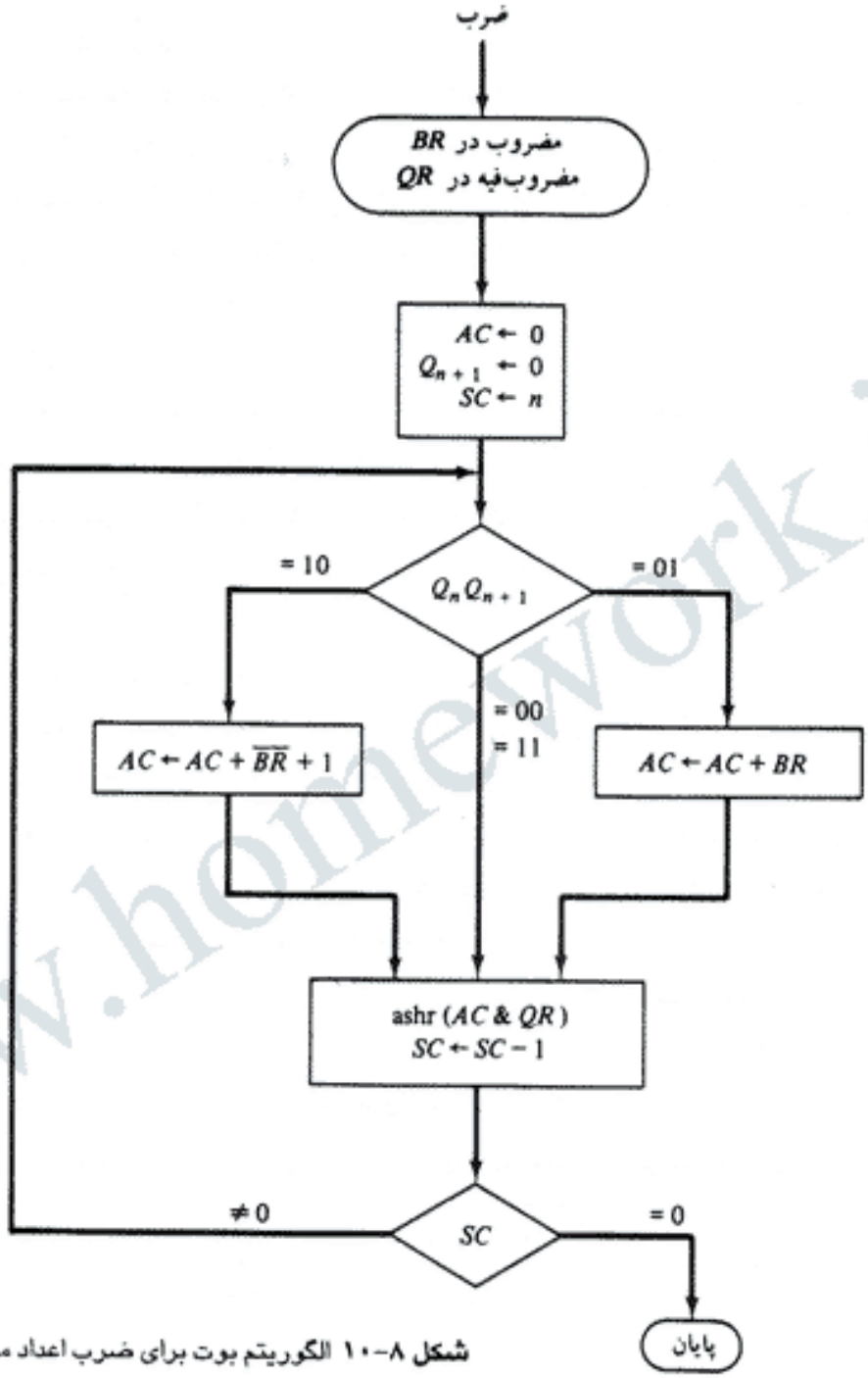

شکل ۸-۱۰ الگوریتم بوت برای ضرب اعداد متمم 2 علامت‌دار

حاصلضرب جزیی تغییری نمی‌کند. سرریز نمی‌تواند رخ دهد زیرا جمع و تفریق مضروب یک در میان انجام می‌شود. در نتیجه دو عددی که جمع می‌شوند، همواره علامت‌های مخالف دارند، و باین ترتیب امکان وقوع سرریز وجود نخواهد داشت. قدم بعدی شیفت حاصلضرب جزیی و مضروب فیه (شامل بیت Q_{n+1}) به راست است. این یک عمل شیفت حسابی به راست است که AC و QR را به راست جابجا کرده و بیت علامت در AC بلاتغییر می‌ماند (بخش ۶-۴ ملاحظه شود). توالی شمار کاهش یافته

www.m-molaei.mihanblog.com

و حلقه محاسبه n بار تکرار می‌گردد.

مثال عددی الگوریتم بوت در جدول ۳-۱۰ برای n=5 نشان داده شده است. این مثال، ضرب $(-9)\times(-13)=+117$ را نشان می‌دهد. توجه کنید که مضروب فیه در QR منفی و مضروب نیز در BR منفی است. حاصلضرب 10 بیتی در AC و QR قرار داشته و مثبت است. مقدار نهایی Q_{n+1} علامت اولیه مضروب فیه است و نباید بخشی ازحاصلضرب تلقی شود.

ضرب‌کننده آرایه‌ای

تست یک به یک بیت‌های مضروب فیه و تشکیل حاصلضرب جزیی یک عمل ترتیبی است که دنباله‌ای از جزء اعمال جمع و شیفت را نیاز دارد. ضرب دوعدد دودویی بوسیله یک ریزعمل و بکمک مدار ترکیبی که بیت‌های ضرب را یکباره ایجاد کند تشکیل می‌گردد. این روش راه سریعی برای ضرب دو عدد است زیرا کل زمانی که صرف می‌شود زمان انتشار سیگنال‌ها از گیت‌هایی است که آرایه ضرب را تشکیل می‌دهند. با این وجود، یک ضرب کننده آرایه‌ای تعداد زیادی گیت لازم دارد و بااین علت تا پیدایش مدارهای مجتمع اقتصادی تشخیص داده نشد.

برای اینکه بینیم چگونه یک ضرب کننده آرایه‌ای با یک مدار ترکیبی پیاده سازی می‌شود، ضرب دو عدد 2 بیت را مطابق شکل ۹-۱۰ در نظر بگیرید. بیت‌های مضروب b_1 و b_0 و بیت‌های مضروب فیه a_1 و a_0 و حاصلضرب $c_3c_2c_1c_0$ می‌باشند. اولین حاصلضرب جزیی با ضرب a_0 در b_1b_0 بدست می‌آید. ضرب دو بیت مانند a_0 و b_0 برابر 1 خواهد بود بشرطی که هر دو 1 باشند، در غیراینصورت 0 است. این با عمل AND یکسان است و می‌تواند با یک گیت AND پیاده سازی شود. همانطور که در شکل دیده می‌شود، اولین حاصلضرب جزیی با دو گیت AND حاصل می‌شود. دومین حاصلضرب جزیی از ضرب

جدول ۳-۱۰ مثال ضرب با الگوریتم بوت

Q_nQ_{n+1}	$BR = 10111$ $\overline{BR}+1 = 01001$	AC	QR	Q_{n+1}	SC
	مقدار اولیه	00000	10011	0	101
1 0	تفریق BR	01001			
		01001			
	ashr	00100	11001	1	100
1 1	ashr	00010	01100	1	011
0 1	جمع BR	10111			
		11001			
	ashr	11100	10110	0	010
0 0	ashr	11110	01011	0	001
1 0	تفریق BR	01001			
		00111			
	ashr	00011	10101	1	000

www.m-molaei.mihanblog.com

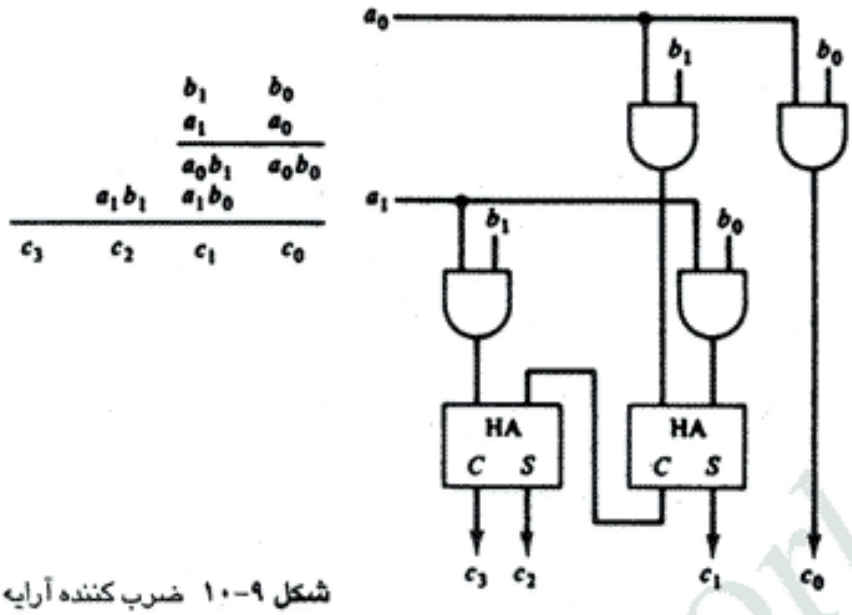

شکل ۹-۱۰ ضرب کننده آرایه 2 بیت در 2 بیت

a_1 در b_1b_0 و شیفت آن به چپ بدست می‌آید. دو حاصلضرب جزیی بوسیله دو مدار نیم جمع‌کننده (HA) با یکدیگر جمع می‌شوند. معمولاً، تعداد بیت‌های حاصلضرب جزیی بیشتر است و لازم خواهد بود تا از تمام جمع کننده استفاده شود. دقت داشته باشید که کم ارزشترین بیت حاصلضرب لازم نیست وارد جمع کننده شود زیرا توسط خروجی گیت AND تشکیل می‌گردد.

یک مدار ضرب کننده دودویی با بیت‌های بیشتر را می‌توان بروشی مشابه ساخت. هر بیت از مضروب فیه با هربیت از مضروب، بتعداد بیت‌های مضروب‌فیه، AND می‌شود. خروجی دودویی در هر یک از سطوح گیت‌های AND بطور موازی با حاصلضرب جزیی قبلی جمع می‌شود و حاصلضرب جزیی جدیدی را تشکیل می‌دهد. آخرین سطح، حاصلضرب را ایجاد می‌نماید. برای مضروب فیه j بیتی و مضروب k بیتی نیاز به j×k گیت AND و (j−1)k جمع کننده k بیتی برای تولید حاصلضرب j+k بیتی لازم است.

به عنوان مثال دوم، یک مدار ضرب کننده را در نظر بگیرید که یک عدد دودویی چهاربیتی را در یک عدد سه بیتی ضرب می‌کند. فرض کنید مضروب را با $b_3b_2b_1b_0$ و مضروب فیه را با $a_2a_1a_0$ نشان می‌دهیم. چون k=4 و J=3 است، 12 گیت AND و 2 جمع کننده 4 بیتی مورد نیاز است تا حاصلضرب هفت بیتی را ایجاد کند. نمودار منطقی این ضرب کننده در شکل ۱۰-۱۰ نشان داده شده است.

۱۰-۴ الگوریتم‌های تقسیم

در تقسیم دو عدد ممیز ثابت در نمایش مقدار علامت‌دار با قلم و کاغذ، از اعمال مقایسه، شیفت و تفریق استفاده می‌شود. تقسیم دودویی از تقسیم دهدهی ساده تر است زیرا ارقام خارج قسمت 0 یا 1 هستند و نیازی نیست تا بدانیم مقسوم یا باقیمانده چند بار در مقسوم علیه جای می‌گیرد. فرآیند تقسیم با

www.m-molaei.mihanblog.com

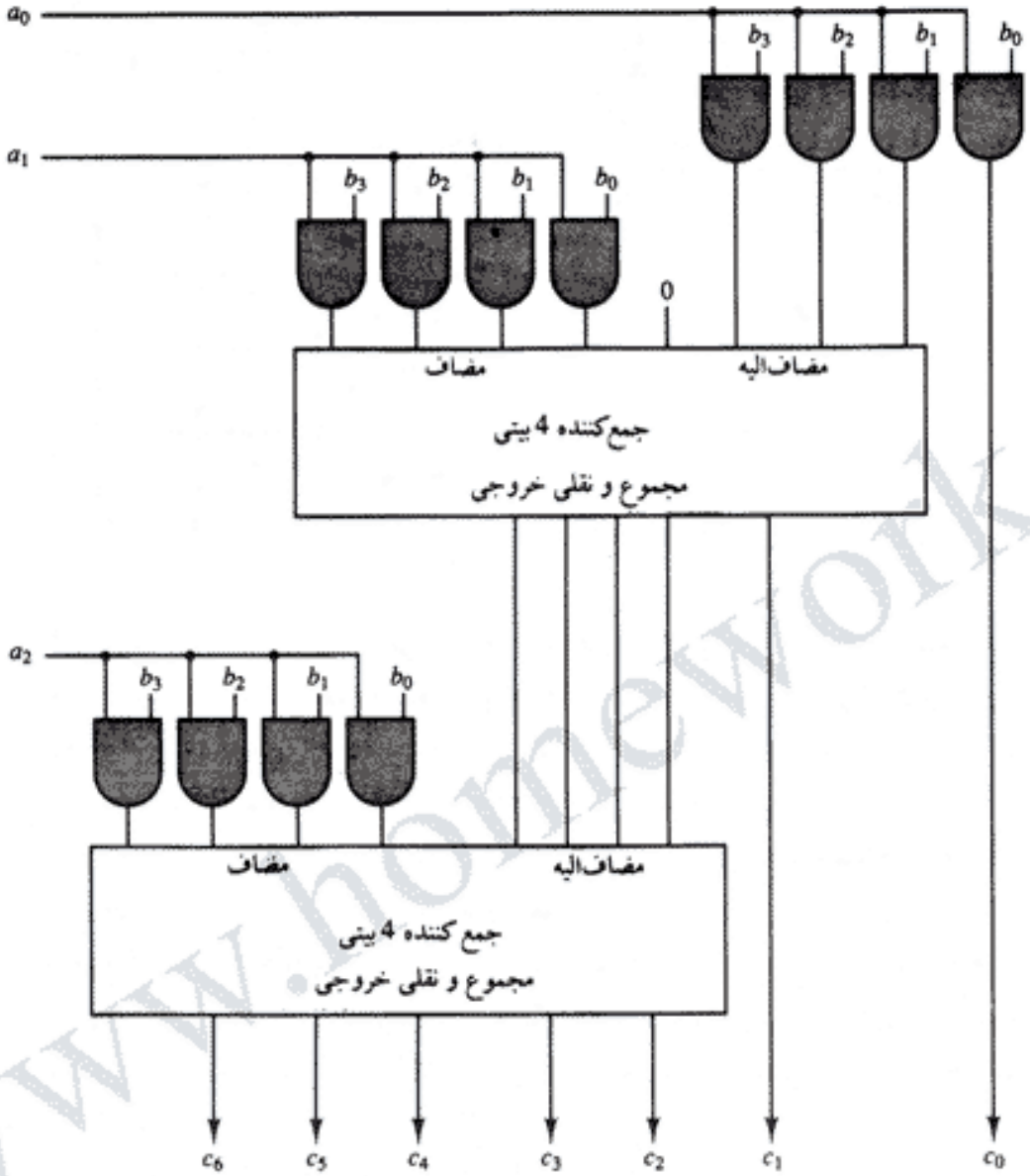

شکل ۱۰-۱۰ ضرب آرایه 4 بیت در 3 بیت

مثال عددی شکل ۱۱-۱۰ توضیح داده شده است. مقسوم علیه B از پنج بیت و مقسوم A از ده بیت تشکیل شده است. پنج بیت با ارزشتر مقسوم با مقسوم علیه مقایسه می‌شوند. چون این پنج بیت از B کوچکتر است، مقایسه B را با شش بیت باارزشتر A آزمایش می‌کنیم. این عدد شش بیتی بزرگتر از B است، لذا رقم 1 را برای خارج قسمت در بالای بیت ششم مقسوم می‌نویسیم. سپس مقسوم علیه را یک بار به راست شیفت می‌دهیم و آن را از مقسوم کم می‌کنیم. تفاضل بدست آمده باقیمانده جزیی [1] خوانده می‌شود زیرا تقسیم ممکن است در همین مرحله پایان یابد و خارج قسمت 1 و باقیمانده‌ای برابر با این باقیمانده جزیی را داشته

1- Partial Reminder

www.m-molaei.mihanblog.com

Divisor:	11010	خارج قسمت = Q
$B = 10001$	0111000000	مقسوم = A
	01110	5 بیت از A<B ، خارج قسمت 5 بیت دارد
	011100	6 بیت از A≥B هستند
	-10001	جابجایی B به راست و تفریق، قرار دادن 1 در Q
	-010110	7 بیت از باقیمانده بزرگتر یا مساوی با B هستند
	--10001	جابجایی B به راست و تفریق، قرار دادن 1 در Q
	--001010	باقیمانده کوچکتر از B ، قرار دادن 0 در Q ، شیفت B به راست
	---010100	باقیمانده بزرگتر یا مساوی با B
	----10001	شیفت B به راست و تفریق، قرار دادن 1 در Q
	----000110	باقیمانده کوچکتر از B ، قرار دادن 0 در Q
	-----00110	باقیمانده نهایی

شکل ۱۱-۱۰ مثال تقسیم دودویی

باشیم. روند تقسیم با مقایسه باقیمانده جزیی با مقسوم‌علیه ادامه می‌یابد. اگرباقیمانده جزیی بزرگتر یا مساوی مقسوم علیه باشد، بیت خارج قسمت برابر 1 خواهد بود. سپس مقسوم علیه یک واحد به راست شیفت داده شده و از باقیمانده جزیی کم می‌شود. اگر باقیمانده جزئی کوچکتر از مقسوم علیه باشد، بیت خارج قسمت 0 خواهد بود و تفریق لازم نیست. در هر صورت مقسوم علیه یک مرتبه به راست شیفت داده می‌شود. توجه کنید که در نتیجه این روند هم خارج قسمت و هم باقی مانده بدست خواهد آمد.

پیاده سازی سخت افزاری برای داده‌های بانمایش مقدار علامت دار

هنگام پیاده‌سازی تقسیم در یک کامپیوتر دیجیتال، بهتر است روند کمی تغییر یابد. در عوض شیفت مقسوم علیه به سمت راست، مقسوم یا باقیمانده جزیی را به چپ شیفت می‌دهیم و به این ترتیب موقعیت نسبی دو عدد همان موقعیت مورد نظر خواهد بود. تفریق را می‌توان با جمع A ومتمم 2 عدد B انجام داد. نسبت اندازه‌ها از رقم نقلی انتهایی مشخص می‌گردد.

سخت افزار مربوط به پیاده‌سازی تقسیم همان سخت افزار ضرب است و از قطعات شکل ۵-۱۰ تشکیل شده است. در اینجا ثبات EAQ به چپ شیفت داده شده و 0 در Q_n وارد شده و مقدار قبلی E هم از دست می‌رود. مثال عددی مجدداً در شکل ۱۲-۱۰ برای روشن کردن روند تقسیم نشان داده شده است. مقسوم علیه در ثبات B و مقسوم که طولی دو برابر دارد در ثبات‌های A و Q ذخیره می‌شوند. مقسوم به سمت چپ شیفت داده می‌شود و متمم 2 مقسوم علیه با آن جمع شده و لذا عمل تفریق تحقق می‌یابد. اطلاعات مربوط به نسبت اندازه‌ها در E موجود است. اگر E=1 باشد بمعنی A≥B است. برای خارج قسمت، بیت 1 وارد Q_n می‌گردد و باقیمانده جزیی به سمت چپ شیفت پیدا می‌کند تا روند تکرار گردد. اگر E=0 باشد، یعنی A<B است و بنابراین خارج قسمت در Q_n برابر 0 (که هنگام شیفت وارد آن شده است) می‌ماند. سپس مقدار B مجدداً جمع می‌شود تا باقیمانده جزیی در A به مقدار قبلی‌اش بازگردانده شود. باقیمانده جزیی به چپ شیفت داده شده و روند مجدداً تکرار می‌گردد تا اینکه

www.m-molaei.mihanblog.com

مقسوم علیه: $B = 10001$, $\bar{B} + 1 = 01111$

	E	A	Q	SC
مقسوم:		01110	00000	5
shl EAQ	0	11100	00000	
جمع B+1		01111		
E = 1	1	01011		
قرار دهید $Q_n=1$	1	01011	00001	4
shl EAQ	0	10110	00010	
جمع B+1		01111		
E = 1	1	00101		
قرار دهید $Q_n=1$	1	00101	00011	3
shl EAQ	0	01010	00110	
جمع B+1		01111		
E=0 ، بگذارید $Q_n=0$	0	11001	00110	
جمع B		10001		
بازیابی باقیمانده	1	01010		2
shl EAQ	0	10100	01100	
جمع B+1		01111		
E = 1	1	00011		
قرار دهید $Q_n=1$	1	00011	01101	1
shl EAQ	0	00110	11010	
جمع B+1		01111		
E=0 ، بگذارید $Q_n=0$	0	10101	11010	
جمع B		10001		
بازیابی باقیمانده	1	00110	11010	0
E را نادیده بگیرید				
باقیمانده در A		00110		
خارج قسمت در Q			11010	

شکل ۱۲-۱۰ مثال تقسیم دودویی با سخت‌افزار دیجیتال

هر پنج بیت خارج قسمت ایجاد شود. توجه کنید که ضمن شیفت باقیمانده جزیی به چپ، بیت‌های خارج قسمت نیز شیفت داده می‌شود و پس از پنج شیفت ، خارج قسمت در Q و باقیمانده در A خواهد بود.

قبل از نمایش الگوریتم بصورت فلوچارت، باید علامت نتیجه و حالت سرریز احتمالی را در نظر داشت. علامت خارج قسمت از علامت‌های مقسوم و مقسوم علیه تعیین می‌شود. اگر علامت‌های این دو یکسان باشند، علامت خارج قسمت مثبت خواهد بود واگر مخالف باشند، علامت منفی است. علامت باقیمانده همانند علامت مقسوم است.

سرریز در تقسیم

عمل تقسیم ممکن است منجر به سرریز در خارج قسمت شود. هنگام استفاده از کاغذ و قلم، این امر مشکلی نیست ولی هنگام پیاده سازی عمل با سخت افزار مسئله ساز خواهد بود. دلیل این است که طول ثبات‌ها محدود است و نمی‌توانند عددی را که از طول استاندارد تجاوز کند نگه دارند. برای درک موضوع، سیستمی را که دارای ثبات‌های پنج بیتی است در نظر بگیرید. ماازیک ثبات برای نگهداری

www.m-molaei.mihanblog.com

مقسوم علیه و دو ثبات برای نگهداری مقسوم استفاده می‌کنیم. با توجه به مثال شکل ۱۱-۱۰ می‌بینیم که خارج قسمت شش بیتی است بشرطی که پنج بیت باارزشتر مقسوم، عددی بزرگتر از مقسوم علیه باشد. خارج قسمت می‌باید دریک ثبات پنج بیتی استاندارد ذخیره شود، بنابراین بیت سرریز مستلزم یک فلیپ‌فلاپ اضافی برای ذخیره بیت ششم خواهد بود. در عملیات عادی کامپیوتر باید از بکارگیری این بیت سرریز خودداری شود زیرا در این صورت طول کل خارج قسمت بیش از مقداری خواهد بود که بتوان آن را به واحدهای حافظه‌ای که طول استاندارد را دارند، یعنی ثبات‌ها، منتقل کرد. در سخت افزار و یا نرم‌افزار کامپیوتر و یا ترکیبی از هر دو باید امکاناتی را جهت آشکارسازی این وضعیت فراهم کرد.

اگر طول مقسوم دوبرابر مقسوم علیه باشد، حالت سرریز را می‌توان بطریق زیر بیان کرد: حالت سرریز در تقسیم هنگامی اتفاق می‌افتد که بیت‌های نیمه پرارزشتر مقسوم، عددی بزرگتر یا مساوی مقسوم علیه را تشکیل دهند. مسئله دیگری که باید درتقسیم درنظر داشت این است که از تقسیم برصفر احتراز شود. حالت سرریز در تقسیم مراقبت از این وضعیت را بعهده دارد. این بدان علت است که اگر مقسوم علیه صفر باشد، مقسوم قطعاً از مقسوم علیه بزرگتر یا مساوی آن است. حالت سرریز معمولاً با 1شدن فلیپ فلاپ خاصی مشخص می‌گردد و آنرا فلیپ فلاپ سرریز خوانده و با DVF نشان می‌دهیم.

در قبال وقوع سرریز تقسیم بطرق مختلف می‌توان عکس العمل نشان داد. در بعضی کامپیوترها مسئولیت با برنامه نویس است تا پس از هر دستورالعمل تقسیم DVF را چک کند. در این صورت می‌توان به زیرروالی انشعاب کرده و اقدامی اصلاحی همچون تغییر مقیاس داده‌ها را برای جلوگیری از سرریز انجام داد. در برخی کامپیوترهای قدیمی‌تر، وقوع سرریز تقسیم سبب توقف کامپیوتر می‌شد و این حالت، توقف تقسیم نامیده می‌شد. امروزه متوقف کردن کار کامپیوتر توصیه نمی‌شود زیرا اتلاف کننده وقت است. روشی که در اکثر کامپیوترها انجام می‌شود تولید درخواست وقفه[1] بهنگام 1 شدن DVF است. این وقفه موجب می‌شود تا کامپیوتر اجرای برنامه جاری را بتعویق انداخته و به روال سرویس دهی برای اقدام اصلاحی مورد تقاضا انشعاب نماید. معمول‌ترین اقدام اصلاحی خارج شدن از برنامه و چاپ پیغام خطایی است که دلیل عدم امکان اتمام برنامه را شرح می‌دهد. از این پس، وظیفه کاربری که برنامه را نوشته این است که تا مقیاس داده‌ها را تغییر دهد و یا هر اقدام اصلاحی دیگری را بعمل آورد. بهترین راه جلوگیری از سرریز تقسیم استفاده از داده‌های ممیز شناور است. ما در بخش ۵-۱۰ خواهیم دید که سرریز تقسیم بسادگی بهنگام استفاده از اعداد ممیز شناور قابل پیش گیری است.

الگوریتم سخت افزاری

الگوریتم سخت افزاری سرریز در فلوچارت شکل ۱۳-۱۰ نشان داده شده است. مقسوم در A و Q و مقسوم علیه در B قرار دارد. علامت نتیجه به عنوان قسمتی از خارج قسمت به Q_s منتقل می‌شود. برای مشخص کردن تعداد بیت‌های خارج قسمت، عدد ثابتی در توالی شمار SC قرار داده می‌شود. همانند

1- Interrupt Request

www.m-molaei.mihanblog.com

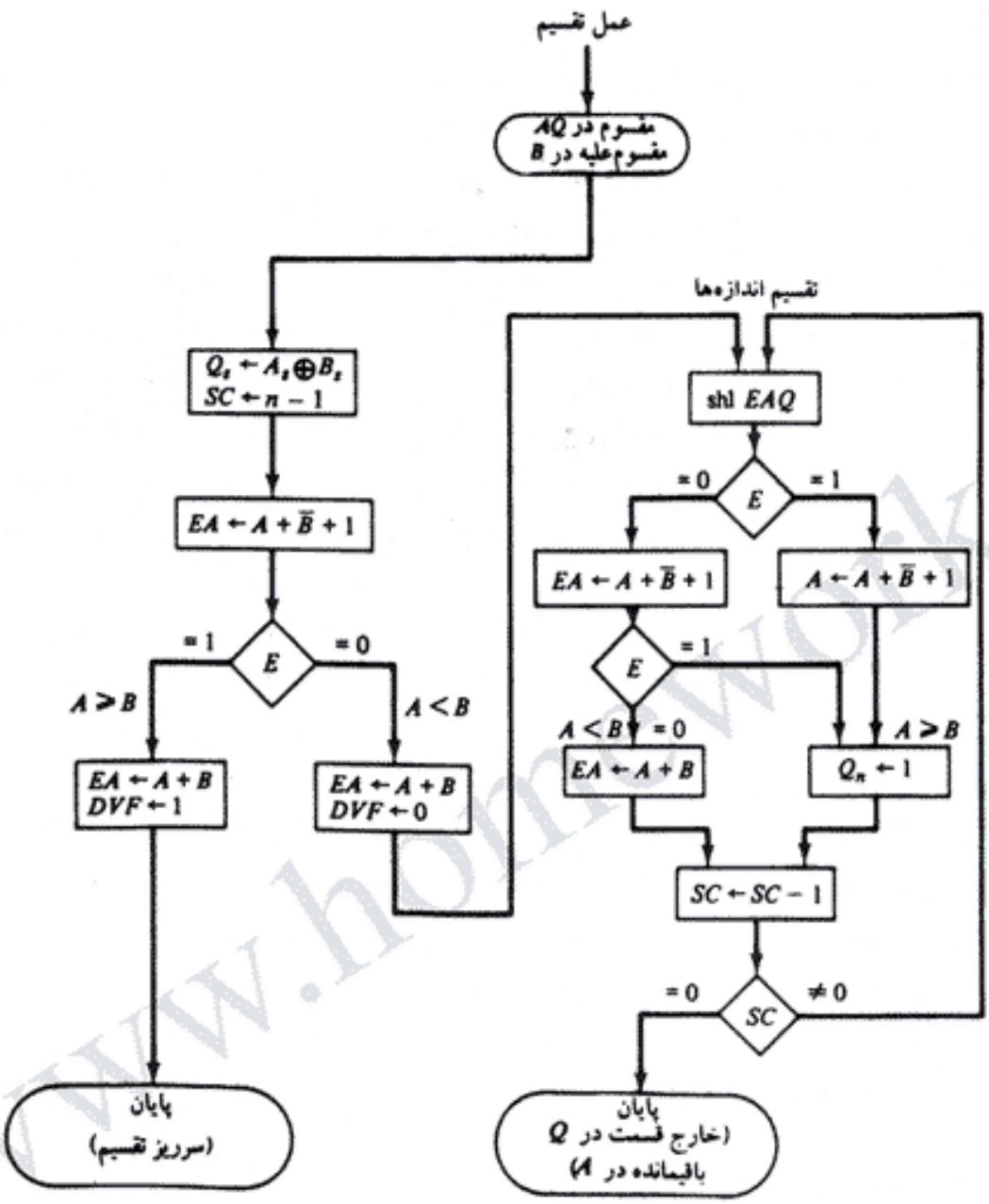

شکل ۱۳-۱۰ فلوچارت عمل تقسیم

فرض می‌کنیم که عملوندها از واحد حافظه n بیتی به ثبات‌ها منتقل شوند. چون عملوند همراه با علامتش ذخیره می‌شود، یک بیت از کلمه حافظه بوسیله علامت و n−1 بیت بوسیله اندازه آن اشغال می‌گردد.

حالت سرریز تقسیم با تفریق مقسوم علیه در B از نیمی از بیت‌های ذخیره شده در A تست می‌شود. اگر A≥B باشد، فلیپ فلاپ سرریز تقسیم، DVF برابر 1 شده و عمل بطور ناقص متوقف می‌شود. اگر A<B باشد، سرریزی رخ نداده و مقدار مقسوم با جمع B با A بازیافته می‌شود. تقسیم اندازه‌های دو عدد با جابجاکردن مقسوم موجود در AQ به چپ شروع می‌شود که در این جابجایی بیت پرارزشتر به E

www.m-molaei.mihanblog.com

منتقل می‌شود اگر بیت انتقال یافته به E برابر 1 باشد، درمی‌یابیم که EA>B است زیرا EA از رقم 1 و بدنبال آن n−1 بیت تشکیل شده است، در حالیکه B فقط n−1 بیت است. در این حالت، باید B از EA تفریق شود و مقدار 1 بعنوان یک بیت خارج قسمت در Q_n قرار می‌گیرد. چون ثبات A فاقد بیت بالا رتبه مقسوم است (که در E قراردارد) مقدار آن $EA-2^{n-1}$ خواهد بود. از جمع متمم دو B با این مقدار داریم:

$$(EA - 2^{n-1}) + (2^{n-1} - B) = EA - B$$

اگر بخواهیم E برابر 1 بماند رقم نقلی عبارت فوق به E منتقل نمی‌شود.

اگر عمل شیفت به‌چپ مقدار 0 را وارد E کند، مقسوم علیه با جمع متمم 2 آن تفریق می‌شود و مقدار رقم نقلی به E انتقال می‌یابد. اگر E=1 شود، A≥B است؛ بنابراین به Q_n، 1 داده خواهد شد. اگر E=0 باشد، A<B و عدد اولیه با جمع B با A بازیابی می‌شود. در مورد اخیر مقدار 0 را در Q_n باقی می‌گذاریم (مقدار 0 هنگام شیفت وارد آن شده است).

این روند مجدداً در حالی که ثبات A حاوی باقیمانده است تکرار می‌گردد. پس از n−1 تکرار، اندازه خارج قسمت در ثبات Q و باقیمانده در ثبات A خواهد بود. علامت خارج قسمت در Q_s و علامت باقیمانده نیز که همان علامت مقسوم است در A_s قرار دارد.

سایر الگوریتم‌ها

روش سخت افزاری که در فوق شرح داده شد روش بازیافتی[1] خوانده می‌شود. دلیل این نامگذاری این است که باقیمانده جزیی از جمع مقسوم علیه با تفاضل منفی بازیافته می‌شود. دوروش دیگر برای تقسیم اعداد وجود دارد، روش مقایسه‌ای و روش غیربازیافتی[2]. در روش مقایسه‌ای، A و B قبل از تفریق مقایسه می‌شوند. سپس اگر A≥B باشد B از A تفریق می‌شود. اگر A<B باشد کاری انجام نمی‌شود. باقیمانده جزیی به چپ شیفت داده شده و مجدداً مقایسه تکرار می‌گردد. می‌توان مقایسه را قبل از تفریق با وارسی رقم نقلی انتهایی جمع کننده موازی، قبل از انتقال آن به ثبات E انجام داد.

در روش غیربازیافتی، اگر اختلاف منفی باشد B جمع نمی‌شود، و در عوض تفاضل منفی به چپ شیفت داده شده و سپس با B جمع می‌گردد. برای اینکه ببینیم چگونه این ممکن است، حالتی را در نظر بگیرید که در آن A<B است . باتوجه به فلوچارت ۱۱-۹ اعمال انجام شده عبارتند از A−B+B؛ یعنی B ابتدا تفریق شده و مجدداً جمع می‌شود تا A بازیافته شود. در دور بعدی اجرای حلقه، این عدد به چپ شیفت داده شده (یا در 2 ضرب می‌شود) و دوباره B از آن کم می‌شود. نتیجه این اعمال $2(A-B+B) - B = 2A-B$ است. این نتیجه در روش غیربازیافتی بارها کردن A−B بهمان گونه که هست ، یعنی A−B، بدست می‌آید. در مرتبه بعدی اجرای حلقه، عدد به چپ شیفت داده شده و B به آن اضافه می‌شود تا 2(A−B)+B=2A−B بدست آید که همان نتیجه قبلی است. بنابراین، در روش غیربازیافتی، اگر مقدار

1- Restoring Method 2- Nonrestoring Method

www.m-molaei.mihanblog.com

قبلی Q_n برابر 1 باشد B تفریق می‌گردد، اما اگر مقدار قبلی Q_n برابر 0 باشد B جمع می‌شود و بازیابی باقیمانده جزیی لازم نیست. باین ترتیب یک مرحله، یعنی جمع کردن مقسوم علیه اگر A کوچکتر از B باشد، صرفه‌جویی می‌شود ولی نیاز به کنترل خاصی برای بخاطر سپردن نتیجه قبلی دارد. اولین باری که مقسوم شیفت می‌یابد، B باید تفریق شود. همچنین، اگر آخرین بیت خارج قسمت 0 باشد، باقیمانده جزیی باید بازیابی شود تا باقیمانده نهایی صحیح باشد.

۵-۱۰ عمل های حسابی ممیز شناور

بسیاری از زبان‌های برنامه‌نویسی امکاناتی برای مشخص کردن عددهای ممیز شناور دارند. متداول‌ترین روش، مشخص کردن آنها با عبارت real (حقیقی) در برابر اعداد ممیز ثابت است که با عبارت Integer (صحیح) مشخص می‌گردند. هر کامپیوتری که دارای کامپایلر برای اینگونه زبانهای سطح بالا باشد باید امکاناتی برای انجام عمل‌های حسابی ممیز شناور داشته باشد. این عملیات غالباً در سخت افزار کامپیوتر پیاده سازی می‌شود. اگر سخت افزاری برای این اعمال وجود نداشته باشد، کامپایلری باید طراحی شود که دارای مجموعه‌ای از زیرروال‌های نرم افزاری ممیز شناور باشد. هرچند روش سخت افزاری گرانتر است، ولی کارآیی آن بقدری از روش نرم افزاری بیشتر است که در اکثر کامپیوترها، سخت افزار ممیز شناور کار گذاشته می‌شود و فقط در کامپیوترهای خیلی کوچک از آن صرف نظر می‌شود.

ملاحظات اساسی

نمایش ممیز شناور داده در بخش ۴-۳ معرفی شد. عدد ممیز درثباتهای کامپیوتر از دو بخش تشکیل می‌شود: مانتیس m و نمای e. این دو بخش نماینده عددی است که از ضرب m در r به نمای e بدست می‌آید. یعنی

$$m \times r^e$$

مانتیس ممکن است که عددی کسری یا صحیح باشد. محل ممیز و مقدار پایه r فرض تصور شده‌اند و در ثبات‌ها وارد نشده‌اند. مثلاً نمایش کسری و پایه 10 را در نظر بگیرید. عدد دهدهی 537.25 در یک ثبات با m=53725 و e=3 نمایش داده می‌شود و چنین تفسیر می‌گردد که نماینده عدد ممیز شناور زیر است:

$$0.53725 \times 10^3$$

اگر باارزشترین رقم مانتیس یک عدد ممیز شناور و غیرصفر باشد آن را نرمالیزه می‌کنیم. در نتیجه مانتیس دارای بیشترین تعداد ممکن رقم‌های معنی‌دار خواهد بود. صفر را نمی‌توان نرمالیزه کرد زیرا رقم غیرصفر ندارد. در نمایش ممیز شناور، صفر را با مقدار تمام 0 در مانتیس و نما نشان می‌دهیم.

نمایش ممیز شناور محدوده اعدادی را که می‌توان در یک ثبات جای داد مشخص می‌کند. کامپیوتری با کلمه‌های 48 بیتی را درنظر بگیرید. چون یک بیت برای علامت رزرو شده است محدوده اعداد صحیح

www.m-molaei.mihanblog.com

ممیز ثابت $\pm(2^{47}-1)$ خواهد بود که تقریباً $\pm 10^{14}$ می‌باشد. از این 48 بیت می‌توان برای نمایش یک عدد میز شناور با 36 بیت برای مانتیس و 12 بیت برای نمااستفاده کرد. با فرض نمایش کسری برای مانتیس و با احتساب دوبیت برای علامت‌ها، محدوده اعدادی که می‌توان جای داد برابرست با

$$\pm (1-2^{-35}) \times 2^{2047}$$

این عدد از کسری که حاوی 35 رقم 1، نمای 11 بیتی (منهای علامت آن) و اینکه $2^{11} - 1 = 2047$ می‌باشد، بدست می‌آید. بزرگترین عددی که می‌توان آن را جای داد 10^{615} است، که عدد بسیار بزرگی است. مانتیس می‌تواند 35 بیتی باشد (جدا از علامت) و اگر عدد صحیح تلقی شود می‌تواند تا $(2^{35}-1)$ را ذخیره نماید. این تقریباً برابر با 10^{10} می‌باشد، که معادل یک عدد دهدهی 10 رقمی است.

کامپیوترهایی که دارای طول کلمه‌های کوتاه‌تری هستند برای نمایش اعداد ممیز شناور از دو یا چند کلمه استفاده می‌نمایند. یک میکروکامپیوتر 8 بیتی ممکن است از چهار کلمه برای نمایش یک عدد ممیز شناور استفاده کند. یکی از کلمات 8 بیتی برای نما و 24 بیت سه کلمه دیگر برای مانتیس در نظر گرفته شده‌اند.

اعمال حسابی با اعداد ممیز شناور بسیار پیچیده‌تر از اعداد ممیز ثابت است و اجرای آنها زمان بیشتری می‌برد و سخت‌افزار پیچیده‌تری نیاز دارد. جمع یا تفریق دو عدد مستلزم معین کردن محل ممیز است زیرا قبل از جمع یا تفریق مانتیس‌ها، باید بخش نمای دو عدد با هم مساوی شود. هم ردیف کردن با جابجایی یکی ازمانتیس‌ها و تنظیم نمای آن تا جایی که با دیگری برابر شود انجام می‌شود. جمع اعداد ممیز شناور زیر را در نظر بگیرید.

$$\begin{array}{r} 0.5372400 \times 10^{2} \\ + \; 0.1580000 \times 10^{-1} \end{array}$$

لازم است که دونما قبل از جمع مانتیس‌ها باهم مساوی شوند. می‌توانیم عدد اول را سه مکان به چپ، یا عدد دوم را سه مکان به راست شیفت دهیم. وقتی که مانتیس‌ها در ثبات‌ها ذخیره شوند، شیفت به چپ سبب از دست دادن ارقام با ارزشتر می‌شود. روش دوم ترجیح دارد چون میزان دقت راکاهش می‌دهد در حالی که روش اول ممکن است موجب بروز خطا شود. رویه هم ردیف کردن معمولاً با این ترتیب است که مانتیسی راکه نمای کوچکتر دارد باندازه اختلاف بین نماها به راست شیفت دهیم. پس از این عمل مانتیس‌ها می‌توانند با هم جمع شوند.

$$\begin{array}{r} 0.5372400 \times 10^{2} \\ + \; 0.0001580 \times 10^{2} \\ \hline 0.5373980 \times 10^{2} \end{array}$$

هنگامی که دومانتیس نرمالیزه شده باهم جمع شوند حاصل جمع ممکن است رقم سرریز داشته

www.m-molaei.mihanblog.com

باشد. سرریز را به سادگی می‌توان با شیفت حاصل جمع به راست و افزایش نما تصحیح کرد. در تفریق مثل مثال زیر نتیجه ممکن است دارای صفرهایی در مکان‌های بالارتبه باشد.

$$\begin{array}{r} 0.56780 \times 10^5 \\ -\ 0.56430 \times 10^5 \\ \hline 0.00350 \times 10^5 \end{array}$$

وقتی عدد میز شناوری دارای 0 در مکان‌های با ارزشتر باشد گوئیم فروریز[1] دارد. برای نرمالیزه کردن اعداد فروریز دار، لازم است تا مانتیس به چپ شیفت داده شود و از نما یک واحد کسر گردد تا رقم غیرصفر در اولین مکان ظاهر شود. در مثال فوق، لازم است مانتیس را دوبار به چپ شیفت دهیم تا 0.35000×10^3 حاصل شود. در بسیاری از کامپیوترها رویه نرمالیزه کردن پس از هر عمل صورت می‌گیرد تا از نرمالیزه شدن نتایج اطمینان حاصل شود.

ضرب و تقسیم ممیز شناور نیازی به هم‌ردیف کردن مانتیس‌ها ندارند. حاصلضرب با ضرب دو مانتیس و جمع نماها شکل می‌گیرد. عمل تقسیم از تقسیم دو مانتیس و تفریق نماها بدست می‌آید.

اعمال اجرا شده با مانتیس‌ها مشابه اعداد ممیز ثابت است، بنابراین هر دو نوع می‌توانند از ثبات‌ها و مدارهای مشترکی استفاده کنند. عملیات مربوط به نما مقایسه و افزایش (برای هم‌ردیفی مانتیس‌ها)، جمع و تفریق (برای ضرب و تقسیم)، و کاهش (برای نرمالیزه کردن نتیجه) می‌باشد. نما را می‌توان به یکی از سه روش ممکن نمایش داد: مقدار علامت‌دار، متمم 2 علامت‌دار و متمم 1 علامت‌دار.

چهارمین روشی که در بسیاری از کامپیوترها بکار گرفته می‌شود نمای خورانده شده یا بایاس است. در این نمایش، بیت علامت بعنوان یک عضو جدا در نظر گرفته نمی‌شود. بایاس عدد مثبتی است که بهنگام تشکیل عدد ممیز شناور به هر نما اضافه می‌شود. در نتیجه تمام نماها در درون مثبت خواهند بود. مثال زیر می‌تواند این نوع نمایش را روشن سازد. فرض کنید نماها از 50− تا 49+ متغیر باشند. درونا نما پس از جمع با بایاس با دو رقم نشان داده می‌شود. (بدون علامت). ثبات نما حاوی عدد e+50 خواهند بود، که e نمای واقعی است. لذا نماها در ثبات بصورت اعداد مثبتی از 00 تا 99 نمایش داده خواهند شد. نماهای مثبت در ثبات‌ها، محدوده اعداد 99 تا 50 را دارند. تفریق 50 از آنها مقادیر مثبت 0 تا 49 را می‌دهد. نماهای منفی دو ثباتها محدوده 49 تا 00 را دارند. تفریق 50 مقدار منفی 1− تا 50− را می‌دهد.

مزیت استفاده از نماهای بایاس شده این است که فقط اعداد مثبت را شامل می‌شوند. در نتیجه مقایسه نسبت اندازه‌های آنها ساده‌تر بوده و لازم نیست به علامت آنها توجه کنیم. لذا هنگام هم ردیف کردن مانتیس‌ها می‌توان از مقایسه‌گر مقدار (اندازه) برای مقایسه اندازه‌های آنها استفاده کرد. مزیت دیگر آنها این است که کوچکترین نمای پایین ممکن، تمام 0 است. در این صورت نمایش ممیز شناور 0

1- Underflow

www.m-molaei.mihanblog.com

متشکل از مانتیس 0 و کوچکترین نمای ممکن خواهد بود.

در مثال‌های بالا، از عددهای دهدهی برای نشان دادن برخی از مفاهیمی که هنگام کار بار اعداد ممیز شناور باید آن‌ها را دانست استفاده کردیم. واضح است که مفاهیم مشابهی در مورد اعداد دودویی نیز صادق است. الگوریتم‌های حاصل در این بخش برای اعداد دودویی است. در مورد حساب دهدهی در کامپیوتر در بخش بعدی صحبت خواهیم کرد.

آرایش ثبات‌ها

آرایش ثبات‌ها برای اعمال ممیز شناور کاملاً مشابه اعمال ممیز ثابت است. قاعده کلی این است که همان ثبات‌ها و جمع کننده برای پردازش مانتیس بکار می‌روند. اختلاف موجود بر سر کار با نماهاست.

سازمان ثبات‌ها برای اعمال ممیز شناور در شکل ۱۴-۱۰ نشان داده شده است. در این شکل سه ثبات BR، AC و QR وجود دارد.هر ثبات به دو زیر بخش تقسیم شده است. بخش مانتیس همان سمبل‌های حروف بزرگ نمایش ممیز ثابت را دارد. بخش نما از سمبل حروف کوچک متناظر استفاده می‌نماید.

فرض براین است که هر عدد ممیز شناور دارای یک مانتیس با نمایش مقدار علامت‌دار و یک نمای بایاس شده باشد. بنابراین AC دارای مانتیسی است که علامتش در A_s و اندازه‌اش در A است. نما هم در بخشی از ثبات قرار دارد که با حرف کوچک a مشخص شده است. نمودار با ارزشترین بیت A، که A_1 می‌باشد، را بطور جداگانه نشان می‌دهد. برای نرمالیزه شدن این عدد بیت مذکور باید 1 باشد. دقت کنید که سمبل AC نماینده کل ثبات است، یعنی زنجیره a، A و A_s

بطور مشابه، ثبات BR به B_s، B و b و QR به Q_s، Q و q تقسیم می‌شوند. یک جمع‌کننده موازی دومانتیس را جمع می‌کند و مجموع را به A ونقلی را به E انتقال می‌دهد. جمع کننده موازی جداگانه‌ای برای نماها بکار رفته است. چون نماها بایاس شده‌اند، علامت متمایزی ندارند ولی بصورت یک کمیت مثبت بایاس شده نشان داده شده‌اند. فرض براین است که اعداد ممیز شناور آنقدر بزرگ باشند که شانس

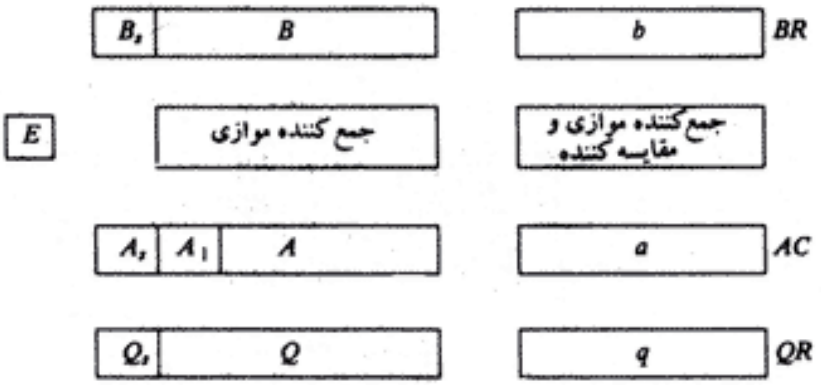

شکل ۱۴-۱۰ ثبات‌های مربوط به عملیات حسابی ممیز- شناور

www.m-molaei.mihanblog.com

وقوع سرریز بسیار کم باشد، و به این دلیل سرریز نما چشم پوشی می‌گردد. نماها به یک مقایسه‌گر مقدار نیز متصل‌اند تا اندازه نسبی آنها را بصورت سه خروجی دودویی نشان دهند.

عدد مانتیس بصورت کسری در نظر گرفته می‌شود، لذا نقطه ممیز دودویی در سمت چپ بخش اندازه فرض خواهد شد. نمایش صحیح برای اعداد ممیز شناور موجب بروز مشکلات خاصی در مقیاس اعداد در حین ضرب و تقسیم می‌گردد. برای احتراز از این مشکلات، نمایش کسری بکار می‌رود.

اعداد درون ثبات‌ها از آغاز نرمالیزه فرض می‌شوند. پس از هر عمل حسابی، نتیجه نرمالیزه خواهد شد. بنابراین تمام عملوندهای ممیزشناور که از حافظه بیایند و یا به حافظه بروند همواره نرمالیزه هستند.

جمع و تفریق

درحین جمع یا تفریق، دو عملوند ممیز شناور در AC و BR قرار خواهند داشت. مجموع یا تفاضل در AC شکل می‌گیرد. الگوریتم می‌تواند در چهار بخش متوالی تقسیم گردد.

۱- تست صفربودن عملوندها
۲- هم ردیف کردن مانتیس‌ها
۳- جمع یا تفریق مانتیس‌ها
۴- نرمالیزه کردن نتیجه

عدد ممیز شناوری که صفرباشد قابل نرمالیزه شدن نیست. اگر این عدد طی محاسبات مورد استفاده قرار گیرد، نتیجه نیز ممکن است صفرشود. بجای تست صفر حین نرمالیزه کردن، در ابتدای کار صفر را چک می‌کنیم و در صورت لزوم پردازش را خاتمه می‌دهیم. هم ردیف کردن مانتیس‌ها باید قبل از اجرای اعمال جمع و تفریق باشد. پس از جمع یا تفریق مانتیس‌ها، نتیجه ممکن است غیرنرمالیزه باشد. با بکارگیری رویه نرمالیزه کردن، نتیجه قبل از انتقال به حافظه نرمالیزه می‌شود.

فلوچارت جمع یا تفریق دوعدد دودویی ممیز شناور در شکل ۱۵-۱۰ نشان داده شده است. اگر BR برابر صفر باشد، عمل متوقف می‌شود، و مقدار موجود در AC نتیجه عمل خواهد بود. اگر AC صفرباشد، محتوای BR را به AC منتقل می‌کنیم و اگر قرار باشد اعداد از هم تفریق شوند علامت آنرا متمم می‌کنیم. اگر هیچیک از اعداد صفر نباشند اقدام به هم ردیف کردن مانتیس‌ها می‌نمائیم.

مقایسه‌گر مقدار که به نماهای a و b مربوط است سه خروجی تولید می‌کند تا نسبت اندازه‌ها را مشخص نماید. اگر دو نما مساوی باشند، اجرای عملیات حسابی صورت می‌گیرد. اگر نماها مساوی نباشند مانتیسی که نمای کوچکتری دارد به راست شیفت داده شده و نمای آن افزایش می‌یابد. این روند تا مساوی شدن نماها ادامه می‌یابد.

جمع یا تفریق مانتیس‌ها شبیه الگوریتم جمع و تفریق اعداد ممیز ثابت ارائه شده در شکل ۲-۱۰ است. بخش اندازه بسته به عمل موردنظر و علامت‌های دو مانتیس جمع یا تفریق می‌شوند. اگر در جمع

www.m-molaei.mihanblog.com

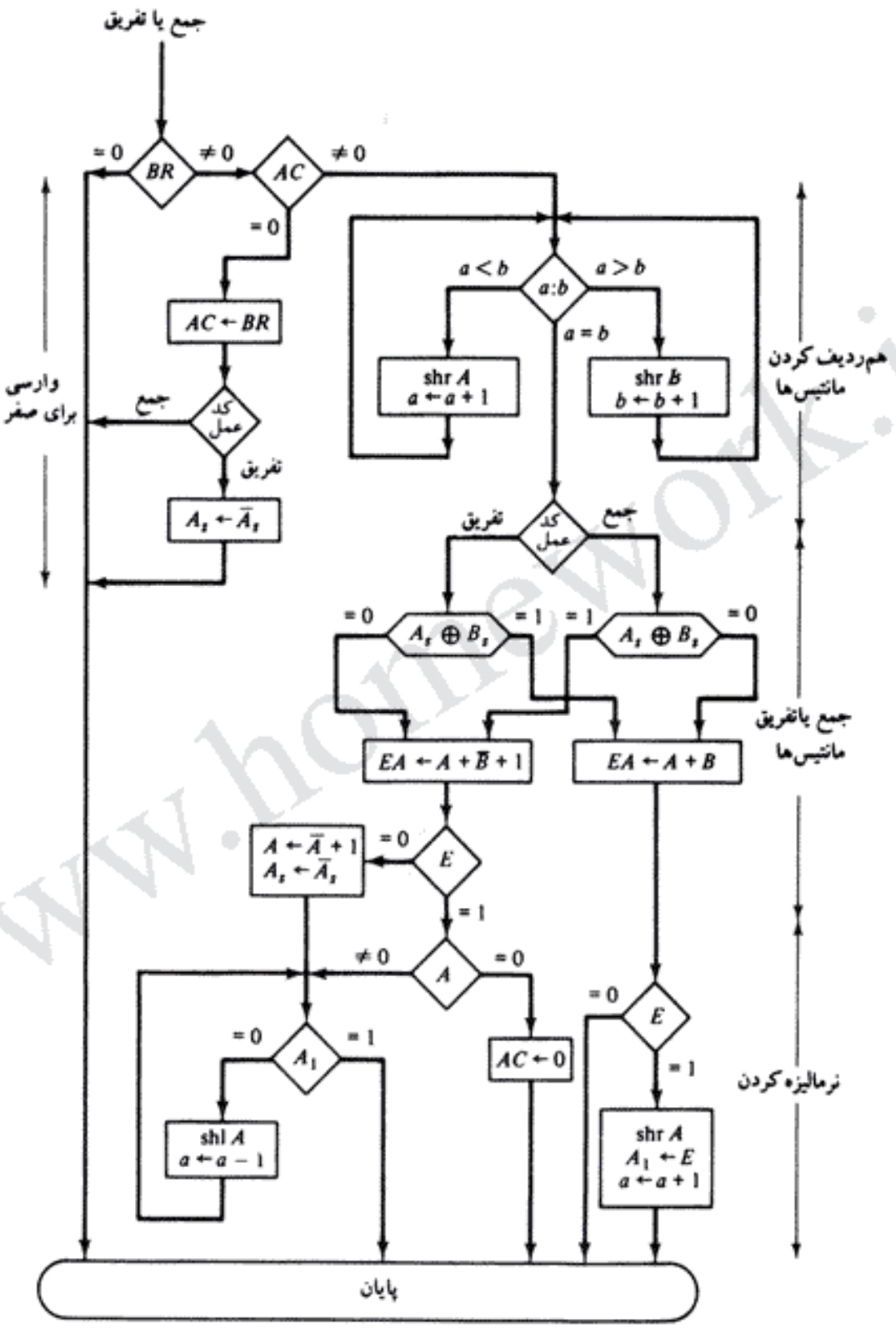

شکل ۱۵-۱۰ جمع و تفریق اعداد ممیز شناور

www.m-molaei.mihanblog.com

مانتیس‌ها سرریز رخ دهد، به فلیپ فلاپ E منتقل می‌شود. اگر E برابر 1 باشد، بیت به A_1 منتقل می‌گردد و تمام بیت‌های دیگر A به راست شیفت می‌یابند. برای حفظ عدد صحیح، نما باید افزایش یابد. در این حالت هیچ فروریزی صورت نمی‌گیرد زیرا مانتیس اولیه که در حین نرمالیزه کردن شیفت داده نشده است از قبل نرمالیزه بوده است.

اگر اندازه‌ها از هم تفریق شوند، نتیجه ممکن است صفر یا فروریز داشته باشد. اگر مانتیس صفرباشد. کل عدد ممیز شناور در AC صفر می‌شود. در غیراینصورت مانتیس باید حداقل دارای یک بیت 1 باشد. اگر با ارزشترین بیت در A_1 برابر 0 باشد مانتیس دارای فروریز است. در این حال، مانتیس به چپ شیفت یافته و نما کاهش می‌یابد. بیت A_1 مجدداً چک شده و روند تا 1 شدن A_1 ادامه می‌یابد. وقتی که $A_1=1$ باشد، مانتیس نرمالیزه شده و عملیات خاتمه یافته است.

ضرب

ضرب دو عدد ممیز شناور با ضرب مانتیس‌ها و جمع نماها انجام می‌شود. در این عمل مقایسه نماها و هم ردیف کردن مانتیس‌ها لزومی ندارد. ضرب مانتیس‌ها مشابه ضرب اعداد ممیز ثابت است و حاصلضرب با دقتی دو برابر حاصل می‌شود. پاسخ حاصل با دقت مضاعف[1] در ممیزثابت برای افزایش دقت حاصلضرب بکار می‌رود. در نمایش ممیز شناور، محدوده دقت معمولی[2] همراه با نما به اندازه کافی دقت دارد و بنابراین اعداد بصورت غیرمضاعف یا معمولی نگهداری می‌شوند. لذا نیمه با ارزشتر حاصلضرب مانتیس‌ها و نماها همراه با هم برداشته شده و حاصلضربی با دقت معمولی را برای ممیز شناور بوجود می‌آورد.

الگوریتم ضرب به چهار بخش زیر تقسیم می‌شود

۱- چک کردن صفر

۲- جمع کردن نماها

۳- ضرب مانتیس‌ها

۴- نرمالیزه کردن حاصلضرب

مراحل ۲ و ۳ می‌توانند بطور همزمان انجام شوند مشروط بر این که برای مانتیس‌ها و نماها، جمع‌کننده‌های جداگانه‌ای وجود داشته باشند.

فلوچارت برای ضرب ممیز شناور در شکل ۱۶-۱۰ نشان داده است. دو عملوند برای تعیین اینکه آیا حاوی صفرند یا خیر چک می‌شوند. اگر هر یک از عملوندها برابر صفر باشند، حاصلضرب در AC برابر صفر می‌شود و عمل خاتمه می‌یابد. اما اگر هیچیک از عملوندها صفر نباشد، روند با جمع نماها ادامه می‌یابد.

1- Dauble - Precision 2- Single - Precision

www.m-molaei.mihanblog.com

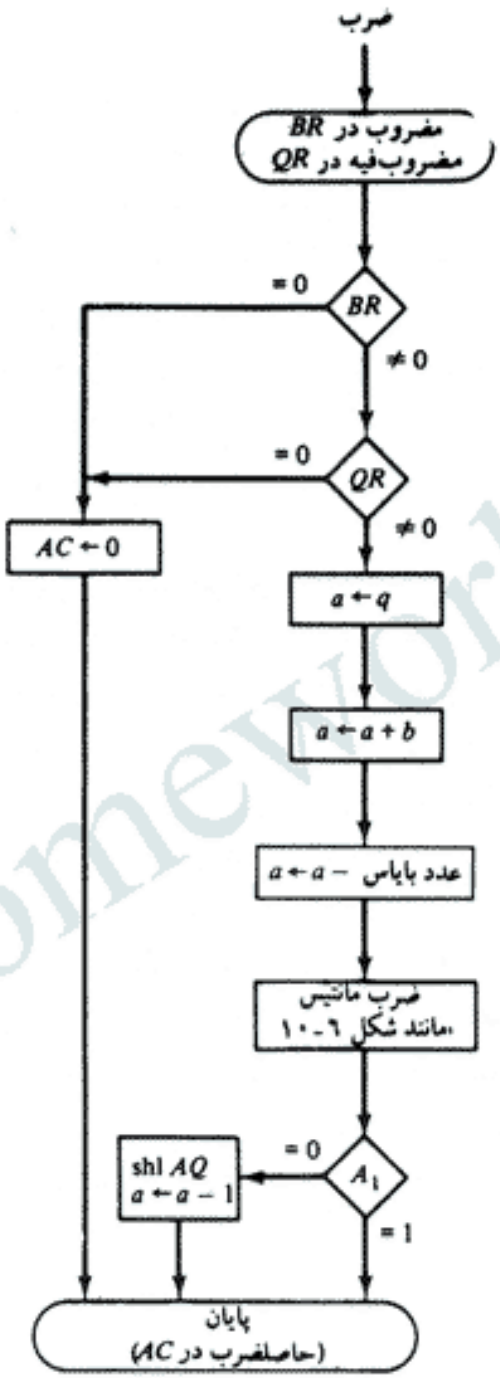

شکل ۱۶-۱۰ ضرب اعداد ممیز شناور

نمای مضروب فیه در q است و جمع کننده a و b را جمع می‌کند. لازم است نما را از q به a انتقال دهیم و سپس دو نما را با هم جمع کنیم، و مجموع را به a منتقل نمائیم. چون هر دو نما بعلت جمع با یک مقدار ثابت بایاس شده‌اند، نمای مجموع دو برابر بایاس خواهد بود. نمای بایاس شده صحیح پس از تفریق عدد بایاس از مجموع بدست می‌آید.

ضرب مانتیس‌ها مشابه حالت ممیز ثابت انجام می‌شود و حاصلضرب در A و Q قرار می‌گیرد. در اینجا سرریز حین ضرب نمی‌تواند رخ دهد، لذا نیازی به چک کردن آن نیست.

www.m-molaei.mihanblog.com

حاصلضرب ممکن است فروریز داشته باشد، بنابراین با ارزشترین بیت A چک می‌شود. اگر این بیت 1 باشد ضرب قبلا نرمالیزه شده است. اگر 0 باشد مانتیس موجود در AQ به چپ شیفت پیدا کرده و نما کاهش داده می‌شود. توجه کنید که تنها یکبار شیفت برای نرمالیزه کردن کافی است. کوچکترین عملوند نرمالیزه کردن 0.1 است، لذا کوچکترین حاصلضرب ممکن 0.01 می‌باشد. بنابراین، تنها یک صفر ممکن است در منتها الیه سمت چپ وجود داشته باشد.

هرچند نیمه کم ارزشتر مانتیس در Q است، ولی ما آنرا برای ضرب ممیز شناور بکار نمی‌بریم و تنها مقدار داخل AC بعنوان حاصلضرب در نظر گرفته می‌شود.

تقسیم

در تقسیم ممیز شناور نماها تفریق و مانتیس‌ها تقسیم می‌شوند. تقسیم مانتیس مشابه ممیز ثابت است جز اینکه مقسوم مانتیسی با دقت معمولی دارد و در AC قرار داده می‌شود. بخاطر بسپارید که مانتیس‌مقسوم کسری است و نه عدد صحیح. برای نمایش، مقسومی با دقت معمولی باید در ثبات Q قرار گیرد و ثبات A پاک شود. صفرهای داخل A در سمت چپ ممیز دودویی قرار داشته و اهمیتی ندارند. در نمایش کسری، مقسوم با دقت معمولی در ثبات A قرار می‌گیرد و ثبات Q پاک می‌شود. صفرهای موجود در Q در سمت راست ممیز دودویی بوده و اهمیتی ندارند.

تست سرریز تقسیم همانند نمایش ممیز ثابت است. با این وجود، سرریز تقسیم در ممیز شناور مشکلی ایجاد نمی‌کند. اگر مقسوم بزرگتر یا مساوی مقسوم علیه باشد، کسر مقسوم به راست شیفت داده می‌شود و نمای آن یک واحد افزایش می‌یابد. برای عملوندهای نرمالیزه شده، این عمل برای تضمین عدم وقوع سرریز تقسیم کافی است. عمل فوق هم ردیف کردن مقسوم[1] خوانده می‌شود.

تقسیم دو عدد ممیز شناور نرمالیزه شده همواره خارج قسمت نرمالیزه شده ای را بدست می‌دهد بشرطی که هم ردیف کردن مقسوم قبل از تقسیم انجام شده باشد. بنابراین برخلاف سایر اعمال، خارج قسمت حاصل از تقسیم نیازی به نرمالیزه شدن ندارد.

الگوریتم تقسیم‌می‌تواند به پنج بخش زیر تقسیم شود.

۱- چک کردن برای وجود صفر
۲- مقدار دهی اولیه به ثباتها و تعیین علامت
۳- هم ردیف کردن مقسوم
۴- تفریق نمادها
۵- تقسیم مانتیس‌ها

فلوچارت برای تقسیم ممیز شناور در شکل ۱۷-۱۰ نشان داده شده است. دو عملوند برای وجود

1- Divident Alignment

www.m-molaei.mihanblog.com

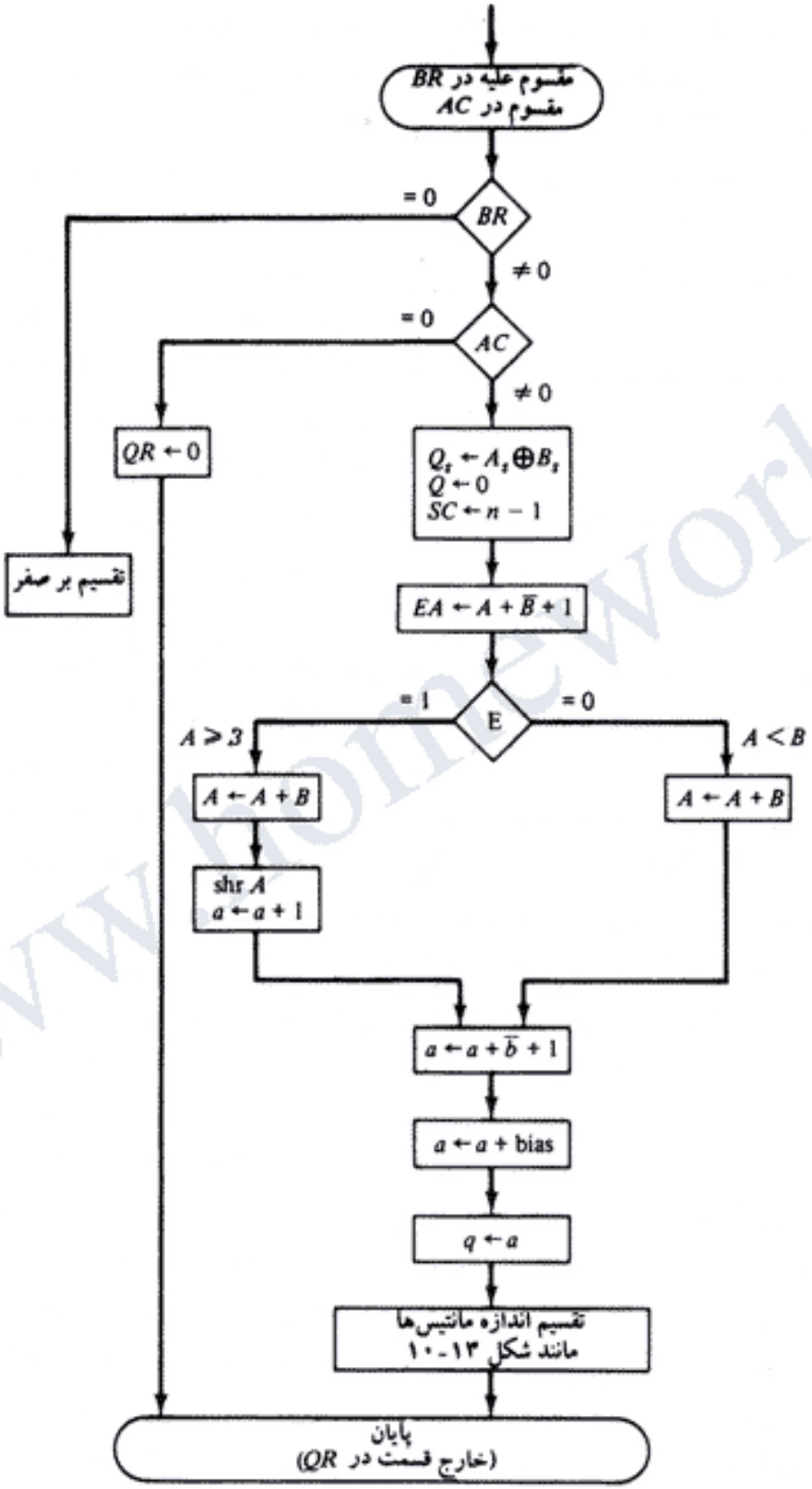

شکل ۱۷-۱۰ تقسیم اعداد ممیز شناور

www.m-molaei.mihanblog.com

صفر چک شده‌اند. اگر مقسوم علیه صفرباشد نشاندهنده اقدام به تقسیم بر صفر است، که عملی غیرمجاز است. عملیات با اعلام خطایی متوقف می‌شود. راه دیگر این است که خارج قسمت واقع در QR را با مثبت‌ترین عدد ممکن (اگر مقسوم مثبت باشد) یا منفی‌ترین عدد ممکن (اگر مقسوم منفی) برابر کنیم. اگر مقسوم موجود در AC صفر باشد خارج قسمت موجود در QR صفر می‌شود و عمل خاتمه می‌یابد.

اگر عملوندها صفر نباشند، در مرحله بعدی علامت خارج قسمت را تعیین و آن را در Q_s ذخیره می‌کنیم. علامت مقسوم در A_s بلاتغییر رها می‌شود تا علامت باقیمانده نیز باشد. ثبات Q پاک شده و توالی شمار SC با تعداد بیت‌های خاوج قسمت بار می‌شود.

هم ردیف کردن مقسوم مشابه چک کردن سرریز تقسیم در تقسیم ممیز ثابت است. هم ردیف کردن صحیح مقسوم هنگامی است که مقسوم کسر کوچکی از مقسوم علیه باشد. این دو کسر توسط تفریق مقایسه می‌شوند. رقم نقلی E نسبت اندازه‌های آنها را معین می‌کند. کسر مقسوم با جمع کردن با مقسوم علیه به مقدار اولیه‌اش بازگردانده می‌شود. اگر $A \geq B$ باشد لازم است A یکبار به راست شیفت داده شود و نمای مقسوم افزایش یابد. چون هر دو عملوند نرمالیزه هستند، با هم ردیف کردن $A<B$ تضمین خواهد شد.

در عمل بعدی مقسوم علیه ازنمای مقسوم تفریق می‌شود. چون هر دو نما در ابتدا بایاس شده بودند، با عمل تفریق تفاضل بایاس نشده آنها بدست می‌آید. سپس عدد بایاس جمع شده و نتیجه به q منتقل می‌گردد زیرا خارج قسمت در QR تشکیل می‌شود.

اندازه مانتیس‌ها همچون در حالت ممیز ثابت تقسیم می‌شوند. پس از عمل، خارج‌قسمت مانتیس‌ها در Q و باقیمانده در A قرار خواهد گرفت. خارج قسمت ممیز شناور قبلاً نرمالیزه شده و در QR قرار دارد. نمای باقیمانده باید مانند نمای مقسوم باشد. ممیز دودویی برای مانتیس باقیمانده $(n-1)$ مکان در سمت چپ A_1 قرار دارد. می‌توان باقیمانده را به کسر نرمالیزه شده با تفریق n-1 از نمای مقسوم و شیفت و کاهش تا رسیدن به 1 در A_1 تبدیل کرد. این عمل در فلوچارت نشان داده نشده است و بعنوان تمرین واگذار می‌شود.

۶-۱۰ واحد حساب دهدهی

کاربر یک کامپیوتر داده‌ها را بصورت اعداد دهدهی فراهم نموده و نتایج را هم بصورت دهدهی دریافت می‌نماید. یک CPU با یک واحد حساب و منطق می‌تواند ریزاعمال را با اعداد دودویی انجام دهد. برای اجرای عملیات حسابی با داده‌های دهدهی، لازم است داده‌های دهدهی ورودی به اعداد دودویی تبدیل شوند، تا محاسبات با اعداد دودویی انجام شده، و نتایج به دهدهی تبدیل شوند. این روش ممکن است در کاربردهایی که محاسبات زیادی دارند ولی مقدار داده‌های ورودی و خروجی آنها نسبتاً کم است، کارآ باشد. در مواردی که حجم داده‌های ورودی و خروجی زیاد است ولی محاسبات نسبتاً کم می‌باشد، بهتر است محاسبات درونی را مستقیماً با اعداد دهدهی انجام دهیم. کامپیوترهایی که

www.m-molaei.mihanblog.com

قادرند محاسبات دهدهی را اجرا نمایند باید داده‌های دهدهی را به فرم کدهای دودویی ذخیره کنند. اعداد دهدهی سپس به واحد محاسبات دهدهی که قادر است ریزعمل‌های حساب دهدهی را اجرا نماید اعمال می‌شود.

ماشین‌های حساب الکترونیکی بلااستثناء دارای واحد محاسبات دهدهی داخلی می‌باشند زیرا حجم ورودی و خروجی آنها زیاد است. به نظر نمی‌رسد که برای تبدیل اعداد ورودی از طریق صفحه کلید به دودویی و بالعکس و سپس تبدیل مجدد نتایجی که باید نمایش داده شود به دهدهی، دلیلی وجود داشته باشد. چون این روند نیاز به مدار خاصی داشته و زمان اجرای بیشتری هم نیاز دارد. اغلب کامپیوترها برای محاسبات حسابی با هر دو نوع داده‌های دودویی و دهدهی دارای سخت افزار خاصی هستند. کاربرها بکمک دستورات برنامه ریزی شده می‌توانند خواسته خود، مبنی بر محاسبات دودویی یا دهدهی توسط کامپیوتر را مشخص نمایند.

یک واحد محاسبات دهدهی مدار دیجیتالی است که ریزعملیات دهدهی را انجام می‌دهد. این مدار می‌تواند اعداد دهدهی را جمع یا تفریق نماید، که این عمل اخیر معمولاً بکمک متمم 9 و یا 10 مفروق انجام می‌شود. مدار اعداد کد شده به دهدهی را دریافت و نتایج را با همان کددودویی تولید می‌نماید. یک واحد محاسبات دهدهی یک مرحله‌ای، از نُه متغیر ورودی دودویی تشکیل شده و پنج متغیر خروجی دودویی نیز دارد، چون حداقل چهار بیت برای نمایش هر رقم کد شده به دهدهی لازم است. هر مرحله باید چهار ورودی برای رقم مضاعف، چهار رقم برای مضاف الیه، و یک رقم نقلی ورودی داشته باشد. خروجی‌ها شامل چهارپایانه برای رقم حاصل جمع و یک رقم نقلی خروجی است. البته، انواع متفاوتی از مدارات امکان پذیر است که به کد مورد استفاده برای نمایش دهدهی بستگی دارد.

جمع کننده BCD

جمع حسابی دو رقم دهدهی به شکل BCD، همراه با رقم نقلی احتمالی از طبقه قبلی را در نظر بگیرید. چون هر رقم ورودی از 9 تجاوز نمی‌کند، حاصل جمع خروجی 19=1+9+9 تجاوز نخواهد کرد، که عدد 1 در جمع، رقم نقلی ورودی است. فرض کنید که دو رقم BCD را به یک جمع کننده دودویی چهاربیتی اعمال کنیم. جمع کننده حاصل جمع را بصورت دودویی تشکیل می‌دهد و نتیجه حاصل بین 0 تا 19 خواهد بود. این اعداد دودویی در جدول ۴-۱۰ لیست شده و با سمبل‌های K و Z_8، Z_4، Z_2 و Z_1 نام گذاری شده‌اند. K، رقم نقلی و اندیس‌های زیر حروف Z نشان دهنده وزن‌های 8 و 4 و 2 و 1 بوده و به چهاربیت در کد BCD اختصاص دارند. اولین ستون در جدول حاصل جمع‌های دودویی را آنچنانکه در خروجی‌های یک جمع کننده دودویی چهاربیتی ظاهر می‌شوند نشان می‌دهد. خروجی حاصل جمع دو عدد دهدهی بایستی بصورت BCD نشان داده شود. مسئله در اینجا یافتن قاعده ساده‌ای است که بوسیله آن عدد دودویی در ستون اول به رقم BCD صحیحی که در ستون دوم نمایش داده شده تبدیل شود.

www.m-molaei.mihanblog.com

جدول ۴-۱۰ بدست آوردن جمع کننده BCD

مجموع دودویی					مجموع BCD					
K	Z_8	Z_4	Z_2	Z_1	C	S_8	S_4	S_2	S_1	دهدهی
0	0	0	0	0	0	0	0	0	0	0
0	0	0	0	1	0	0	0	0	1	1
0	0	0	1	0	0	0	0	1	0	2
0	0	0	1	1	0	0	0	1	1	3
0	0	1	0	0	0	0	1	0	0	4
0	0	1	0	1	0	0	1	0	1	5
0	0	1	1	0	0	0	1	1	0	6
0	0	1	1	1	0	0	1	1	1	7
0	1	0	0	0	0	1	0	0	0	8
0	1	0	0	1	0	1	0	0	1	9
0	1	0	1	0	1	0	0	0	0	10
0	1	0	1	1	1	0	0	0	1	11
0	1	1	0	0	1	0	0	1	0	12
0	1	1	0	1	1	0	0	1	1	13
0	1	1	1	0	1	0	1	0	0	14
0	1	1	1	1	1	0	1	0	1	15
1	0	0	0	0	1	0	1	1	0	16
1	0	0	0	1	1	0	1	1	1	17
1	0	0	1	0	1	1	0	0	0	18
1	0	0	1	1	1	1	0	0	1	19

با بررسی محتوای جدول، واضح است که وقتی حاصل جمع دودویی برابر یا کمتر از 1001 باشد، عدد BCD متناظر، مانند خود آن عدد است و لذا تبدیلی لازم نیست. وقتی که حاصل جمع بزرگتر از 1001 باشد نمایش نامعتبری از BCD را خواهیم داشت. جمع عدد دودویی 6 (0110) با حاصلجمع دودویی، نمایش BCD را تصحیح نموده و یک رقم نقلی خروجی لازم را نیز تولید می‌کند.

یکی از روش‌های جمع اعداد دهدهی در BCD استفاده از یک جمع کننده دودویی چهاربیتی و اجرای عمل حسابی بصورت هر بار یک رقم خواهد بود. ابتدا جفت ارقام کم ارزشتر BCD جمع شده و یک حاصل جمع دودویی تولید می‌نماید. اگر نتیجه مساوی یا بزرگتر از 1010 باشد، با جمع 0110 با حاصل جمع اصلاح می‌شود. این عمل دوم بطور خودکار یک رقم نقلی را برای جفت رقم با ارزش بعدی تولید می‌کند. جفت ارقام باارزشتر بعدی، همراه با نقلی ورودی باهم جمع شده و مجموع مربوطه را تولید می‌نمایند. اگر این نتیجه مساوی یا بزرگتر از 1010 می‌باشد، با جمع آن با 0110 تصحیح می‌گردد. رویه تا جایی که کلیه ارقام جمع شوند، ادامه می‌یابد.

مداری که که ضرورت تصحیح را مشخص می‌کند از وارده‌های جدول بدست می‌آید. واضح است

www.m-molaei.mihanblog.com

که هرگاه مجموع دودویی دارای نقلی خروجی مساوی 1 باشد تصحیح لازم است. شش ترکیب دیگر از 1010 تا 1111 که اصلاح نیاز دارند دارای 1 در مکان Z_8 هستند، Z_4 یا Z_2 هم باید 1 داشته باشند، شرایط تصحیح و رقم نقلی خروجی با تابع بولی زیر بیان می‌شود.

$$C = K + Z_8 Z_4 + Z_8 Z_2$$

هنگامی که C=1 باشد، لازم است به مجموع دودویی مقدار 0110 را اضافه کنیم و یک رقم نقلی برای طبقه‌بندی تولید نمائیم.

یک جمع‌کننده BCD مداری است که دو رقم BCD را بصورت موازی جمع کرده و ارقام مجموع را نیز بفرم BCD تولید می‌کند. یک جمع کننده BCD باید دارای مدار تصحیح کننده در ساختمان داخلی خود باشد. برای جمع 0110 بامجموع دودویی، ازیک جمع کننده دودویی چهار بیتی دومی که در شکل ۱۸-۱۰ نشان داده شده است استفاده می‌کنیم. دو رقم دهدهی، همراه با رقم نقلی ورودی، ابتدا در جمع‌کننده فوقانی با هم جمع شده و مجموع دودویی را تولید می‌کنند. مادامی که رقم نقلی خروجی برابر 0 باشد، چیزی به مجموع دودویی اضافه نمی‌شود. اگر رقم نقلی خروجی 1 باشد، عدد دودویی 0110 به مجموع دودویی از طریق جمع کننده تحتانی اضافه می‌شود. رقم نقلی خروجی تولید شده بوسیله جمع کننده دودویی تحتانی می‌تواند چشم پوشی شود، زیرا اطلاعاتی راکه قبلاً در خروجی رقم

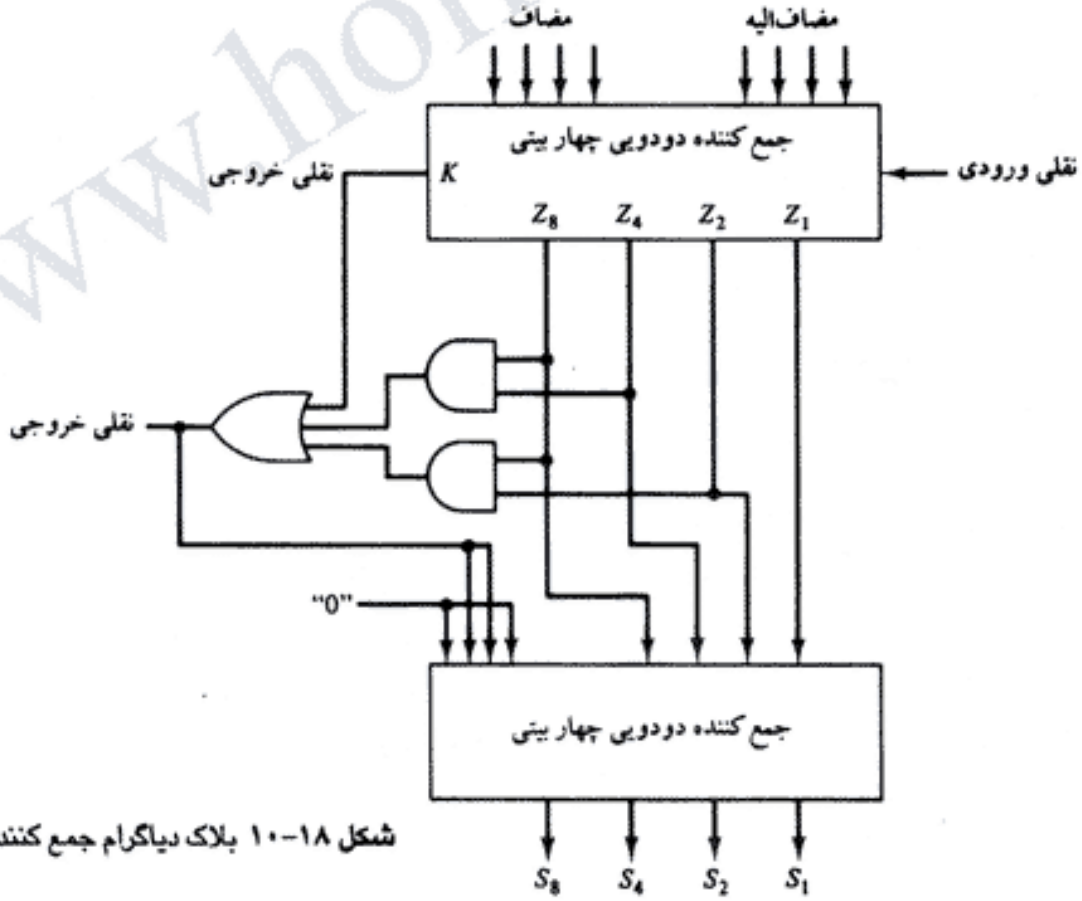

شکل ۱۸-۱۰ بلاک دیاگرام جمع کننده BCD

www.m-molaei.mihanblog.com

نقلی موجود است تولید نموده است.

یک جمع کننده موازی دهدهی که n رقم دهدهی را جمع می‌کند به n طبقه جمع کننده BCD نیاز داردکه در آن هر خروجی نقلی از یک طبقه به ورودی نقلی طبقه با ارزشتر بعدی متصل است. برای دستیابی به تاخیرهای انتشار کوتاهتر، جمع کننده‌های BCD حاوی مدارات لازم برای تولید نقلی پیش بینی شده می‌باشند. بعلاوه، مدار جمع کننده برای اجرای عمل تصحیح نیازی به هر چهار تمام جمع کننده ندارد و لذا مدار می‌تواند بهینه شود.

تفریق BCD

تفریق مستقیم دوعدد دهدهی به یک مدار تفریق‌گر که از برخی لحاظ با جمع کننده BCD متفاوت است نیاز دارد. اگر تفریق را بکمک متمم 9 یا 10 مفروق و جمع آن با مفروق منه انجام دهیم اقتصادی تر خواهد بود. چون BCD یک کد خود متمم[1] نیست، متمم 9 آن را نمی‌توان با متمم کردن هر بیت در کد بدست آورد. این متمم را با تشکیل مداری که هر رقم BCD را از 9 تفریق می‌کند باید بدست آورد.

متمم 9 یک رقم دهدهی که بصورت BCD نشان داده شده باشد را می‌توان با متمم کردن بیت‌ها در نمایش کد شده رقم بدست آورد بشرط اینکه تصحیحی صورت گیرد. دو روش تصحیح وجود دارد. در روش اول، عدد دودویی 1010 (10 دهدهی) به هر رقم متمم اضافه شده و رقم نقلی بعداز هرجمع چشم پوشی می‌شود. در روش دوم، عدد دودویی 0110 (6 دهدهی) قبل از متمم شدن رقم اضافه می‌شود. به عنوان یک مثال عددی، برای بدست آوردن متمم 9 عدد 0111 (7 دهدهی) BCD بدین ترتیب محاسبه می‌شود که ابتدا هر بیت متمم می‌شود تا 1000 بدست آید. با جمع 1010 با آن و چشم پوشی از رقم نقلی عدد 0010 (2 دهدهی) را خواهیم داشت. با استفاده از روش دوم، ما عدد 0110 را به 0111 اضافه می‌کنیم تا 1101 بدست آید. با متمم کردن هر بیت نتیجه مورد نظر 0010 بدست می‌آید. متمم کردن عدد چهاربیتی N مشابه تفریق آن از 1111 (15 دهدهی) می‌باشد. با اضافه کردن معادل دودویی عدد 10 به آن داریم $15-N+10=9-N+16$. از طرفی 16 بمعنی رقم نقلی بوده و نادیده گرفته می‌شود، بنابراین نتیجه $9-N$ خواهد شد. با افزودن معادل دودویی عدد دهدهی 16 و متمم کردن آن نیز داریم $15-(N+6)=9-N$.

متمم 9 عدد BCD از طریق یک مدار ترکیبی نیز بدست می‌آید. وقتی که این مدار به یک جمع‌کننده BCD متصل گردد، یک جمع یا تفریق کننده BCD بدست می‌آید. اجازه بدهید تا رقم مفروق (یا مضاف) با چهارمتغیر دودویی B_8، B_4، B_2 و B_1 مشخص شده باشد. همچنین M بیت مد (شیوه) باشد که جمع یا تفریق را کنترل می‌کند. هنگامی که $M=0$ باشد، دو رقم جمع می‌شوند؛ اگر $M=1$ باشد، ارقام از یکدیگر تفریق می‌گردند. همچنین، فرض کنید متغیرهای دودویی x_8، x_4، x_2 و x_1 خروجی‌های مدار متمم ساز (متمم 9) باشند. با بررسی جدول درستی این مدار مشاهده می‌شود (مسئله ۳۰-۱۰) که B_1 همواره باید متمم شود؛ B_2 همیشه در متمم 9 مثل رقم اصلی است؛ x_4 برابر 1 است اگر OR

1- Self Complement

www.m-molaei.mihanblog.com

انحصاری B_2 و B_4 برابر 1 باشند؛ x_8 هم، اگر $B_8B_4B_2=000$ باشد، برابر 1 می‌باشد. توابع بولی تولیدکننده متمم 9 عبارتند از:

$$x_1 = B_1M' + B'_1M$$
$$x_2 = B_2$$
$$x_4 = B_4M' + (B'_4 B_2 + B_4B'_2) M$$
$$x_8 = B_8M' + B'_8 B'_4 M$$

باتوجه به معادلات فوق در می‌یابیم که وقتی $M=0$ است، $x=B$ می‌باشد. هنگامی که $M=1$ باشد خروجی‌های x متمم B را تولید می‌کنند.

یک طبقه از مدار محاسبات دهدهی که قادر است دو رقم و BCD را جمع و یا تفریق کند در شکل ۱۹-۱۰ نشان داده شده است. این مدار متشکل از یک جمع کننده را BCD یک متمم سازاست. ورودی M کار مدار را کنترل می‌کند. اگر $M=0$ باشد خروجی‌های S مجموع A و B را تولید می‌کنند. هنگامی که $M=1$ باشد خروجی‌های S مجموع A بعلاوه متمم 9 عدد B را تولید می‌کنند. برای اعداد n رقمی به n طبقه از این نوع احتیاج است. خروجی نقلی C_{i+1} از یک طبقه باید به ورودی C_i طبقه با ارزشتر متصل شود. بهترین راه تفریق دو عدد دهدهی این است که $M=1$ باشد و ورودی C_1 در اولین طبقه را هم به 1 متصل کنیم. خروجی‌ها مجموع A بعلاوه متمم 10 عدد B را تولید می‌کنند، که معادل با عمل تفریق است بشرط اینکه رقم نقلی خروجی آخرین طبقه نادیده گرفته شود.

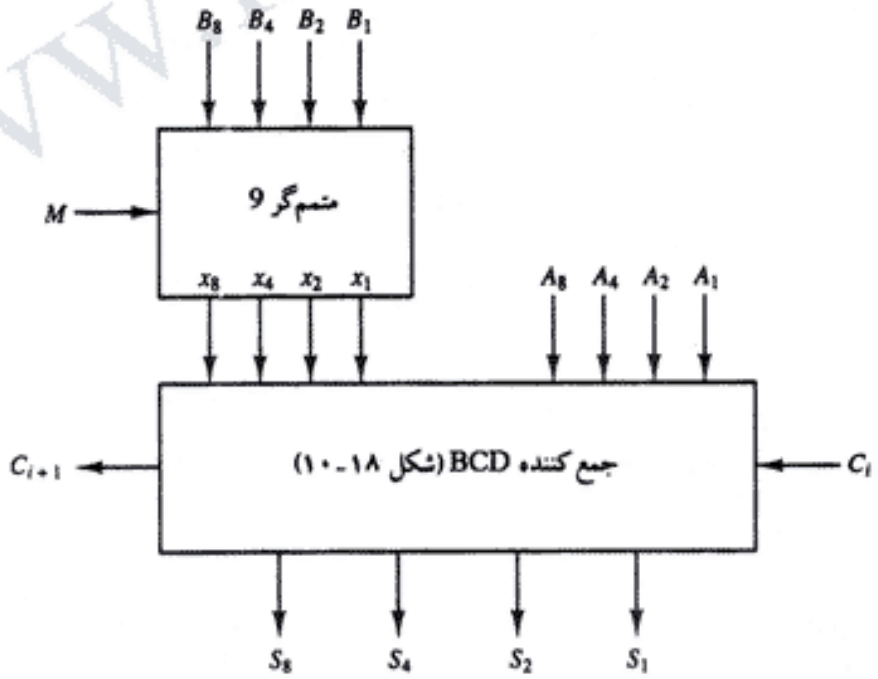

شکل ۱۹-۱۰ یک طبقه از یک واحد حساب دهدهی

www.m-molaei.mihanblog.com

۱۰-۷ اعمال حسابی دهدهی

الگوریتم‌های اعمال حسابی با داده‌های مشابه الگوریتم‌های همان اعمال با داده‌های دودویی است. در واقع بجز کمی تصحیح در الگوریتم ضرب و تقسیم، فلوچارت‌های یکسانی را برای دونوع داده می‌توان بکاربرد با این شرط که سمبل ریز عمل‌ها را بطور صحیح تفسیر کنیم. اعداد دهدهی با نمایش BCD گروه‌های چهاربیتی در ثبات‌های کامپیوتر ذخیره می‌شوند. هر گروه چهاربیتی یک رقم دهدهی را نمایش می‌دهد و باید هنگام اجرای ریزعمل‌های دهدهی بصورت واحد در نظر گرفته شود.

برای سهولت، ما سمبل‌های یکسانی را برای ریزعمل حسابی دودویی و دهدهی بکار خواهیم برد ولی بصورت متفاوتی آنها را تعبیر خواهیم کرد. همان طور که در جدول ۵-۱۰ دیده می‌شود، یک خط روی سمبل حرف بمعنی متمم 9 یک عدد دهدهی ذخیره شده در ثبات است. جمع 1 با متمم 9 متمم 10 را تولید می‌کند. بنابراین برای اعداد دهدهی، سمبل $A \leftarrow A+\bar{B}+1$ بمعنی انتقال مجموع دهدهی تشکیل شده از جمع مقدار اولیه A با متمم 10 عدد B است. استفاده از سمبل‌های یکسان برای متمم 9 و متمم 1 ، اگر هر دو نوع داده در یک سیستم بکار رود موجب سردرگمی می‌گردد. در این حالت بهتر خواهد بود سمبل‌های متفاوتی برای متمم 9 بکار برده شود. اگر یک نوع داده مورد استفاده قرار گیرد نماد مورد استفاده متعلق به همان نوع داده است.

افزایش یا کاهش ثبات برای اعداد دودویی و دهدهی، بجز تعداد حالات مجاز برای ثبات یکسان است. افزایش یک شمارنده دودویی موجب طی کردن 16 حالت از 0000 تا 1111 می‌گردد. یک شمارنده دهدهی 10 حالت از 0000 تا 1001 را می‌شمارد و دوباره به 0000 باز می‌گردد، زیرا عدد 9 آخرین عدد ممکن در شمارش دهدهی است. بطور مشابه ، کاهش یک شمارنده دودویی رشته 1111 تا 0000 را طی می‌کند. شمارنده دهدهی در این فرم از 1001 تا 0000 را می‌شمارد.

در جلو شیفت به راست یا چپ دهدهی حرف d بکار رفته است تا مشخص کننده شیفت بر روی چهاربیتی باشد که ارقام دهدهی را دارا هستند. بعنوان مثال عددی، ثبات A که عدد دهدهی 7860 را بشکل BCD در خود دارد در نظر بگیرید. الگوی 12 فلیپ فلاپ بقرار زیر است.

0111 1000 0110 0000

جدول ۵-۱۰ سمبل‌های ریزعمل‌های حسابی دهدهی

شرح	نمایش سمبلیک
جمع عددهای دهدهی و انتقال مجموع به A	$A \leftarrow A + B$
متمم 9 از B	$\bar{B}$
محتوای A بعلاوه متمم 10 عدد B در A قرار گیرد	$A \leftarrow A + \bar{B} + 1$
افزایش عدد BCD موجود در Q_L	$Q_L \leftarrow Q_L + 1$
شیفت دهدهی ثبات A به راست	dshr A
شیفت دهدهی ثبات A به چپ	dshl A

www.m-molaei.mihanblog.com

ریزعمل dshr عدد دهدهی را یک رقم به راست شیفت می‌دهد و لذا 0786 بدست می‌آید. این شیفت روی دسته‌های 4 بیتی انجام شده و محتوای ثبات را بصورت زیر تغییر می‌دهد.

0000 0111 1000 0110

جمع و تفریق

الگوریتم جمع و تفریق اعداد دودویی با نمایش مقدار علامت دار برای اعداد دهدهی با نمایش مقدار علامت دار نیز صادق است با این شرط که سمبل‌ها را بطور صحیحی تعبیر کنیم. بطور مشابه الگوریتم اعداد دودویی با نمایش متمم 2 علامت دار برای اعداد دهدهی متمم 10 علامت دار نیز صادق است. برای داده‌های دودویی از یک جمع کننده دودویی و یک متمم ساز استفاده می‌شود. برای داده‌های دهدهی از واحد محاسباتی که قادر به جمع اعداد BCD بوده و بتواند متمم 9 مفروق را طبق شکل ۱۹-۱۰ تشکیل دهد استفاده می‌شود.

داده‌های دهدهی به سه طریق مختلف باهم جمع می‌شوند، شکل ۲۰-۱۰. روش موازی از یک واحد محاسبه دهدهی متشکل از جمع کننده‌های BCD بتعداد ارقام عدد استفاده می‌کند. مجموع بطور موازی تشکیل و فقط به یک ریز عمل نیاز دارد. در روش رقم- سری، بیت- موازی[1]، ارقام فقط به یک جمع‌کننده BCD بصورت سری اعمال می‌شوند، در حالیکه بیت‌های هر کد بصورت موازی انتقال می‌یابند. حاصل جمع با شیفت اعداد دهدهی به جمع کننده BCD، یکی پس از دیگری تشکیل می‌گردد. برای k رقم دهدهی، این آرایش به k ریزعمل نیاز دارد، که هر یک متعلق به یک شیفت دهدهی است. در تمام جمع‌کننده‌های سری، بیت ها یکی پس ازدیگری بداخل تمام جمع کننده شیفت پیدا می‌کنند. مجموع دودویی حاصل از چهار بار شیفت باید تصحیح شود تا به صورت یک رقم BCD معتبر درآید. برای این تصحیح که در بخش ۶-۱۰ در مورد آن بحث شد، مجموع دودویی وارسی می‌شود. اگر این مجموع بزرگتر یا مساوی 1010 باشد، جمع آن با 0110 آن را تصحیح می‌کند و یک رقم نقلی را نیز برای جفت رقم بعدی تولید می‌نماید.

روش موازی سریع است ولی به تعداد زیادی جمع کننده نیاز دارد. روش رقم- سری، بیت- موازی تنها به یک جمع کننده BCD نیاز دارد که مشترکاً بوسیله کلیه ارقام مورد استفاده قرار می‌گیرد. این روش کندتر از روش موازی است زیرا شیفت ارقام به زمان احتیاج دارند. تمام روش‌های سری به حداقل امکانات نیاز دارند ولی خیلی کند عمل می‌کنند.

ضرب

ضرب اعداد دهدهی ممیز ثابت، بجز در تولید حاصلضرب جزیی، با روش دودویی مشابه است. در

1- Digit–Serial Bit–Parallel

www.m-molaei.mihanblog.com

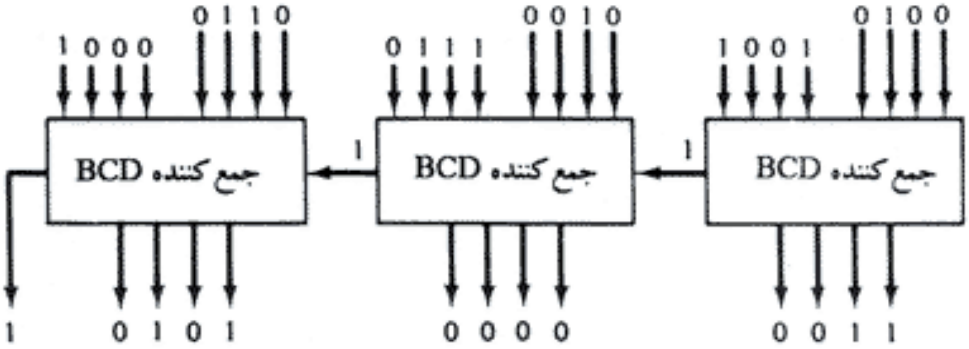

(الف) جمع دهدهی موازی 624+879=1503

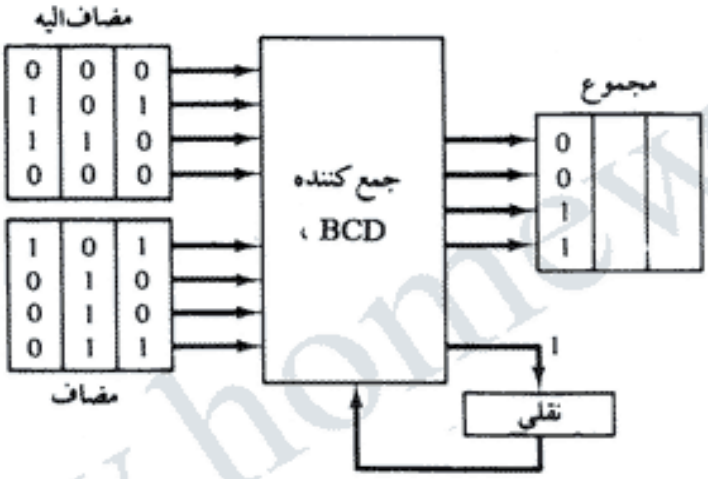

(ب) جمع دهدهی رقم سری، بیت - موازی

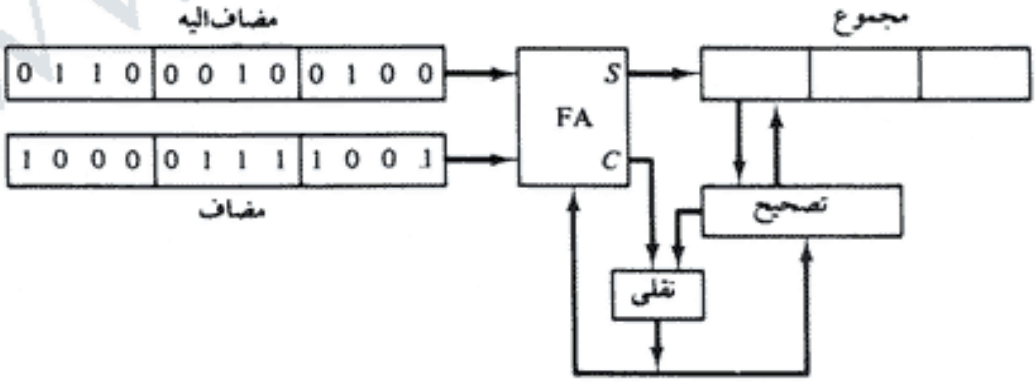

(ج) جمع دهدهی تمام سری

شکل ۲۰-۱۰ سه روش جمع اعداد دهدهی

www.m-molaei.mihanblog.com

ضرب دهدهی ارقام در محدوده 0 تا 9 قرار دارند، در صورتی که در ضرب دودویی فقط دو رقم 0 و 1 وجود دارد. در حالت دودویی، مضروب ، بشرطی که مضروب فیه 1 باشد، با حاصلضرب جزیی جمع می‌شود. در حالت دهدهی مضروب باید در رقم مضروب فیه ضرب شده و سپس به حاصلضرب جزیی اضافه شود. این عمل را می‌توان با جمع مضروب با حاصلضرب جزیی به تعداد دفعاتی برابر با مقدار رقم مضروب فیه انجام داد.

سازمان ثبات‌ها برای ضرب دهدهی در شکل ۲۱-۱۰ نشان داده شده است. در اینجا فرض می‌کنیم که اعداد چهار رقمی باشند و هر رقم چهار بیت را اشغال نماید، در نتیجه هر عدد 16 بیتی خواهد بود. سه ثبات A و B و Q وجود دارند که هر یک فلیپ فلاپ علامت مربوط به خود یعنی A_s ، B_s، Q_s را دارا هستند . ثبات‌های A و B دارای چهار بیت اضافی دیگرند که با A_e و B_e نشان داده شده و به منظور گسترش ثبات‌ها به میزان یک رقم اضافه شده است. واحد محاسبه BCD پنج رقم را بصورت موازی جمع و حاصل جمع را در ثبات پنج رقمی A قرار می‌دهد. رقم نقلی نهایی به فلیپ فلاپ E می‌رود. هدف از رقم A_e جای دادن سرریز احتمالی حاصل ازجمع مضروب به حاصل ضرب جزیی در حین عمل ضرب است. هدف از B_e تشکیل متمم 9 مقسوم علیه هنگام تفریق آن از باقیمانده جزیی در حین عمل تقسیم است. کم ارزشترین رقم ثبات Q با Q_L مشخص می‌شود. این رقم را می‌توان افزایش یا کاهش داد.

یک عملوند Q دهدهی برداشته شده از حافظه،17 بیتی است. یک بیت (علامت) به B_s منتقل می‌شود و اندازه عملوند در 16 بیت پائین تر B قرار می‌گیرد. درآغاز هر دو بیت A_e و B_e پاک می‌شوند. نتیجه عمل نیز 17 بیتی است و در آن از بخش A_e ثبات A استفاده نمی‌شود.

الگوریتم ضرب دهدهی در شکل ۲۲-۱۰ دیده می‌شود . در آغاز،کل ثبات A و B_e پاک شده وتوالی شمار SC با عددی مانند kکه برابر تعداد ارقام مضروب فیه است پر می‌شود. کم‌ارزشترین رقم مضروب‌فیه در Q_L وارسی می‌شود. اگر برابر 0 نباشد، مضروب در B با حاصلضرب جزیی در A یکبار جمع شده و

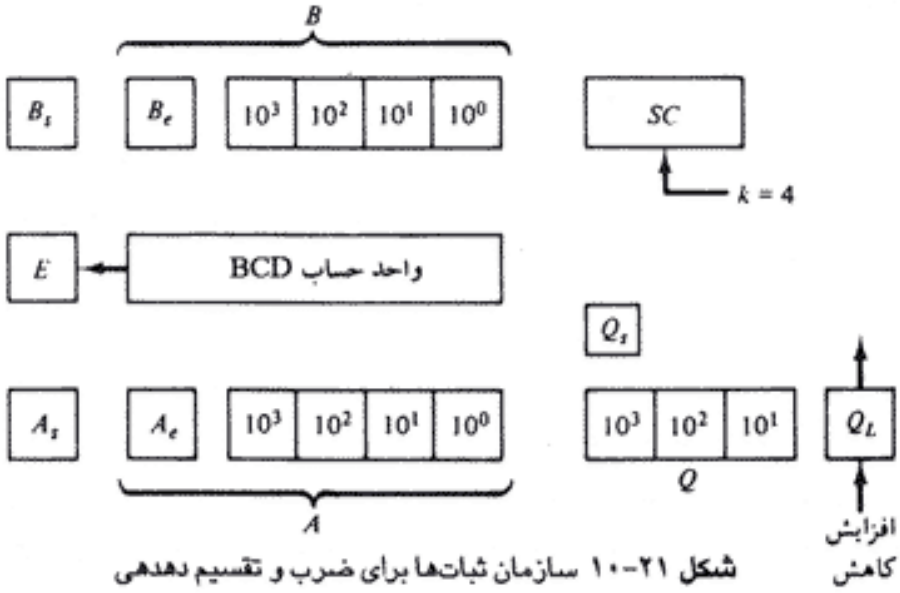

شکل ۲۱-۱۰ سازمان ثبات‌ها برای ضرب و تقسیم دهدهی

www.m-molaei.mihanblog.com

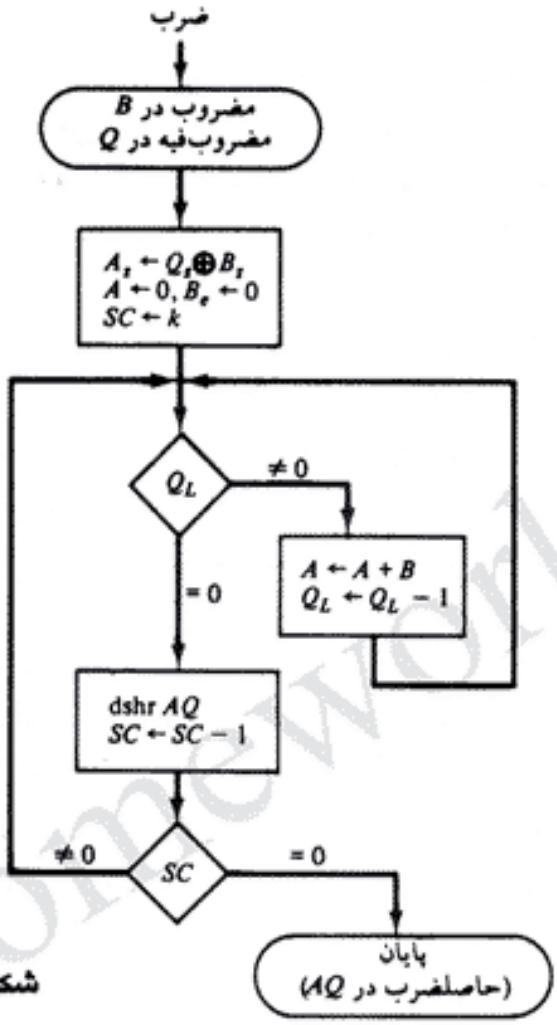

شکل ۲۲-۱۰ فلوچارت ضرب دهدهی

Q_L یک واحد کم می‌شود. مجدداً Q_L چک می‌شود و روند تا صفر شدن آن ادامه می‌یابد. بدین ترتیب مضروب موجود در B به تعداد دفعاتی برابر با رقم مضروب فیه با حاصلضرب جزیی جمع می‌شود. هر رقم سرریز موقت در A_e قرار گرفته و می‌تواند بین 0 تا 9 باشد.

سپس حاصلضرب جزیی و مضروب‌فیه یکبار به راست شیفت داده می‌شود. این عمل یک 0 را در A_e قرار می‌دهد و رقم بعدی مضروب‌فیه به Q_L منتقل می‌شود. نهایتاً روند k مرتبه تکرار می‌شود تا حاصلضرب با طول دو برابر در AQ تشکیل شود.

تقسیم

تقسیم دهدهی مشابه تقسیم دودویی است با این تفاوت که ارقام خارج قسمت ممکن است هر یک مقادیر 0 تا 9 را داشته باشند. در روش تقسیم بازیافتی، مقسوم علیه به تعداد دفعات لازم از مقسوم یا باقیمانده جزیی تفریق می‌شود تا اینکه باقیمانده منفی بدست آید. سپس با جمع کردن مقسوم علیه، باقیمانده صحیح بازیابی می‌شود. رقم موجود در خارج قسمت منعکس کننده تعداد تفریق‌های انجام

www.m-molaei.mihanblog.com

شده منهای تفریقی است که موجب تفاضل منفی شده است.

الگوریتم تقسیم دهدهی در شکل ۲۳-۱۰ نشان داده شده است. این الگوریتم بجزدر مورد نحوه تشکیل بیت‌های خارج قسمت مشابه الگوریتم تقسیم داده‌های دودویی است. مقسوم (یا باقیمانده جزیی) به چپ شیفت می‌یابد و با ارزشترین رقم در A_e قرار می‌گیرد. سپس متمم 10 مقسوم علیه با مقسوم جمع شده و بدیت ترتیب عمل تفریق مقسوم علیه از مقسوم انجام می‌گیرد. چون B_e در ابتدا پاک شده است، متمم آن 9 است. رقم نقلی در E نسبت اندازه‌های A و B را معین می‌کند. اگر E=0 باشد، نشان دهنده A<B است. در این حالت مقسوم علیه جمع می‌شود تا باقیمانده جزیی بازیابی شود و Q_L

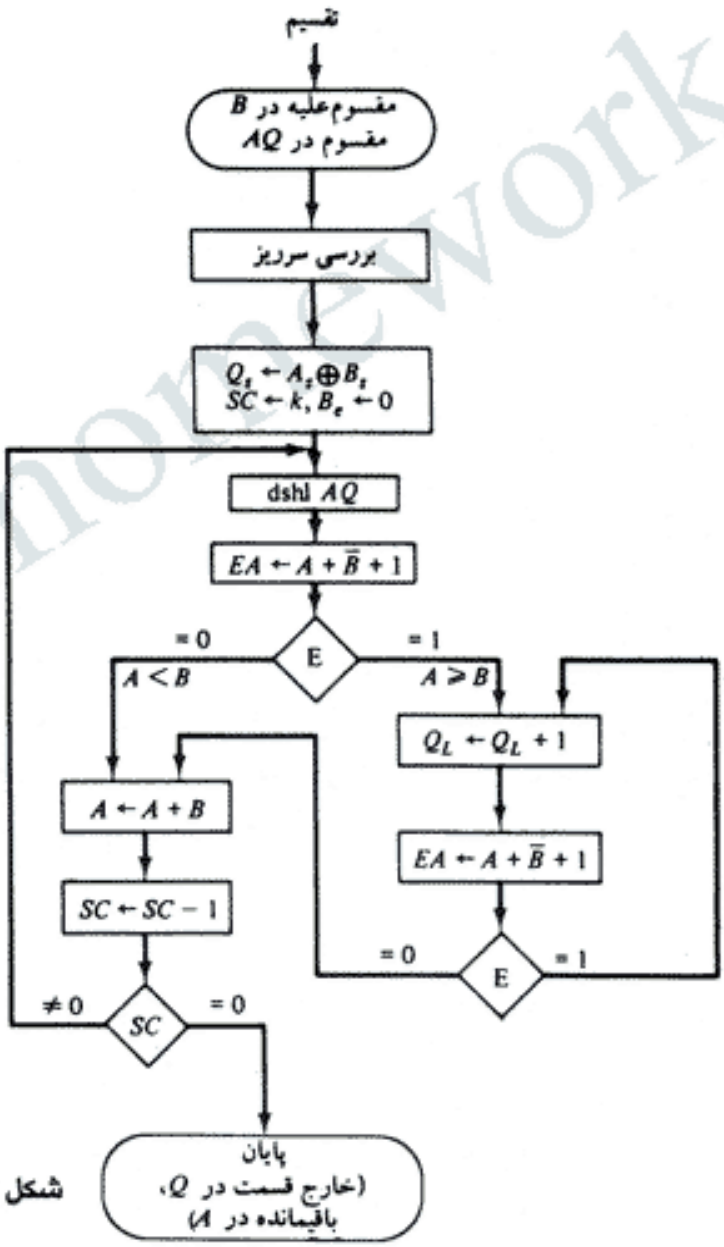

شکل ۲۳-۱۰ فلوچارت تقسیم دهدهی

www.m-molaei.mihanblog.com

در 0 باقی می‌ماند (درحین شیفت صفر وارد شده است). اگر E=1 باشد نشاهنده A≥B است. رقم خارج قسمت موجود در Q_L یکبار افزایش یافته و مقسوم علیه مجدداً تفریق می‌شود. این روند تا رسیدن به تفاضل که با E=0 قابل تشخیص است ادامه می‌یابد. هرگاه این وضعیت رخ دهد. رقم خارج قسمت افزایش نیافته ولی مقسوم علیه جمع می‌شود تا باقیمانده مثبت بدست آید، در این وضعیت رقم خارج قسمت برابر با تعداد دفعاتی است که باقیمانده جزئی می‌تواند مقسوم علیه را در خود جای دهد. بیت‌های باقیمانده جزئی و خارج قسمت یکبار به چپ شیفت داده می‌شوند و روند k بار تکرار می‌شود تا k رقم خارج قسمت تشکیل گردد. سپس باقیمانده در ثبات A و خارج قسمت در ثبات Q خواهند بود. مقدار E صرفنظر می‌شود.

اعمال ممیز شناور

اعمال حسابی دهدهی ممیز شناور روند مشابهی با اعمال دودویی دارند. الگوریتم‌های بخش ۵-۱۰ می‌تواند برای داده‌های دهدهی بکار رود بشرطی که سمبل‌های ریز اعمال بطور صحیحی تعبیر شوند. ضرب تقسیم مانتیس‌ها باید با استفاده از روش‌های فوق صورت گیرد.

مسائل

۱-۱۰ اگر در شکل ۱-۱۰ بجای $A + \bar{B} + 1$ عمل $B + \bar{A}$ (متمم 1 عدد A بعلاوه B) را انجام دهیم متمم ساز لازم نیست . الگوریتمی به شکل فلوچارت برای جمع و تفریق اعداد دودویی ممیز ثابت با نمایش اندازه علامت دار بدست آورید که در آن اندازه‌ها با دو ریزعمل $A \leftarrow \bar{A}$ و $\bar{E} \leftarrow$ A+B تفریق شوند.

۲-۱۰ هر یک از مسیرهای فلوچارت شکل ۲-۱۰ را شماره گذاری کنید و سپس کل مسیری که الگوریتم هنگام محاسبه اعداد با اندازه علامت دار زیر طی می‌کند را مشخص نمائید. در هر مورد مقدار AVF را بنویسید. بیت منتهاالیه سمت چپ در عددهای زیر نماینده بیت علامت است.

الف) 0 101101 + 0 011111

ب) 1 011111 + 1 101101

ج) 0 101101 − 0 011111

د) 0 101101 − 0 101101

هـ) 1 011111 − 0 101101

۳-۱۰ اعمال حسابی زیر را با اعداد دودویی و اعداد منفی در نمایش متمم 2 علامت دار انجام دهید. برای جای دادن هر عدد همراه با علامتش از 7 بیت استفاده کنید. در هر حالت، با وارسی نقلی

www.m-molaei.mihanblog.com

ورودی و خروجی از بیت علامت وجود سرریز را وارسی کنید.

(الف) $(+35) + (+40)$

(ب) $(-35) + (-40)$

(ج) $(-35) - (+40)$

۱۰-۴ اعداد دودویی را با نمایش متمم 2 علامت دار در نظر بگیرید. هر عدد n بیت دارد: یک بیت برای علامت و $k=n-1$ بیت برای اندازه (یا مقدار). عددی منفی مانند $-x$ بصورت $2^k+(2^k-x)$ نمایش داده می‌شود که در آن اولین 2^k نشان دهنده بیت علامت و (2^k-x) متمم 2 عدد X است. عدد مثبت بصورت $0+x$ نمایش داده می‌شود، که 0 بیت علامت و X، مقدار k بیتی آن است. با استفاده از این سمبل‌های کلی، ثابت کنید که مجموع $(\pm X) + (\pm Y)$ را می‌توان با جمع عددهایی شامل بیت‌های علامت آنها و حذف نقلی خروجی از بیت علامت تشکیل داد. به عبارت دیگر الگوریتم جمع دو عدد دودویی با نمایش متمم 2 علامت دار را ثابت کنید

۱۰-۵ یک رویه سخت افزاری را برای اشکار سازی سرریز با مقایسه علامت مجموع و علامت های مضاف و مضاف الیه بسازید. عددها به شکل متمم 2 علامت دار هستند.

۱۰-۶ الف) عمل $(-9) + (-6) = -15$ را با اعداد دودویی با نمایش متمم 1 علامت دار فقط پنج بیتی برای هر عدد (با بیت علامت) انجام دهید. نشان دهید که رویه آشکار سازی سرریز با وارسی دونقلی آخر در این مورد به نتیجه منجر نمی‌شود.

ب) رویه اصلاح شده‌ای را برای آشکار سازی یک سرریز وقتی که اعداد متمم 1 استفاده می‌شوند پیشنهاد کنید.

۱۰-۷ الگوریتمی بفرم فلوچارت برای جمع و تفریق دو عدد دودویی ممیز ثابت وقتی که اعداد منفی بصورت متمم 1 هستند بدست آورید.

۱۰-۸ ثابت کنید ضرب دو عدد n رقمی در پایه r حاصلضربی بزرگتر از 2n رقم تولید نمی‌کند. نشان دهید که این عبارت بدان معنی است که سرریزی در عمل ضرب رخ نمی‌دهید.

۱۰-۹ محتوای ثبات‌های E، A، Q و SC (مطابق جدول ۲-۱۰) را در حین روند ضرب دو عدد دودویی 11111 (مضروب) و 10101 (مضروب فیه) نشان دهید. علامت‌ها در نظر گرفته نشده‌اند.

۱۰-۱۰ محتوای ثبات‌های E، A، Q و SC (مطابق شکل ۱۲-۱۰) را در حین روند تقسیم (الف) 10100011 بر 1011؛ (ب) 00001111 بر 0011 نشان دهید. (از مقسوم هشت بیتی استفاده کنید.)

۱۰-۱۱ نشان دهید که جمع B پس از عمل $A + \bar{B} + 1$ مقدار اولیه A را باز می‌گرداند. با رقم نقلی نهایی چه باید کرد؟

۱۰-۱۲ چرا علامت باقیمانده پس از تقسیم باید با علامت مقسوم یکی باشد؟

www.m-molaei.mihanblog.com

۱۰-۱۳ یک ضرب کننده آرایه‌ای طراحی کنید که دو عدد چهاربیتی را ضرب کند. از گیت AND برای جمع کننده دودویی استفاده کنید.

۱۰-۱۴ روند قدم به قدم ضرب با بکارگیری الگوریتم بوت را (مثل جدول ۳-۱۰) هنگامی که اعداد دودویی زیر در هم ضرب می‌شوند نشان دهید. فرض کنید ثبات‌های پنج بیتی اعداد علامت دار را نگه می‌دارند. مضروب در هر دو حالت 15+ است.

الف) (+13)×(+15)

ب) (−13) × (+15)

۱۰-۱۵ الگوریتمی را بفرم فلوچارت برای روش غیر بازیافتی تقسیم دودویی ممیز ثابت بدست آورید.

۱۰-۱۶ الگوریتمی برای محاسبه ریشه دوم عدد دودویی ممیز ثابت بدست آورید.

۱۰-۱۷ یک عدد دودویی ممیز شناور هفت بیت برای نمای بایاس شده‌اش دارد. مقدار ثابت بایاس 64 است.

الف) لیست بایاس شده تمام نماها را از 64− تا 63+ بدست آورید.

ب) نشان دهید که که یک مقایسه گر مقدار هفت بیت می‌تواند برای مقایسه اندازه نسبی دو نما بکار رود.

ج) نشان دهید که پس از جمع دو نمای بایاس شده لازم است 64 را تفریق کنیم تا مجموع نماها به شکل بایاس شده بدست آید. چگونه می‌توان 64 را با جمع کردن مقدار متمم 2 آن تفریق کرد؟

د) نشان دهید که پس از تفریق دو نمای بایاس شده لازم است 64 را اضافه کنیم تا تفاضل بایاس شده نماها را داشته باشیم

۱۰-۱۸ الگوریتمی بشکل فلوچارت برای مقایسه دوعدد دودویی علامت دار وقتی که اعداد منفی به فرم متمم 2 علامت دار می‌باشند بدست آوردید

الف) با استفاده از عمل تفریق با عددهای متمم 2 علامت دار

ب) با مرور و مقایسه جفت بیت‌ها ازچپ به راست

۱۰-۱۹ مسئله ۱۰-۱۸ را برای اعداد دودویی مقدار علامت دار تکرار کنید.

۱۰-۲۰ فرض کنید n، تعداد بیت‌های مانتیس در یک عدد دودویی ممیز شناور است. هنگامی که مانتیس‌ها در حین جمع یا تفریق هم ردیف می‌شوند، اختلاف نماها ممکن است بزرگتر از n−1 باشد. اگر این حالت اتفاق بیفتد ماتریس با نمای کوچکتر کلاً از ثبات شیفت داده می‌شود. هم ردیف کردن مانتیس رادر شکل ۱۰-۱۵ با اضافه کردن یک توالی شماری که تعداد شیفت‌ها را می‌شمارد اصلاح کنید. اگر تعداد شیفت‌ها بزرگتر از n−1 باشد، بزرگترین عدد برای تعیین نتیجه بکار خواهد رفت.

۱۰-۲۱ رویه هم ردیف کردن مانتیس‌ها در جمع یا تفریق اعداد ممیز شناور بشرح زیر می‌تواند بیان شود: نمای کوچکتر را از بزرگتر تفریق کنید و مانتیسی راکه دارای نمای کوچکتر است به تعداد

www.m-molaei.mihanblog.com

تفاضل نماها به راست شیفت دهید. نمای مجموع (یا تفاضل) برابر با نمای بزرگتر است. بدون استفاده از مقایسه کننده مقدارها، با فرض نماهای بایاس شده، و در نظرگرفتن اینکه فقط AC را می‌توان جابجا کرد، الگوریتمی را به شکل فلوچارت برای هم ردیف کردن مانتیس‌ها و قرار دادن نمای بزرگتر در AC بدست آورید.

۱۰-۲۲ نشان دهید که سرریز مانتیس بعداز عمل ضرب ممکن نیست.

۱۰-۲۳ نشان دهید که تقسیم دو عدد نرمالیزه ممیز شناور با مانتیس کسری همواره خارج قسمت نرمالیزه خواهد داد مشروط بر اینکه قبل از عمل تقسیم، هم ردیف کردن مقسوم انجام شود.

۱۰-۲۴ فلوچارت شکل ۱۰-۱۷ را برای تهیه یک باقیمانده نرمالیزه ممیز شناور در AC تعمیم دهید. مانتیس باید یک کسر باشد.

۱۰-۲۵ درالگوریتم های اعمال حسابی ممیز شناور در بخش ۱۰-۵ امکان سرریز یا فروریز در نما نادیده گرفته می‌شود.

الف) سه فلوچارت را مرور کنید و محل‌هایی راکه سرریز نما ممکن است رخ دهد پیدا کنید.

ب) قسمت (الف) را برای فروریز تکرار کنید. فروریز نما هنگامی رخ می‌دهد که نما از کوچکترین عددی که بتواند در ثبات جای گیرد کمتر باشد.

ج) نشان دهید که سرریز یا فروریز نما بوسیله سخت افزار می‌تواند آشکار شود.

۱۰-۲۶ اگر نمایش عدد صحیح را برای مانتیس اعداد ممیز شناور تصور کنیم، درحین ضرب و تقسیم با مشکلات خاصی روبرو می‌شویم. اجازه بدهید تعداد بیت‌های بخش مقدار مانتیس $(n-1)$ باشد. برای نمایش صحیح:

الف) نشان دهید که اگر حاصلضرب با دقت معمولی بکار رود، باید $(n-1)$ به نمای حاصلضرب در AC اضافه شود.

ب) نشان دهید که اگر از مقسوم با مانتیس دقت معمولی استفاده شود، باید هنگامی که Q برابر صفر می‌شود $(n-1)$ از نمای مقسوم تفریق شود.

۱۰-۲۷ سخت افزاری، که برای جمع و تفریق دو عدد دهدهی در نمایش اندازه علامت دار بکار می‌رود را نشان دهید. چگونگی آشکارسازی سرریز را نشان دهید.

۱۰-۲۸ نشان دهید که 356−673 با جمع 673 با متمم 10 عدد 356 و چشم پوشی از نقلی نهایی انجام می‌شود. بلاک دیاگرام سه مرحله از واحد حسابی دهدهی را رسم کنید و نشان دهید چگونه این عمل پیاده سازی می‌شود. تمام بیت‌های ورودی و خروجی واحد حساب را لیست کنید.

۱۰-۲۹ نشان دهید که به جای جمع کننده دودویی چهاربیتی پائین رتبه در شکل ۱۰-۱ می‌توان یک تمام جمع کننده و دو نیم جمع کننده قرار داد

۱۰-۳۰ با استفاده از تکنیک های طراحی مدارهای ترکیبی، توابع بولی متمم ساز 9 اعداد BCD شکل ۱۰-۱۹ را بدست آورید. دیاگرام منطقی را رسم کنید.

www.m-molaei.mihanblog.com

۱۰-۳۱ لازم است تا برای دو رقم دهدهی در کد افزونی 3 (جدول ۶-۳) یک جمع کننده طراحی شود. نشان دهید که تصحیح پس از جمع دو رقم با جمع کننده چهاربیتی بصورت زیراست.

الف) رقم نقلی خروجی برابر نقلی تصحیح نشده است

ب) اگر نقلی خروجی برای 1 باشد، 0011 اضافه می‌شود

ج) اگر نقلی خروجی برابر 0 باشد، 1101 اضافه می‌شود و نقلی حاصل از این جمع نادیده گرفته می‌شود. نشان دهید که جمع کننده افزونی 3 می‌تواند با هفت تمام جمع کننده و دو معکوس‌کننده ساخته شود.

۱۰-۳۲ مداری را برای یک متمم ساز 9، هنگامی که ارقام دهدهی به فرم کد افزونی 3 نمایش داده می‌شوند، بدست آورید یک ورودی کنترل مد[1] تعیین می‌کند آیا رقم متمم شده است یا خیر. مزیت استفاده از این کد نسبت به کد BCD چیست؟

۱۰-۳۳ سخت افزار بکار رفته برای جمع و تفریق دو عدد دهدهی با نمایش متمم 10 علامت دار اعداد منفی را نشان دهید. نشان دهید که چگونه سرریز آشکار می‌شود. الگوریتمی بشکل فلوچارت تهیه کنید و خودرا از صحت تولید پاسخ صحیح بوسیله آن مطمئن سازید.

۱۰-۳۴ محتوای ثبات‌های A و B و Q و SC را در حین ضرب دهدهی (شکل ۲۲-۱۰) ، (الف 470×152 و (ب) 999×199 بدست آورید. ثبات‌ها را سه رقمی تصور کنید و دومین عدد را مضروب‌فیه فرض نمائید.

۱۰-۳۵ محتوای ثبات‌های A، و E و Q و SC را در حین تقسیم دهدهی (شکل ۲۳-۱۰) 1680/32 نشان دهید. ثبات‌ها را دو رقمی فرض کنید

۱۰-۳۶ نشان دهید که زیر ثبات A_e در شکل ۲۱-۱۰ در پایان (الف) ضرب دهدهی چنانکه در شکل ۲۲-۱۰ مشخص شده است، و (ب) در تقسیم شکل ۲۳-۱۰، صفر است.

۱۰-۳۷ الگوریتم‌های حساب ممیز شناور در بخش‌های ۵-۱۰ را از داده‌های دودویی به داده‌های دهدهی تغییر دهید. در یک جدول نحوه تفسیر هر یک از نمادهای ریزعمل‌ها را بنویسید.

1- Mode Control

www.m-molaei.mihanblog.com

۱۱ سازمان ورودی - خروجی

۱۱-۱ وسایل جانبی
۱۱-۲ واسطه ورودی - خروجی
۱۱-۳ انتقال غیرهمزمان داده
۱۱-۴ شیوه‌های انتقال
۱۱-۵ وقفه اولویت دار
۱۱-۶ دستیابی مستقیم به حافظه (DMA)
۱۱-۷ پردازنده ورودی و خروجی IOP
۱۱-۸ تبادل اطلاعات سری

۱۱-۱ وسایل جانبی[1]

زیر سیستم ورودی - خروجی یک کامپیوتر که I/O نامیده می‌شود، روش تبادل اطلاعات کارآیی را بین سیستم مرکزی و محیط خارجی فراهم می‌کند. برنامه‌ها و داده‌ها باید برای پردازش وارد حافظه کامپیوتر شوند و نتایج حاصل از محاسبات نیز باید برای کاربر ضبط و یا نمایش داده شوند. کامپیوتر بدون امکان دریافت اطلاعات ازیک منبع خارجی و یا انتقال نتایج بشکل مفهوم بی‌معنی است.

آشناترین راه ورود اطلاعات بداخل یک کامپیوتر استفاده از صفحه کلیدهایی شبیه ماشین‌های تحریر است که به شخص اجازه می‌دهد تا اطلاعات الفبا عددی را مستقیماً وارد نماید. هر بار که کلیدی فشرده شود، پایانه کاراکتر کد شده بفرم دودویی را به کامپیوتر می‌فرستد. بالاترین سرعت ممکن برای ورود اطلاعات با این روش به سرعت ماشین نویس بستگی دارد. از طرف دیگر، واحد پردازش مرکزی وسیله فوق‌العاده سریعی است که می‌تواند عملیات را با سرعت بسیار بالا انجام دهد. وقتی که اطلاعات ورودی از طریق یک صفحه کلید کند به پردازنده ارسال شود، پردازنده باید مادامی که منتظر رسیدن اطلاعات است بیکار بماند. برای استفاده کارا از یک کامپیوتر مقدار زیادی از برنامه‌ها و داده‌ها از قبل آماده و روی یک محیط ذخیره سازی مانند نوار یا دیسک مغناطیسی قرار داده می‌شود. سپس اطلاعات موجود در دیسک با سرعت بالایی به حافظه کامپیوتر منتقل می‌شود. نتایج محاسبات نیز به یک محیط

1- Peripheral Devices

www.m-molaei.mihanblog.com

ذخیره سازی سریع، مانند دیسک منتقل می‌گردد و بعداً از آنجا می‌تواند به یک چاپگر ارسال و لذا نتایج بصورت خروجی چاپ شده در اختیار قرار می‌گیرد.

وسایلی که تحت کنترل مستقیم کامپیوتر می‌باشند، گفته می‌شود روی خط[1] هستند. این وسیله‌ها بگونه‌ای طراحی می‌شوند که پس از دریافت فرمان از CPU اطلاعات را از حافظه بخوانند یا در آن بنویسند و در واقع بخشی از کل سیستم کامپیوتری محسوب می‌شوند. وسایل ورودی یا خروجی متصل به کامپیوتر وسایل جانبی هم خوانده می‌شوند. معمول‌ترین وسایل جانبی عبارتند از صفحه کلیدها، واحدهای نمایش[2] و چاپگرها. وسایلی که ذخیره‌سازی کمکی را برای سیستم فراهم می‌نمایند عبارتند از دیسک‌ها و نوارهای مغناطیسی. وسایل جانبی وسیله‌های الکترومکانیکی و الکترومغناطیسی با پیچیدگی‌های خاص خود هستند. ما در اینجا بحث مختصری را از کار آنها را بدون جزئیات ساختمان داخلی آنها ارائه می‌نمائیم.

مونیتورهای تصویری[3] متداولترین وسیله‌های جانبی هستند. این وسایل از یک صفحه کلید بعنوان وسیله ورودی و یک واحد نمایش تصویری بعنوان وسیله خروجی تشکیل شده‌اند. انواع متنوعی از نمایشگرهای تصویر موجودند، ولی معمول‌ترین آنها از لامپ اشعه کاتودی[4] (CRT) استفاده می‌نمایند. CRT حاوی یک تفنگ الکترونی است که یک پرتوالکترونی را به صفحه فسفرسانی که در جلو لامپ قرار دارد می‌فرستد. این پرتو را می‌توان بصورت افقی و عمودی منحرف کرد. برای ایجاد الگویی بر روی صفحه نمایش، یک شبکه فلزی که در داخل CRT کار گذاشته شده ولتاژ متغیری را دریافت کرده و موجب می‌شود تا پرتو در نقاط موردنظر بر صفحه بتابد و آن مکان را روشن نماید. سیگنالهای افقی و عمودی پرتو را هدایت می‌کنند و موجب حرکت جاروبی آن در امتداد عرض صفحه نمایش می‌شوند و لذا الگوی تصویری موردنظر بر روی صفحه ظاهر می‌گردد. یکی از ویژگیهای وسایل نمایش، مکان‌نمایی[5] است که محل قرارگرفتن کاراکتر بر روی صفحه نمایش را مشخص می‌کند. مکان نما را می‌توان به هر جایی در صفحه، برای هر کاراکتر، آغاز هر کلمه، یا هر خط انتقال داد. کلیدهای ویرایشی[6] براساس محل مکان‌نما اطلاعات را اضافه یا حذف می‌نمایند. پایانه نمایش[7] می‌تواند در روش تک‌نویسی[8] کار کند که در آن همه کاراکترها همزمان با ورود بوسیله صفحه کلید و نمایش بر روی صفحه به کامپیوتر ارسال می‌شوند. در روش بلاکی[9]، متن ویرایش شده ابتدا در یک حافظه محلی در داخل پایانه ذخیره می‌شود. این متن بعداً بصورت بلاکی از داده به کامپیوتر منتقل می‌گردد.

چاپگرها، داده‌ها یا متن خروجی کامپیوتر را بطور دائمی روی کاغذ ثبت می‌کنند. سه نوع عمده از چاپگرهای کاراکتری وجود دارند: چرخ‌گردان[10]، ماتریسی[11] و لیزری. چاپگر چرخ گردان دارای چرخی

1- ON-Line
2- Display Unit
3- Video Monitors
4- Cathode Ray Tube
5- Cursor
6- Edit
7- Display Terminal
8- Single -Character Mode
9- Block Mode
10- Daisywheel

www.m-molaei.mihanblog.com

است که کاراکترها حول محیط آن حک شده‌اند. برای چاپ یک کاراکتر، چرخ چرخیده و در موقعیت مناسبی قرار گرفته و سپس یک آهن ربای الکتریکی حرف موردنظر را روی نوار فشار می‌دهد. چاپگر ماتریسی حاوی مجموعه‌ای از نقطه‌ها در امتداد مکانیزم چاپ است. مثلاً یک چاپگر ماتریسی 5×7 قادر است 80 کاراکتر را در هر سطر چاپ کند که هر سطر نیز از هفت خط افقی تشکیل شده است. بنابراین هر خط 5×80=400 نقطه دارد. هر نقطه می‌تواند بسته به کاراکتر خاصی که روی خط چاپ می‌شوند، چاپ بشود یا نشود. چاپگر لیزری از یک استوانه عکاسی گردان استفاده می‌کند که با استفاده از آن تصاویر کاراکتر نقش می‌شوند. سپس الگو مشابه ماشین فتوکپی روی کاغذ منتقل می‌گردد.

غالباً نوارهای مغناطیسی برای ذخیره فایل‌های داده، مثل وضعیت حقوقی کارکنان یک شرکت بکار می‌رود. نحوه دستیابی به اطلاعات سری بوده و هر نوار از رکوردهایی تشکیل شده است و با عبور نوار از مقابل یک مکانیزم خواندن - نوشتن ثابت، می‌توان به رکوردها یکی پس از دیگری دست یافت. این روش یکی از ارزانترین و کندترین روشهای ذخیره‌سازی است ولی این مزیت را داراست که هنگام بکار گرفتن می‌توان نوار را خارج کرد. دیسک‌های مغناطیسی سطوح دوار سریعی دارند که با مواد مغناطیسی پوشانده شده‌اند. دستیابی اطلاعات با حرکت دادن یک مکانیزم متحرک خواندن و نوشتن و قرار دادن آن بر روی یکی از شیارها سطح مغناطیسی صورت می‌گیرد. از دیسک اکثراً برای ذخیره انبوه برنامه‌ها و داده‌ها استفاده می‌شود. در رابطه با نقش نوارها و دیسک‌ها به عنوان حافظه کمکی در بخش ۱-۱۲ بیشتر بحث خواهیم کرد.

وسایل ورودی و خروجی دیگری که در سیستم‌های کامپیوتری با آنها مواجه می‌شویم پلاترهای دیجیتال (رسام)، کاراکتر خوان نوری و مغناطیسی، مبدل‌های آنالوگ به دیجیتال و انواع تجهیزات دریافت[۱۲] (اکتساب) داده می‌باشند. از کامپیوترها برای کنترل فرآیندهای مختلف به صورت بلادرنگ[۱۳]، مانند ماشینهای ابزار، عملیات خط مونتاژ و فرآیندهای شیمیایی و صنعتی استفاده می‌شود. برای چنین کاربردهایی، باید روشی برای درک شرایط وضعیتی در فرآیند و ارسال سیگنال‌های کنترلی به فرآیند تحت کنترل فراهم شود.

سازمان ورودی - خروجی یک کامپیوتر تابعی از اندازه کامپیوتر و وسیله‌های متصل به آن است. تفاوت یک سیستم کوچک یا بزرگ عمدتاً به مقدار سخت افزاری که کامپیوتر برای ارتباط با وسایل جانبی در اختیار دارد و تعداد این وسایل بستگی دارد. چون هر وسیله جانبی رفتار متفاوتی با وسیله دیگر دارد، بحث درباره جزئیات اتصال بین کامپیوتر و هر دستگاه جانبی مشکل خواهد بود. در این فصل تکنیک‌های معینی را که در اکثر دستگاه‌های جانبی مشترک است ارائه می‌نمائیم.

11- Dot Matrix
12- Data Acquisition Equipment
13- Real - Time Syste

www.m-molaei.mihanblog.com

کاراکترهای الفبا عددی اَسکی[1]

وسایل ورودی و خروجی که بین انسان‌ها و کامپیوتر ارتباط برقرار می‌کنند معمولاً اطلاعات الفبا عددی را با کامپیوتر تبادل می‌نمایند. کد دودویی کاراکترهای الفبا عددی اسکی است. این کد، همانطور که در جدول ۱-۱۱ نشان داده شده است از هفت بیت برای کد کردن 128 کاراکتر استفاده می‌کند. هفت بیت کد با b_1 الی b_7 نشان داده شده‌اند، که در آن b_7 با ارزشترین بیت است. حرف A، مثلاً در ASCII بصورت 1000001 (ستون 100 و سطر 0001) نمایش داده می‌شود. کد اسکی شامل 94 کاراکتر چاپ شدنی و 34 کاراکتر غیرچاپ شدنی است که برای مقاصد کنترلی بکار می‌رود. کاراکترهای چاپ شدنی عبارتند از 26 حرف بزرگ الفبا از A تا Z، 26 حرف کوچک الفبا، 10 عدد از 0 تا 9 و 32 کاراکتر قابل چاپ خاص مانند %، * و $.

34 کاراکتر کنترل در جدول ASCII با نام‌های خاص بکار رفته‌اند. این کاراکترها مجدداً در قسمت پائین جدول همراه با نام عملیاتی‌شان آورده شده‌اند. کاراکترهای کنترلی برای مسیردهی داده‌ها و آرایش مسیر متن چاپ به شکلی از پیش تعیین شده به کار می‌روند. سه نوع کاراکتر کنترل موجود است: شکل‌دهنده‌ها، جداکننده‌های اطلاعات و کاراکترهای کنترل ارتباطات. شکل‌دهنده‌ها کاراکترهایی هستند که آرایش و نظم چاپ را کنترل می‌نمایند. این کاراکترها شامل کنترل‌های شناخته شده ماشین‌های تحریر، مانند کلید پسبَر[2] (BS)، جدول بندی افقی[3] (HT)، برگشت نورد[4] (CR) هستند. جداکننده‌های اطلاعات برای جداسازی اطلاعات به بخش‌هایی مانند پاراگراف و صفحه بکار می‌روند. این دسته شامل کاراکترهایی مانند جداکننده رکوردها[5] (RS) و جداکننده فایل‌ها[6] (FS) است. کاراکترهای کنترل ارتباطات هنگام ارسال متن بین پایانه‌های دور از هم مفیدند. مثال‌هایی از این نوع عبارتند از آغاز متن[7] STX و پایان متن[8] ETX، که برای کادربندی یک متن پیام هنگام ارسال از طریق یک رسانه ارتباطی بکار می‌روند.

اسکی یک کد هفت بیتی است، ولی در اکثر کامپیوترها داده‌ها بصورت کمیت هشت بیتی بنام بایت دستکاری می‌شوند. بنابراین کاراکترهای ASCII اغلب بصورت یک کاراکتر در هر بایت ذخیره می‌شوند. بیت اضافی بسته به کار برد گاهی برای مقاصد دیگر بکار می‌رود. مثلاً، بعضی چاپگرها کاراکترهای اسکی را بصورت هشت بیتی با مقدار 0 در بیت هشتم تشخیص می‌دهند. از 128 کاراکتر هشت بیتی با مقدار 1 در بیت هشتم برای دیگر سمبل‌ها مانند الفبای یونانی یا فونت‌های ایتالیک استفاده می‌شود. هنگام استفاده در انتقال داده‌ها، بیت هشتم ممکن است برای نشان دادن توازن کاراکتر کد شده با دودویی هم بکار رود.

1- American Standard Code for Information Interchange (ASCII)
2- Backspace
3- Horizontal Tabulation
4- Carriage Return
5- Record Separator
6- File Separator
7- Start of Text
8- End of Text

www.m-molaei.mihanblog.com

جدول ۱-۱۱ کد استاندارد آمریکایی برای تبادل اطلاعات (اسکی)

	$b_7b_6b_5$							
$b_4b_3b_2b_1$	000	001	010	011	100	101	110	111
0000	NUL	DLE	SP	0	@	P	`	p
0001	SOH	DC1	!	1	A	Q	a	q
0010	STX	DC2	"	2	B	R	b	r
0011	ETX	DC3	#	3	C	S	c	s
0100	EOT	DC4	$	4	D	T	d	t
0101	ENQ	NAK	%	5	E	U	e	u
0110	ACK	SYN	&	6	F	V	f	v
0111	BEL	ETB	'	7	G	W	g	w
1000	BS	CAN	(	8	H	X	h	x
1001	HT	EM	)	9	I	Y	i	y
1010	LF	SUB	*	:	J	Z	j	z
1011	VT	ESC	+	;	K	[	k	{
1100	FF	FS	,	<	L	\	l	|
1101	CR	GS	-	=	M	]	m	}
1110	SO	RS	.	>	N	^	n	~
1111	SI	US	/	?	O	—	o	DEL

کاراکترهای کنترل

NUL	هیچ	DLE	خروج از ارتباط داده
SOH	شروع تیتر	DC1	کنترل وسیله 1
STX	آغاز متن	DC2	کنترل وسیله 2
ETX	پایان متن	DC3	کنترل وسیله 3
EOT	استعلام	DC4	کنترل وسیله 4
ENQ	تصدیق	NAK	تصدیق منفی
ACK	بوق	SYN	همگامی در حالت بیکاری
BEL	پسبر	ETB	پایان بلاک ارسال
BS	توقف افقی	CAN	لغو
HT	تعویض سطر	EM	پایان محیط
LF	توقف عمودی	SUB	جایگزین
VT	تعویض صفحه	ESC	خروج
FF	برگشت نورد	FS	جداکننده فایل‌ها
CR	انتقال به خارج	GS	جداکننده گروه‌ها
SO	انتقال به داخل	RS	جداکننده رکوردها
SI	انتقال به داخل	US	جداکننده واحدها
SP	فضای خالی	DEL	پاک‌کننده

۱۱-۲ واسطه ورودی - خروجی

واسطه ورودی - خروجی روشی را برای انتقال اطلاعات بین محیط‌های ذخیره سازی داخلی و وسیله‌های I/O خارجی در اختیار می‌گذارند. وسایل جانبی متصل به یک کامپیوتر اتصالات ارتباطی خاصی برای وصل به واحد پردازش نیاز دارند. منظور از اتصالات ارتباطی از میان برداشتن تفاوت‌های

www.m-molaei.mihanblog.com

موجود بین کامپیوتر مرکزی و هر وسیله جانبی است. تفاوت‌های مهم موجود عبارتند از:

۱- وسایل جانبی وسایلی الکترومکانیکی یا الکترومغناطیسی هستند و نحوه عملکرد آنها با CPU و حافظه که وسایلی الکترونیکی می‌باشند متفاوت است. بنابراین ممکن است تبدیل سیگنال‌ها لازم باشد.

۲- سرعت انتقال داده در وسایل جانبی معمولاً کمتر از سرعت انتقال CPU است، و در نتیجه، مکانیزم همزمانی ممکن است لازم باشد.

۳- کدها و قالب‌های داده‌ها در وسایل جانبی با قالب کلمات در CPU و حافظه تفاوت دارند.

۴- روش‌های عملکرد دستگاه‌های جانبی با یکدیگر متفاوت بوده و هر یک باید به نوعی کنترل شوند به نحوی که عملکرد دیگر دستگاه‌های متصل به CPU مختل نگردد.

برای برطرف کردن این تفاوت، سیستم‌های کامپیوتری قطعات و مدارهای خاصی بین CPU و دستگاه‌های جانبی برای مدیریت بر همه انتقال‌های ورودی و خروجی و همزمان سازی بین آنها را دارا هستند. این مدارات واحدهای واسطه[1] نامیده می‌شوند زیرا واسطه بین گذرگاه پردازنده و دستگاه جانبی می‌باشند. بعلاوه، هر وسیله جانبی ممکن است کنترل کننده خاصی برای خود داشته باشد که بر عملیات مکانیزم خاص در آن وسیله نظارت می‌کند.

گذرگاه I/O و ماژول‌های واسطه

نمونه‌ای از اتصالات ارتباطی بین پردازنده و چند وسیله جانبی در شکل ۱-۱۱ نشان داده شده است. گذرگاه I/O از خطوط داده، خطوط آدرس و خطوط کنترل تشکیل شده است. دیسک مغناطیسی، چاپگر

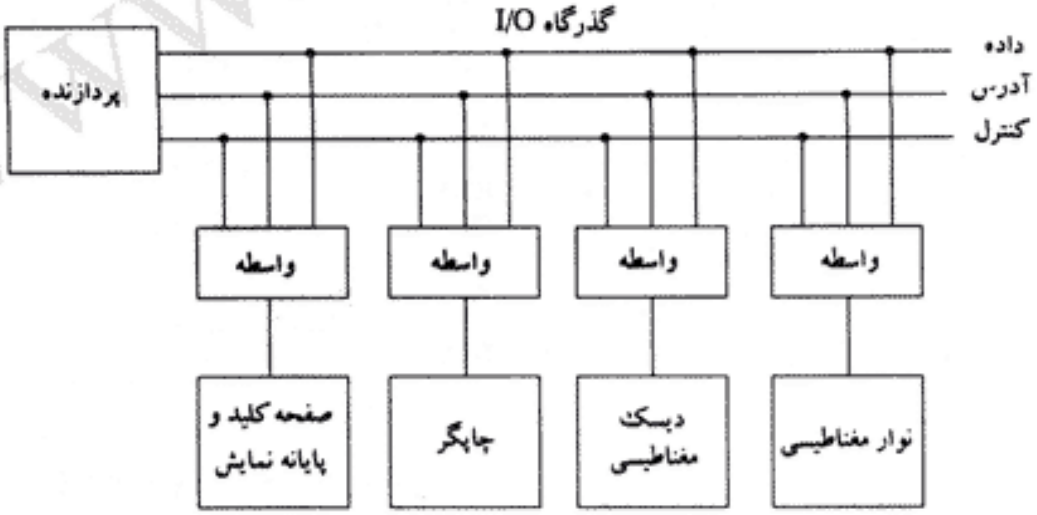

شکل ۱-۱۱ اتصال گذرگاه I/O به وسیله‌های ورودی- خروجی

1- Interface Unit

www.m-molaei.mihanblog.com

و پایانه عملاً در هر کامپیوتر چند منظوره بکار می‌روند. نوار مغناطیسی در بعضی از کامپیوترها بعنوان پشتیبان ذخیره سازی بکار می‌رود. برای هر وسیله جانبی، یک واحد واسطه وجود دارد. هر واحد واسطه، آدرس و کنترل دریافتی از گذرگاه I/O را دیکد کرده، سپس آنها را برای وسایل جانبی تفسیر، و سیگنال‌های لازم را برای کنترل کننده‌های وسایل جانبی فراهم می‌آورد. واحد واسطه انتقال داده را هماهنگ نموده و انتقال بین وسیله جانبی و پردازنده را مدیریت می‌کند. هر وسیله جانبی کنترل کننده خاص خود را داراست و توسط آن وسیله الکترومکانیکی خاصی را بکار می‌اندازد. مثلاً، یک کنترل‌کننده خاص حرکت کاغذ، زمانبندی چاپگر، و انتخاب کاراکتر چاپ شونده را کنترل می‌کند. یک کنترل‌کننده را می‌توان بطور جداگانه یا به همراه وسیله جانبی در مجموعه جاسازی کرد.

گذرگاه I/O پردازنده به تمام واسطه‌های وسایل جانبی متصل است. برای ارتباط با یک وسیله خاص، پردازنده آدرس یک وسیله را روی خطوط آدرس قرار می‌دهد. وقتی که واسطه آدرس خود را در می‌یابد، مسیر بین خطوط گذرگاه و وسیله‌ای را که کنترل می‌نماید فعال می‌سازد. کلیه وسایل جانبی که آدرسشان با آدرس روی گذرگاه مربوط نمی‌شود بوسیله مدار واسطه غیرفعال می‌گردند.

همزمان با وجود آدرس روی خطوط آدرس، پردازنده یک کد عملیات را روی خطوط کنترل قرار می‌دهد. واسطه انتخاب شده به کد عملیات پاسخ داده و آنرا اجرا می‌نماید. کد عملیات برای I/O یک فرمان تلقی شده و در واقع دستورالعملی است که در مدار واسطه و واحد جانبی اجرا می‌گردد. تفسیر فرمان، به وسیله جانبی که پردازنده آنرا احضار می‌کند بستگی دارد. یک واحد واسطه ممکن است چهار نوع فرمان دریافت کند. این فرمان‌ها عبارتند از کنترل، وضعیت، داده خروجی، داده ورودی.

یک فرمان کنترل برای فعال کردن وسیله جانبی و اینکه چه کاری را انجام دهد صادر می‌گردد. مثلاً، به یک واحد نوار مغناطیسی ممکن است فرمان داده شود تا باندازه یک رکورد بعقب برگردد، نوار به ابتدای آن برگردانده شود، و یا از ابتدا به سمت جلو حرکت داده شود. فرمان کنترل خاص صادره به وسیله جانبی بستگی داشته و هر وسیله جانبی رشته فرمان‌های متوالی خاص خود را بسته به نوع عملکرد، تشخیص می‌دهد.

یک فرمان وضعیت برای آزمایش شرایط وضعیتی مختلف در مدار واسطه و وسیله جانبی بکار می‌رود. مثلاً، کامپیوتر ممکن است مایل به چک کردن وضعیت یک وسیله جانبی قبل از آغاز انتقال داده باشد. در هنگام انتقال ممکن است مدار واسطه وقوع یک یا چند خطا را تشخیص دهد. این خطاها با نشاندن[1] (1 شدن) بیت‌ها در ثبات وضعیت مشخص شده و پردازنده می‌تواند با فواصل زمانی معینی آنها را بخواند.

فرمان خروجی داده سبب می‌شود تا مدار واسطه داده‌ها را از گذرگاه به یکی از ثبات‌های خود انتقال دهد. بعنوان مثال واحد نوار را در نظر بگیرید. کامپیوتر نوار را با صدور یک فرمان کنترل به حرکت در می‌آورد. آنگاه پردازنده، وضعیت نوار را با یک فرمان وضعیت ملاحظه می‌کند و وقتی که نوار در محل

1- Set

www.m-molaei.mihanblog.com

صحیحی قرار گرفته باشد، پردازنده یک فرمان خروجی داده را صادر می‌نماید. واحد واسطه به آدرس و فرمان پاسخ داده و اطلاعات را از خطوط داده در گذرگاه به ثبات بافر منتقل می‌کند. سپس واحد واسطه با کنترل کننده نوار ارتباط برقرار کرده و داده‌ای را که قرار است روی نوار ذخیره شود ارسال می‌نماید.

فرمان ورودی داده عکس خروجی داده است. در این حالت مدار واسطه یک قلم داده را از وسیله جانبی دریافت و آنرا در ثبات بافر قرار می‌دهد. پردازنده وجود داده را توسط فرمان وضعیت چک کرده و سپس یک فرمان ورودی داده را صادر می‌کند. واحد واسطه داده راروی خطوط داده گذارده و پردازنده آن را می‌پذیرد.

گذرگاه I/O در برابر گذرگاه حافظه

علاوه برارتباط با I/O، پردازنده باید با واحد حافظه هم ارتباط برقرار کند. همانند گذرگاه I/O ، گذرگاه حافظه هم حاوی داده، آدرس و خطوط کنترل نوشتن و خواندن است. برای ارتباط گذرگاه‌های کامپیوتر با حافظه و I/O سه روش وجود دارد.

۱- از دو گذرگاه جداگانه، یکی برای حافظه و دیگری برای I/O استفاده شود.

۲- برای هر دو بخش حافظه و I/O از یک گذرگاه مشترک استفاده شود ولی هر کدام خطوط کنترل جداگانه داشته باشند.

۳- هر دو بخش حافظه و I/O از گذرگاه و خطوط کنترل مشترک استفاده نمایند.

در اولین روش، کامپیوتر دارای مجموعه گذرگاه جداگانه داده، آدرس و کنترل است، یک مجموعه برای دستیابی به حافظه و دیگری برای دستیابی به I/O. عمل دستیابی در کامپیوترهایی انجام می‌شود که دارای یک پردازنده I/O (IOP) علاوه بر واحد پردازش مرکزی (CPU) می‌باشند. حافظه با هردو واحد CPU و IOP از طریق گذرگاه خود ارتباط برقرار می‌کند. IOP هم با وسایل ورودی و خروجی از طریق گذرگاه I/O جداگانه‌ای با خطوط خاص آدرس، داده و کنترل ارتباط برقرار می‌کند. هدف از IOP فراهم کردن مسیر مستقلی برای انتقال اطلاعات بین وسایل خارجی و حافظه درونی است. پردازنده I/O گاهی اوقات کانال داده[1] هم خوانده می‌شود. در بخش ۷-۱۱ ما کار IOP را مفصل‌تر بحث خواهیم کرد.

I/O ایزوله در مقابل نگاشت یافته در حافظه[2]

بسیاری ازکامپیوترها برای انتقال اطلاعات بین حافظه و I/O از یک گذرگاه مشترک استفاده می‌کنند. تمایز بین انتقال حافظه و I/O بلحاظ استفاده از خطوط خواندن و نوشتن جداگانه است. CPU با تواناسازی یکی از دو خط خواندن و نوشتن مشخص می‌کند که آدرس روی خطوط آدرس مربوط به کلمه حافظه است یا به ثبات واسطه مربوط می‌باشد. خطوط کنترل خواندن I/O یا نوشتن I/O بهنگام

1- Data Channel 2- Isolated I/O

www.m-molaei.mihanblog.com

انتقال حافظه فعال می‌شوند. این پیکربندی آدرس تمام واسطه‌های I/O را از آدرس‌های تخصیص یافته به حافظه، جدا کرده و روش I/O ایزوله (جدا شده) برای تخصیص آدرس در گذرگاه مشترک نامیده می‌شود.

در آرایش I/O ایزوله، CPU دارای دستورالعمل‌های جداگانه ورودی و خروجی است، و هر یک از این دستورات همراه با آدرس یک ثبات واسطه است. وقتی که CPU کد عملیات یک دستورالعمل ورودی یا خروجی را برداشت می‌کند، آدرس مربوط به دستورالعمل را روی خطوط آدرس مشترک می‌گذارد. در همان زمان، خط کنترل خواندن I/O (برای ورودی) یا نوشتن I/O (برای خروجی) را فعال می‌سازد. این عمل قطعات خارجی را که به گذرگاه مشترک متصلند مطلع می‌سازد که آدرس روی خطوط آدرس متعلق به ثبات واسطه است و نه به یک کلمه حافظه. از طرف دیگر، وقتی که CPU دستورالعمل یا عملوندی را از حافظه برداشت می‌کند، آدرس حافظه را روی خطوط آدرس قرار داده و خط کنترل خواندن یا نوشتن حافظه را فعال می‌نماید. این عمل قطعات خارجی را مطلع می‌سازد که آدرس مربوط به کلمه حافظه است و نه متعلق به یک واسطه I/O.

روش I/O ایزوله آدرس‌های حافظه و I/O را طوری از هم جدا می‌کند که حافظه‌ها بوسیله آدرس‌های تخصیص یافته به مدار واسط تحت تأثیر قرار نمی‌گیرند زیرا هر کدام فضای آدرس خاص خود را دارند. روش دیگر استفاده از فضای آدرس یکسان برای حافظه و I/O است. این روش در کامپیوترهایی بکار می‌رود که فقط از یک مجموعه از سیگنالهای خواندن و نوشتن استفاده می‌کنند و تمایزی بین آدرس حافظه و I/O وجود ندارد. این آرایش، I/O نگاشت یافته در حافظه[1] نامیده می‌شود. کامپیوتر با ثبات‌های مدارات واسطه مانند بخشی از حافظه سیستم رفتار می‌کند. در این روش نمی‌توان از آدرس‌های تخصیص یافته به ثبات‌های واسطه، برای کلمات حافظه استفاه کرد. بدین ترتیب محدوده آدرس‌های ممکن برای حافظه کاهش می‌یابد.

در سازمان I/O نگاشت یافته در حافظه، دستورالعمل خاصی برای ورودی و خروجی وجود ندارد. CPU قادر است داده‌های I/O واقع در ثبات واسطه را با همان دستوراتی که برای حافظه بکار می‌روند دستکاری کند. هر واسطه به صورت مجموعه‌ای از ثبات‌ها سازماندهی شده است و به درخواست‌های خواندن و نوشتن در فضای عادی آدرس پاسخ می‌دهد. نوعاً، قطعه‌ای از کل فضای آدرس برای ثبات‌های واسطه رزرو می‌شود، اما در حالت کلی، می‌توانند در هر آدرسی واقع شوند، بشرطی که کلمه‌ای از حافظه به همان آدرس پاسخ ندهد.

کامپیوترهایی که دارای سازمان I/O نگاشت یافته در حافظه هستند می‌توانند با استفاده از دستورالعمل‌های حافظه‌ای به داده‌های I/O دست یابند. این سازمان به کامپیوتر اجازه می‌دهد تا از دستورات یکسانی برای انتقال ورودی - خروجی و حافظه‌ای استفاده کنند. مزیت این است که دستورات بارکردن[2] و ذخیره کردن[3] که برای خواندن و نوشتن از حافظه بکار می‌روند برای ورود و یا خروج داده از ثبات‌های I/O نیز مورد استفاده قرار گیرند. معمولاً در کامپیوترها دستورات حافظه‌ای

1- Memory Mapped I/O 2- Load 3- Store

www.m-molaei.mihanblog.com

بیشتر از دستورات I/O است. با روش I/O نگاشت یافته در حافظه کلیه دستورالعمل‌های حافظه‌ای برای I/O هم قابل استفاده‌اند.

مثالی از واسطه I/O

مثالی از واحد واسطه I/O در شکل ۲-۱۱ بصورت بلاک دیاگرام نشان داده شده است. این واسطه متشکل از دو ثبات داده بنام پورت[1] (درگاه)، یک ثبات کنترل، یک ثبات وضعیت، بافرهای گذرگاه و مدارات زمانبندی و کنترل است. مدار واسطه با CPU از طریق گذرگاه داده ارتباط برقرار می‌کند.

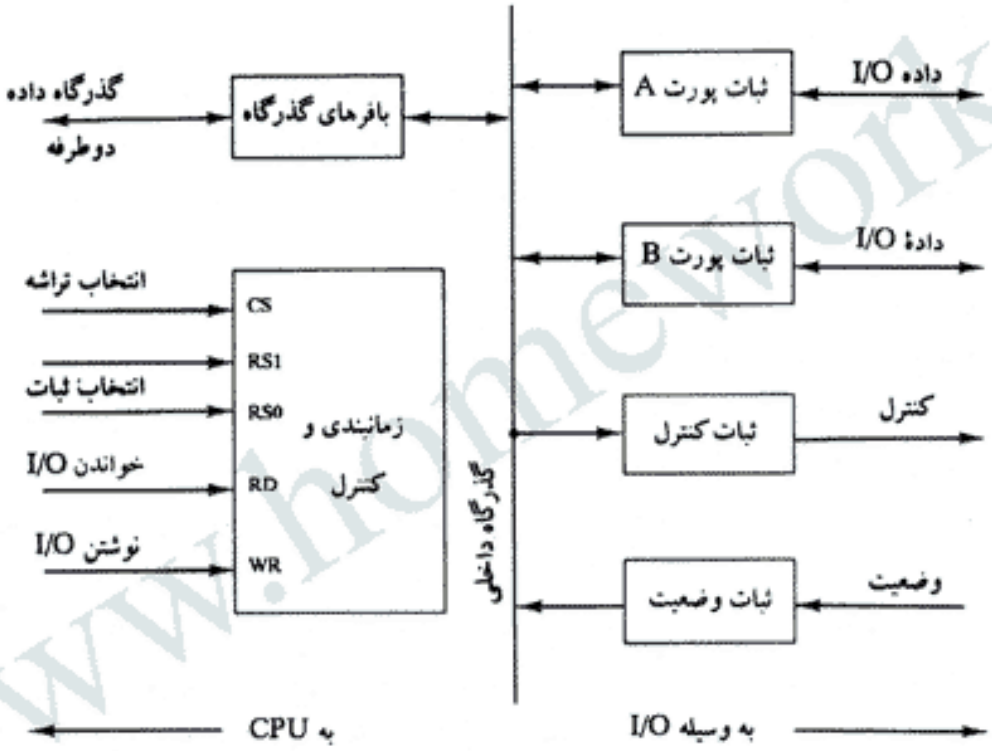

CS	RS1	RS0	ثباتی که انتخاب می‌شود
0	×	×	هیچ؛ گذرگاه داده در امپدانس بالا
1	0	0	ثبات پورت A
1	0	1	ثبات پورت B
1	1	0	ثبات کنترل
1	1	1	ثبات وضعیت

شکل ۲-۱۱ مثالی از واحد واسطه I/O

1- Port

www.m-molaei.mihanblog.com

ورودی‌هـای انـتخاب تـراشـه و انـتخاب ثـبات، آدرس تـخصیص یـافته بـه مـدار واسـطه را مـعین می‌نمایند.خواندن و نوشتن I/O دو خط کنترل هستند کـه بـترتیب ورودی یـا خـروجی را مشـخص می‌کنند. چهار ثبات مستقیماً با وسایل I/O متصل به مدار واسطه ارتباط دارند.

داده I/O به واز وسایل می‌تواند به پورت A یا B منتقل گردد. مدار واسطه می‌تواند با یک وسیله ورودی ، یا یک وسیله خروجی و یا وسیله‌ای که هم ورودی و هم خروجی است کار کند. اگر واسطه به یک چاپگر وصل باشد، فقط داده را خارج می‌کند، و اگر به یک کاراکتر خوان سرویس دهد، فقط داده را وارد می‌کند. یک واحد دیسک مغناطیسی داده را در هر دو جهت بطور غیرهمزمان منتقل مـی‌نماید، بنابراین مدار واسطه می‌تواند از خطوط دو جهته استفاده کند. صدور فرمان به یک وسیله I/O با ارسال یک کلمه به یک ثبات مناسبی صورت می‌گیرد. در چنین سیستمی ، کد تابع در گذرگاه I/O لازم نیست زیرا کنترل به ثبات کنترل ارسال می‌شود، اطلاعات وضعیت از ثبات وضعیت، و داده‌هـا بـه و یـا از پورت‌های A و B انتقال می‌یابند. بنابراین انتقال اطلاعات داده، کنترل و وضـعیت هـمواره از طـریق گذرگاه مشترک داده انجام می‌شود. تمایز بین اطلاعات داده، کنترل یا وضعیت با توجه به ثبات خاص در مدار واسطه‌ای که CPU با آن ارتباط برقرار می‌کند صورت می‌گیرد.

ثبات کنترل، اطلاعات کنترل را از CPU دریافت می‌نماید. با بارکردن بیت‌های مـعینی در ثـبات کنترل، مدار واسطه و وسیله I/O متصل به آن می‌تواند در وضعیت‌های عملیاتی متنوعی قرار داده شود. مثلاً ، پورت A ممکن است بعنوان ورودی و پورت B بعنوان خروجی تعریف شوند. به یک واحد نوار مغناطیسی ممکن است فرمان برگشت به عقب داده شود یا آن را بسمت جلو به حرکت درآورد. بیت‌های ثبات وضعیت برای شرایط وضعیتی و ضبط خطاهایی که در حین انتقال داده‌ها ممکن است رخ دهد بکار می‌رود. مثلاً، یک بیت وضعیت ممکن است نشان دهد که یک قلم داده جدید از وسیله I/O وارد شده است. بیت دیگری در ثبات وضعیت ممکن است وقوع یک خطای توازن را در حین انتقال معین نماید.

ثبات‌های واسطه از طریق گذرگاه دو جهته داده با CPU ارتباط برقرار می‌کنند. گذرگاه آدرس واحد واسطه را از طریق انتخاب کننده تراشه و دو ورودی انتخاب ثبات انتخاب می‌کند. برای تشخیص آدرس اختصاص‌یافته به ثبات‌های واسطه، یک مدار خارجی (معمولاً یک دیکدر) بکار گرفته می‌شود. این مدار ورودی انتخاب تراشه[1] (CS) را وقتی که واسطه بوسیله گذرگاه آدرس انتخاب شود فعال می‌سازد. دو ورودی انتخاب ثبات RS1 و RS0 معمولاً به دو خط کم ارزشتر گذرگاه آدرس وصل می‌شوند. این دو ورودی یکی از چهار ثبات را طبق جدول همراه دیاگرام انتخاب می‌نمایند. محتوای ثبات انتخاب شده از طریق گذرگاه داده، هنگامی که سیگنال خواندن I/O فعال شود، به CPU انتقال می‌یابد. CPU اطلاعات دودویی را از طریق گذرگاه داده وقتی که ورودی نوشتن I/O فعال شود، به ثبات انتخاب شده منتقل می‌سازند.

1- Chip Select

www.m-molaei.mihanblog.com

۳-۱۱ انتقال غیرهمزمان داده

عملیات درونی در یک سیستم دیجیتال بوسیله پالس‌های ساعت که بوسیله یک مولد پالس تهیه می‌شود همزمان می‌شوند. پالس‌های ساعت به تمام ثبات‌های درون یک واحد اعمال شده و کلیه انتقال داده‌ها بین ثبات‌های درونی همزمان با وقوع پالس ساعت رخ می‌دهند. معمولاً هر دو واحد CPU و واسطه I/O مستقل از یکدیگر طراحی می‌شوند. اگر ثبات‌های داخلی مدار واسطه از ساعت مشترکی با ثبات‌های CPU استفاده کنند، انتقال بین دو واحد همزمان[1] (یا همگام) خوانده می‌شود. در اکثر موارد، زمانبندی درونی در هرواحد از دیگری مستقل است زیرا هر یک از ساعت اختصاصی خود برای ثباتهای خودشان استفاده می‌کنند. در این صورت دو واحد را غیرهمزمان[2] یا ناهمگام با هم خوانیم. این روند بطور گسترده‌ای در بیشتر سیستم‌های کامپیوتری بکار گرفته شده‌اند.

انتقال غیرهمزمان بین دو واحد مستقل مستلزم ارسال سیگنال‌های کنترل بین واحدهای ارتباط یافته است تا زمانی را که داده باید انتقال یابد مشخص کنند. یکی از راه‌های دستیابی به این هدف تهیه پالس فعال‌ساز[3] (استروب) بوسیله یکی از واحدها، برای مشخص کردن زمان وقوع انتقال به واحد دیگر است. روش دیگر که عموماً بکار می‌رود همراهی اقلام داده با یک سیگنال کنترل است که حضور داده را در گذرگاه مشخص می‌نماید. واحدی که داده را دریافت می‌کند با یک سیگنال کنترل دیگر دریافت آنرا تأیید می‌نماید. این نوع توافق بین دو واحد مستقل ، دست دهی[4] خوانده می‌شود.

روش پالس فعال‌ساز[5] و دست دهی در انتقال غیرهمزمان داده‌ها منحصر به انتقال I/O نیست. در واقع این روش‌ها بطور گسترده‌ای و در فرصت‌های متعددی که انتقال داده بین دو واحد صورت می‌گیرد بکار می‌روند. در حالت کلی ما واحد انتقال دهنده را بعنوان منبع[6] و واحد دریافت کننده را مقصد[7] می‌خوانیم. مثلاً ضمن عمل خروج داده و یا نوشتن، CPU یک منبع است ولی بهنگام ورود یا خواندن نقش یک مقصد را بعهده دارد. مرسوم است که انتقال غیرهمزمان بین دو واحد مستقل را بوسیله دیاگرام زمانبندی مشخص نمایند تا بدینوسیله رابطه زمانی موجود بین سیگنالهای کنترل و داده‌ها در گذرگاه مشخص شود. رشته سیگنال‌های کنترل در یک انتقال غیرهمزمان به این بستگی دارد که آغازگر انتقال، واحد منبع یا مقصد باشد.

کنترل بوسیله استروب

روش کنترل انتقال داده غیرهمزمان بوسیله سیگنال استروب از یک خط کنترل برای هر انتقال استفاده می‌کند. استروب ممکن است بوسیله واحد منبع و یا مقصد فعال گردد. شکل ۳-۱۱ (الف) یک انتقال با آغازگر منبع را نشان می‌دهد. گذرگاه داده اطلاعات دودویی را از واحد منبع به مقصد حمل

1- Synchronous 2- Asynchronous 3- Strobe
4- Handshaking 5- Strobe 6- Source
7- Destination

www.m-molaei.mihanblog.com

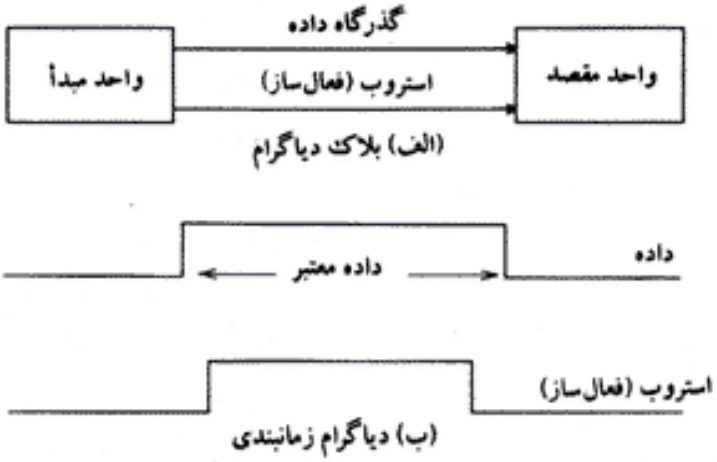

شکل ۳-۱۱ فعال‌سازی از سوی مبدأ برای انتقال

می‌کند. معمولاً گذرگاه برای انتقال تمام بایت یا کلمه چند خط دارد. استروب یک خط تک واحدی است که واحد مقصد را بهنگام قرار گرفتن یک داده معتبر بر روی گذرگاه ، مطلع می‌سازد.

همانطور که در دیاگرام ۳-۱۱ (ب) دیده می‌شود، واحد منبع ابتدا داده‌ها را روی گذرگاه داده قرار می‌دهد. پس از یک تأخیر مختصر که برای اطمینان از تثبیت مقدار داده، در یک مقدار ثابت است منبع استروب را فعال می‌سازد. اطلاعات روی گذرگاه داده وسیگنال استروب برای زمانی کافی در حالت فعال باقی می‌مانند تا به واحد مقصد اجازه دریافت داده را بدهند. اغلب واحد مقصد لبه پائین رونده پالس استروب را برای انتقال محتوای گذرگاه داده به یکی از ثبات‌های درونی بکار می‌برد. واحد منبع به فاصله کوتاهی پس از غیرفعال کردن پالس استروب، داده را از گذرگاه برمی‌دارد. در واقع، منبع نیازی به تغییر داده روی گذرگاه ندارد. غیرفعال شدن سیگنال استروب بیانگر این واقعیت است که گذرگاه داده دارای داده معتبر نیست. داده جدید معتبر پس از فعال شدن مجدد استروب وجود خواهد داشت.

شکل ۴-۱۱ انتقال داده‌ای را که توسط واحد مقصد آغاز می‌شود نشان می‌دهد. در این حالت، واحد مقصد پالس استروب را فعال نموده و منبع را برای در اختیار گذاشتن داده مطلع می‌نماید. واحد منبع با قرار دادن اطلاعات دودویی موردنظر بر روی گذرگاه داده به آن پاسخ می‌دهد. داده باید به مدت کافی بر

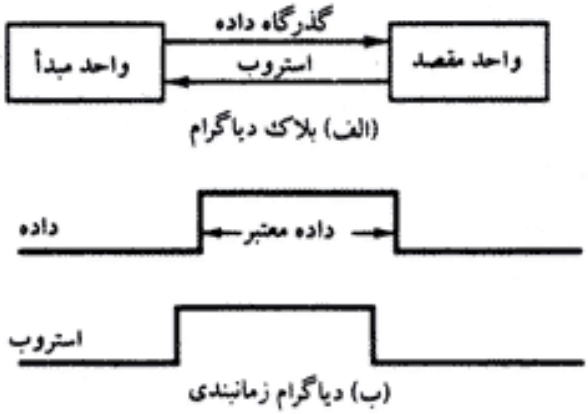

شکل ۴-۱۱ استروب از سوی مقصد برای انتقال

www.m-molaei.mihanblog.com

روی گذرگاه داده قرار گیرد تا واحد مقصد آن را بپذیرد. لبه پایین رونده پالس استروب مجدداً برای تحریک ثبات مقصد بکار می‌رود. سپس واحد مقصد، منبع را غیرفعال می‌نماید. منبع نیز داده را پس از گذشت زمان از پیش تعیین شده‌ای از روی گذرگاه حذف می‌کند.

در اکثر کامپیوترها پالس استروب در واقع بوسیله پالس‌های ساعت در CPU کنترل می‌شود. CPU همواره کنترل گذرگاه‌ها را در دست دارد و به واحدهای خارجی اطلاع می‌دهد که چگونه داده‌های خود را منتقل سازند. مثلاً، استروب شکل ۳-۱۱ می‌توانست یک سیگنال کنترل نوشتن درحافظه از CPU به واحد حافظه باشد. منبع، که CPU است، کلمه‌ای را روی گذرگاه داده قرار داده و واحد حافظه را، که مقصد است مطلع می‌نماید، که این خود یک عمل نوشتن است. بطورمشابه استروب شکل ۴-۱۱ می‌توانست یک سیگنال کنترل خواندن حافظه از CPU به یک حافظه باشد. مقصد، یعنی CPU، عمل خواندن را آغاز می‌کند تا حافظه را که منبع است برای قرار دادن کلمه انتخابی روی گذرگاه داده مطلع سازد.

انتقال داده بین CPU و یک واحد واسطه مشابه فوق می‌باشد. انتقال داده بین یک واسطه و یک وسیله I/O معمولاً بوسیله مجموعه‌ای از خطوط دست دهی کنترل می‌گردد.

دست دهی

عیب روش استروب این است که واحد منبع که انتقال را شروع می‌کند قادر نیست بداند که آیا واقعاً مقصد داده را که بر روی گذرگاه داده قرار گرفته دریافت کرده است یا خیر. بطورمشابه، یک واحد مقصد که انتقال را آغاز می‌کند نمی‌داند که آیا منبع داده را روی گذرگاه قرار داده است یا نه. روش دست‌دهی این مسئله را با معرفی یک سیگنال کنترل دیگر که پاسخی برای واحد آغازگر انتقال است، حل می‌کند. اساس روش دست‌دهی دوسیمی انتقال داده بشرح زیر است. یک خط کنترل در جهت ارسال داده در گذرگاه ،یعنی از منبع به مقصد است. این خط بوسیله منبع برای مطلع ساختن مقصد از وجود داده معتبر بر روی گذرگاه بکار می‌رود. خط دیگر در جهت دیگر، یعنی از مقصد به منبع می‌باشد. این خط بوسیله واحد مقصد بکار رفته و منبع را مطلع می‌سازد که آیا می‌تواند داده بپذیرد یا خیر. دنباله سیگنال‌های کنترل در طول انتقال به واحدی بستگی دارد که انتقال را آغاز می‌نماید.

شکل ۵-۱۱ رویه انتقال داده را وقتی که بوسیله منبع آغاز شود نشان می‌دهد. دو خط دست دهی عبارتند از "داده معتبر"[1] که بوسیله واحد منبع، و "پذیرش داده"[2] که توسط واحد مقصد تولید شده‌اند. دیاگرام زمانی تبادل سیگنال‌ها را بین دو واحد نشان می‌دهد. رشته وقایع ارائه شده در بخش (ج) چهار حالت ممکنی که سیستم می‌تواند در هر لحظه باشد را نشان می‌دهد. واحد منبع انتقال را با قرار دادن داده بر روی گذرگاه آغاز می‌کند و سیگنال داده معتبر را فعال می‌سازد. سیگنال پذیرش داده بوسیله واحد مقصد پس از پذیرش داده از گذرگاه فعال می‌گردد. سپس واحدمنبع سیگنال داده معتبر را غیرفعال ساخته و داده را بر روی گذرگاه غیرمعتبر می‌نماید. پس از آن واحد مقصد سیگنال پذیرش داده را

1- Data valid 2- Data accepted

www.m-molaei.mihanblog.com

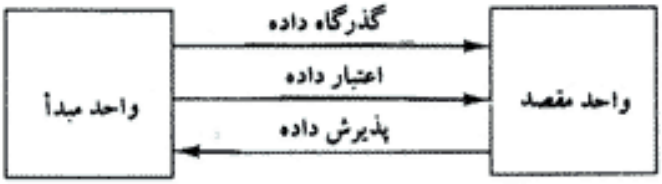

(الف) بلاک دیاگرام

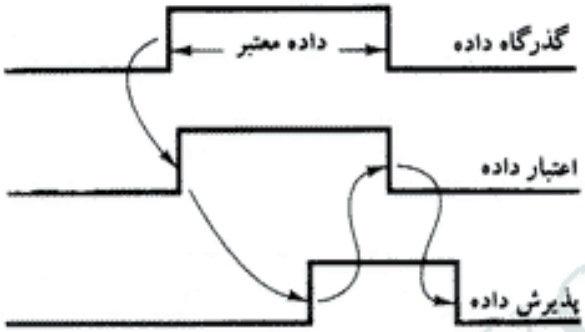

(ب) دیاگرام زمانبندی

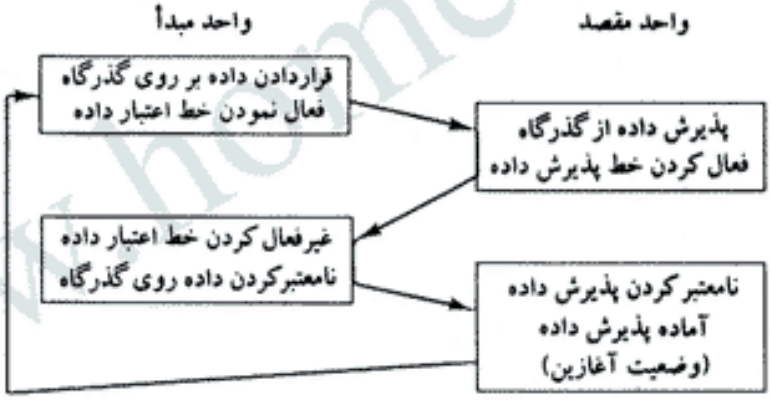

(ج) دنباله وقایع

شکل ۵-۱۱ انتقال از سوی مبدأ با استفاده از دست‌دهی

غیرفعال نموده، و سیستم به حالت اولیه خود باز می‌گردد. منبع، تا هنگامی که مقصد آمادگی پذیرش داده جدید را با غیرفعال کردن سیگنال پذیرش داده انجام ندهد، داده بعدی را ارسال نمی‌کند. در این روش هر زمان تاخیری از یک حالت به حالت بعدی مجاز است و اجازه می‌دهد تا هر واحد با سرعت انتقال داده خاص خودکار کند. سرعت انتقال را کندترین واحد معین می‌کند.

انتقال آزادشده بوسیله مقصد که بسمت روش دست‌دهی انجام می‌شود در شکل ۶-۱۱ نشان داده شده است. توجه کنید نام سیگنال تولید شده بوسیله واحد مقصد به "آماده برای داده" تغییر یافته است تا

www.m-molaei.mihanblog.com

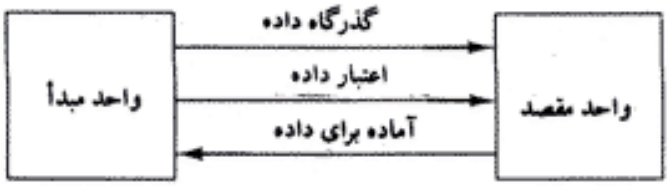

(الف) بلاک دیاگرام

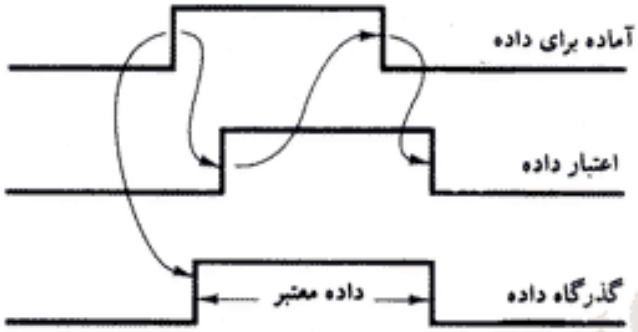

(ب) دیاگرام زمانبندی

(ج) دنباله وقایع

شکل ۶-۱۱ انتقال از سوی مقصد با استفاده از دست‌دهی

منعکس کننده مفهوم جدید باشد. واحد منبع در این حالت تا دریافت سیگنال "آماده برای داده" از واحد مقصد، داده را روی گذرگاه قرار نمی‌دهد. از این به بعد روند دست دهی الگوی یکسانی را مانند آنچه در حالت آغاز از سوی منبع دنبال می‌کند. توجه کنید که اگر سیگنال آماده برای داده را بعنوان پذیرش داده در نظر بگیریم، رشته وقایع در هر دو مورد یکسان خواهد بود. در واقع تنها اختلاف بین انتقال آغاز با منبع و آغاز با مقصد در انتخاب حالت اولیه آنهاست.

روش دست دهی درجه بالایی از انعطاف و قابلیت اطمینان را فراهم می‌آورد زیرا اتمام موفق هر

www.m-molaei.mihanblog.com

انتقال داده به شرکت فعال هر دو واحد بستگی دارد. اگر یک واحد دچار اشکال باشد، انتقال داده به انجام نمی‌رسد. چنین خطایی با مکانیزمی بنام "اتمام وقت"[1] قابل تشخیص است، وطی آن اگر انتقال داده در مدت زمان از پیش تعیین شده‌ای پایان نپذیرد آلارم صادر خواهد کرد. مکانیزم اتمام وقت با استفاده از یک ساعت داخلی هنگامی که واحد، یکی از سیگنال‌های کنترل دست دهی را فعال سازد اجرا می‌شود. اگر سیگنال بازگشت دست دهی در مدت زمان معینی بازنگردد، واحد رخداد خطایی را فرض خواهد کرد. سیگنال اتمام وقت برای وقفه پردازنده نیز می‌تواند مورد استفاده قرار می‌گیرد و لذا روال سرویس‌دهی مناسبی را برای رفع خطا اجرا نماید.

انتقال سری غیرهمزمان

انتقال داده بین دو واحد ممکن است موازی و یا سری باشد. در انتقال موازی داده، هر بیت از پیام مسیرخاص خود را داشته و کل پیام بطور همزمان انتقال می‌یابد. این بدان معنی است که یک پیام n بیتی باید از طریق n مسیرهادی جداگانه منتقل شود. در انتقال سری، هر بیت در پیام یکی پس از دیگری ارسال می‌شود. این روش مستلزم استفاده از یک جفت رسانا یا یک مسیر رسانا و یک زمین مشترک است. انتقال موازی سریعتر است ولی نیاز به چندین سیم دارد. این روش برای مسیرهای کوتاه و مواقعی که سرعت اهمیت دارد بکار می‌رود. انتقال سری کندتر است ولی ارزانتر می‌باشد زیرا فقط یک جفت رسانا نیاز دارد.

انتقال سری می‌تواند همزمان یا غیر همزمان باشد. در انتقال همزمان هر دو واحد یک فرکانس ساعت مشترک داشته و بیت‌ها مرتباً با سرعتی که بوسیله پالس‌های ساعت دیکته می‌شود انتقال می‌یابند. در انتقال سری راه دور، هر واحد بوسیله یک پالس ساعت جداگانه با فرکانس یکسان راه‌اندازی می‌شود. سیگنال‌های همزمان سازی بطور متناوب بین دو واحد ارسال می‌شوند تا ساعتهای آنها را همگام با یکدیگر نگهدارد. در ارسال غیرهمزمان، اطلاعات دودویی فقط زمانی ارسال می‌شود که موجود باشد و هرگاه اطلاعاتی برای ارسال وجود نداشته باشد خط بی‌کار می‌ماند این برخلاف انتقال همزمان است که در آن بیتها باید بطور پیوسته ارسال شوند تا فرکانس ساعت در هر دو واحد بایکدیگر همزمان باقی بمانند. انتقال سری همزمان در بخش ۸-۱۱ بیشتر بحث شده است.

تکنیک انتقال سری غیرهمزمان داده که در اکثر پایانه‌های محاوره‌ای بکار می‌رود از بیت‌های خاصی که در دو طرف کد کاراکتر قرار داده می‌شود استفاده می‌کند. با این تفکیک ، هر کاراکتر متشکل از سه بخش است: بیت شروع، بیت‌های کاراکتر، و بیت‌های توقف. قرار داد این است که وقتی کاراکتری انتقال نیابد، فرستند در وضعیت 1 منطقی قرارمی‌گیرد. اولین بیت، بیت شروع نام دارد و در وضعیت 0 قرار داشته و برای مشخص کردن شروع کاراکتر بکار می‌رود. بیت آخر که بیت توقف نامیده می‌شود همواره 1 است. مثالی از این قالب در شکل ۷-۱۱ نشان داده شده است.

1- Timeout

www.m-molaei.mihanblog.com

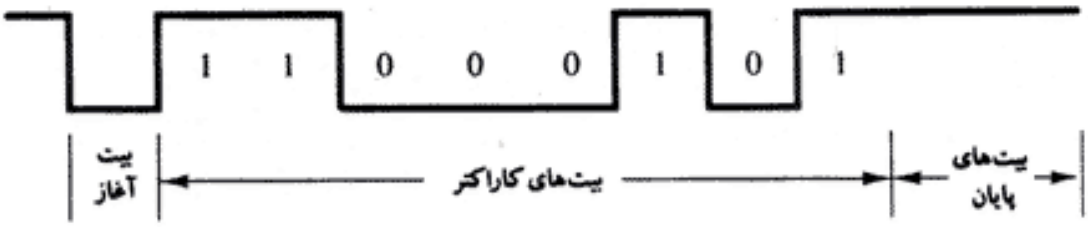

شکل ۷-۱۱ ارسال متوالی ناهمگام (غیرهمزمان)

کاراکتر انتقال یافته طبق قانون انتقال مشخص می‌شود:

۱- وقتی کاراکتر در حال ارسال نیست خط در 1 منطقی نگهداشته می‌شود.

۲- آغاز انتقال کاراکتر از بیت شروع که همواره 0 است مشخص می‌گردد.

۳- بیت‌های کاراکتر همواره بدنبال بیت شروع ارسال می‌گردد.

۴- پس از ارسال آخرین بیت کاراکتر، بیت توقف، وقتی که خط حداقل به مدت زمان یک بیت در سطح 1 باقی بماند، مشخص می‌گردد.

با استفاده از این قوانین، گیرنده قادر به تشخیص بیت شروع پس از انتقال خط از 1 به 0 است. ساعتی در گیرنده، خط را در زمان‌های مناسب وارسی می‌کند. گیرنده سرعت انتقال بیت‌ها و تعداد بیت‌های کاراکترها مورد پذیرش را می‌داند. پس از انتقال بیت‌های کاراکتر، یک یا دو بیت توقف ارسال می‌گردد بیت‌های توقف همواره در وضعیت 1 منطقی هستند و انتهای کاراکتر را برای مشخص نمودن حالت انتظار یا بیکاری کادربندی می‌نمایند.

در انتهای کاراکتر خط بمدت زمان یک یا دو بیت در حالت 1 نگهداشته می‌شود بطوری که فرستنده یا گیرنده می‌توانند مجدداً با یکدیگر همزمان شوند. طول زمان بقاء سیستم در این حالت به مقدار زمانی که برای دستگاه‌ها لازم است بستگی دارد. برخی پایانه‌های الکترومکانیکی قدیمی دو بیت توقف بکار می‌برند ولی پایانه‌های جدیدتر از یک بیت توقف استفاده می‌کنند. خط، تا انتقال کاراکتر بعدی در حالت 1 باقی می‌ماند. زمان توقف تضمین می‌کند که کاراکتر جدید به مدت یک یا دو برابر مدت زمان یک بیت روی خط ظاهر نخواهد شد.

بعنوان مثال، انتقال سریال به یک پایانه کم سرعت را در نظر بگیرید که سرعت انتقال آن 10 کاراکتر در ثانیه است. هر کاراکتر انتقال یافته متشکل از یک بیت شروع، هشت بیت اطلاعات، و دو بیت توقف است که جمعاً 11 بیت می‌شود. 10 کاراکتر در ثانیه به معنی سرعت انتقال هر کاراکتر اطلاعات در 0.1 ثانیه است. چون 11 بیت برای انتقال وجود دارد، زمان انتقال 9.09 میلی ثانیه خواهد بود. سرعت ارسال[1] (باود) بعنوان سرعت انتقال اطلاعات تعریف شده و معادل با انتقال داده بر حسب تعداد بیت‌ها

1- Baud Rate

www.m-molaei.mihanblog.com

در ثانیه است. 10 کاراکتر در ثانیه با قالب 11 بیتی دارای سرعت ارسال 110 با ود است.

پایانه دارای صفحه کلید و چاپگر است. هر بار کلیدی فشار داده شود، پایانه 11 بیت را بطور سری درطول مسیر ارسال می‌دارد. برای هر چاپ یک کاراکتر در یک چاپگر، یک پیام 11 بیتی بر روی سیم دیگری باید دریافت شود. واسطه پایانه از یک فرستنده و یک گیرنده تشکیل شده است. فرستنده یک کاراکتر 8 بیتی را از کامپیوتر دریافت کرده و سپس یک پیام 11 بیتی سری را به خط چاپگر می‌فرستد. گیرنده یک پیام 11 بیتی را از خط صفحه کلید دریافت و کد یک کاراکتر 8 بیتی را به کامپیوتر ارسال می‌دارد. برای ایجاد واسطه بین کامپیوتر و پایانه‌های محاوره‌ای مشابه، مدارات مجتمع خاصی طراحی شده‌اند. چنین مدارهایی مدار واسطه ارتباطی غیرهمزمان[1] یا گیرنده فرستنده عام غیرهمزمان (UART)[2] خوانده می‌شود.

واسطه ارتباطی غیرهمزمان[3]

بلاک دیاگرام مدار واسطه ارتباطی غیرهمزمان در شکل ۸-۱۱ نشان داده شده است. این واسطه هم بصورت فرستنده و هم گیرنده کار می‌کند. واسطه با استفاده از یک بایت کنترل که در ثبات کنترل بار می‌شود برای نوع خاصی از عمل انتقال راه‌اندازی اولیه می‌شود. ثبات فرستنده یک بایت داده را از طریق گذرگاه داده از CPU می‌پذیرد. این بایت به یک ثبات شیفت جهت ارسال سری منتقل می‌شود. بخش گیرنده، اطلاعات سری را با یک ثبات شیفت دیگر دریافت می‌کند و هنگامی که یک بایت کامل داده در این ثبات جای شد، آن را به ثبات گیرنده منتقل می‌کند. CPU می‌تواند ثبات گیرنده را برای خواندن بایت از طریق گذرگاه داده انتخاب کند. بیت‌های ثبات وضعیت برای پرچم‌های ورودی و خروجی و ضبط خطاهای معینی که ممکن است در حین ارسال رخ دهد بکار رود. CPU قادر است با خواندن ثبات وضعیت بیت‌های پرچم را وارسی کرده و معلوم نماید که خطایی رخ داده است یا خیر. ورودی انتخاب تراشه[4] (CS) و کنترل‌های خواندن و نوشتن با CPU در ارتباطند. ورودی انتخاب تراشه برای انتخاب مدار واسطه از طریق گذرگاه آدرس به کار می‌رود. ورودی انتخاب ثبات (RS) به کنترل‌های خواندن (RD) و نوشتن (WR) مربوط است. دو ثبات از نوع فقط نوشتن و دو ثبات دیگر از نوع فقط خواندن هستند. همانطور که در جدول همراه دیاگرام مشخص شده است، ثبات انتخابی تابعی از مقدار RS و وضعیت RD و WR است.

عملکرد واسطه ارتباطی غیرهمزمان با ارسال یک بایت به ثبات کنترل بوسیله CPU آغاز می‌شود. روند مقداردهی اولیه، با تعریف پارامترهای معینی از قبیل سرعت ارسال[5] مورد استفاده، تعداد بیت‌های توقف هرکاراکتر، آیا بیت توازن باید ایجاد و چک شود یا خیر، و تعداد بیت‌های هرکاراکتر، واسطه را در وضعیت کاری خاص قرار می‌دهد. دو بیت در ثبات وضعیت به عنوان پرچم بکارمی‌روند. یکی از این بیت‌ها برای

1- Asynchronous Communication Interface

2- Unirersal Asynchronous Reciever - Transmitter

3- Asynchronous

4- Chip Select

5- Baud rate

www.m-molaei.mihanblog.com

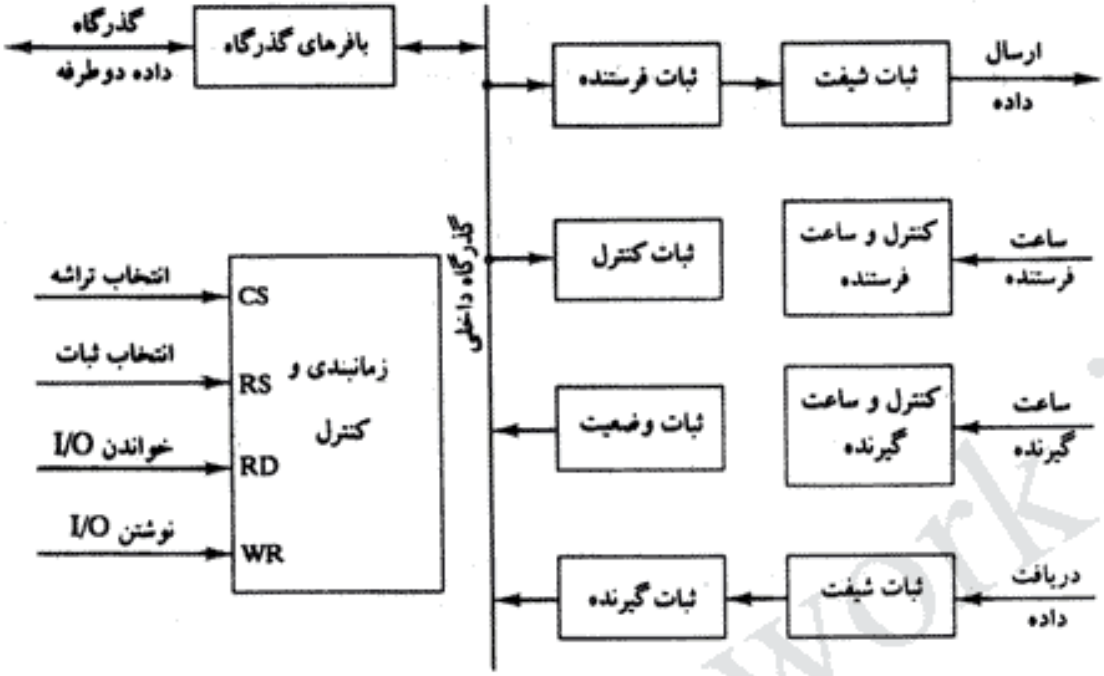

CS	RS	عمل	ثباتی که انتخاب می‌شود
0	×	×	هیچ‌ا گذرگاه داده در امپدانس بالا
1	0	WR	ثبات فرستنده
1	1	WR	ثبات کنترل
1	0	RD	ثبات گیرنده
1	1	RD	ثبات وضعیت

شکل ۸-۱۱ بلاک دیاگرام یک نوع واسطه ارتباطات غیرهمزمان (غیرهمگام)

نشان دادن خالی بودن ثبات فرستنده ثبات بودن و دیگری برای نشان دادن پربودن ثبات گیرنده بکارمی‌رود.

عملکرد بخش فرستنده واسطه بشرح زیر است. CPU ثبات وضعیت را می‌خواند و پرچم‌ها را برای خالی بودن ثبات فرستنده چک می‌کند. اگر این ثبات خالی باشد، CPU یک کاراکتر را به ثبات فرستنده ارسال می‌نماید و مدار واسطه پرچم را صفر می‌کند تا نشان دهد که ثبات پر است. اولین بیت ثبات فرستنده 0 می‌شود تا شروع را ایجاد کند. کاراکتر بطور موازی از ثبات فرستنده به ثبات شیفت منتقل می‌شود و تعداد مناسبی بیت‌های توقف که از پیش تعیین شده است به ثبات شیفت ملحق می‌گردد. سپس ثبات فرستنده بعنوان یک ثبات خالی تلقی می‌شود. حال کاراکتر می‌تواند بصورت هر بار یک بیت با جابجایی داده‌های موجود درثبات شیفت با سرعت انتقال مشخص شده ارسال شود. CPU می‌تواند پس از وارسی پرچم در ثبات وضعیت، کاراکتر دیگری را به ثبات فرستنده انتقال دهد. در این

www.m-molaei.mihanblog.com

حالت گوئیم مدار واسطه بصورت دوبله بافرشده[1] است. زیرا به محض اینکه کاراکتر قبلی شروع به ارسال شود کاراکتر جدید می‌تواند در ثبات فرستنده بار شود.

عملکرد بخش گیرنده مدار واسطه مشابه فوق است. وقتی که خط بیکار است ورودی دریافت داده در وضعیت 1 منطقی قرار می‌گیرد. واحد کنترل گیرنده بر خط دریافت داده نظارت می‌کند تا با مشاهده سیگنال 0 وقوع بیت شروع را شناسایی کند. پس از مشاهده بیت شروع، بیت‌های کاراکتر که متعاقباً فرا می‌رسند با سرعت ارسال از پیش تعیین شده وارد ثبات شیفت گیرنده می‌شوند. پس از دریافت بیت‌های داده، مدار واسطه، توازن و بیت‌های توقف را چک می‌کند. سپس بیت‌های کاراکتر بدون بیت‌های شروع و توقف بطور موازی از ثبات شیفت به ثبات گیرنده انتقال می‌یابند. پرچم مربوطه در ثبات وضعیت 1 می‌شود تا نشان دهنده پربودن ثبات گیرنده باشد. CPU ثبات وضعیت را خوانده و پرچم را وارسی می‌کند و در صورت 1 بودن آن، داده را از ثبات گیرنده می‌خواند.

در حین انتقال، مدار واسطه هر خطای ممکنی را چک نموده و بیت مربوطه را در ثبات وضعیت 1 می‌کند. در هر زمان که خطا رخ می‌دهد CPU می‌تواند ثبات وضعیت را وارسی کند. سه خطای ممکنی که مدار واسطه در طول ارسال وارسی می‌کند عبارتند از خطای توازن[2]، خطای کادربندی[3] و خطای تزاحم. خطای توازن هنگامی رخ می‌دهد که تعداد 1 در داده‌های رسیده دارای توازن صحیحی نیست. خطای کادربندی هنگامی بوقوع می‌پیوندد که تعداد بیت‌های توقف در انتهای کاراکتر رسیده صحیح نباشد. خطای تزاحم در صورتی رخ می‌دهد که قبل از خواندن کاراکتر از ثبات گیرنده بوسیله CPU، کاراکتر بعدی در ثبات شیفت قرار گیرد. این خطا موجب از دست رفتن کاراکتر ازرشته داده‌های دریافتی می‌شود.

بافر اولین ورودی - اولین خروجی

بافر اولین ورودی - اولین خروجی (FIFO) واحد حافظه‌ای است که اطلاعات را به گونه‌ای ذخیره می‌کند که اولین داده وارد شده اولین داده‌ای خواهد بود که خارج شود. بافر FIFO پایانه‌های ورودی -خروجی جداگانه‌ای دارد. ویژگی مهم این نوع بافر اینست که می‌تواند ورود و خروج داده‌ها را با دو سرعت متفاوت انجام دهد و داده‌های خروجی همیشه بهمان ترتیبی که وارد می‌شوند خواهند بود. هر گاه FIFO بین دو واحد قرار گیرد، قادر خواهد بود داده‌ها را با سرعتی از واحد مبدأ دریافت و با سرعتی دیگر به واحد مقصد تحویل دهد. اگر واحد منبع کندتر از واحد مقصد باشد، می‌توان بافر را با سرعت کم در بافر پر کرد و بعداً با سرعت بیشتری آن را تخلیه نمود. اگر منبع سریعتر از مقصد باشد، FIFO برای مواقعی مفید خواهد بود که داده‌های ورودی بیکباره فرا برسند و میانگیر را پر کنند ولی بین هر دو بار دریافت داده زمان به حد کافی برای واحد مقصد وجود دارد تا همه یا قسمتی از اطلاعات را از بافر تخلیه کند. بنابراین بافر FIFO می‌تواند در برخی از کاربردها مفید باشد و آن هنگامی است که داده‌ها بطور غیرهمزمان انتقال یابند. این بافر داده‌ها را که به تدریج فرا می‌رسند انباشته کرده و آنها را هنگام لزوم با

1- Double Buffered 2- Parity 3- Framing error

www.m-molaei.mihanblog.com

همان ترتیبی که رسیده‌اند تحویل می‌دهد.

دیاگرام منطقی یک بافر FIFO نمونه با ظرفیت 4×4 در شکل ۹-۱۱ نشان داده شده است. این بافر متشکل از چهار ثبات چهار بیت RI با I=1,2,3,4 و یک ثبات کنترل با فلیپ فلاپ‌های F_i ، i=1,2,3,4 یعنی هر فلیپ فلاپ برای یک ثبات، می‌باشد. FIFO می‌تواند چهار کلمه چهار بیتی را ذخیره کند. تعداد بیت‌ها در هر کلمه می‌تواند با افزایش تعداد بیت‌ها در هر ثبات افزایش یابد و تعداد کلمات نیز با افزایش تعداد ثبات‌ها اضافه می‌گردد.

فلیپ‌فلاپ F_i در ثبات کنترل که با 1 بار شده است نشان می‌دهد که یک کلمه چهار بیتی در ثبات

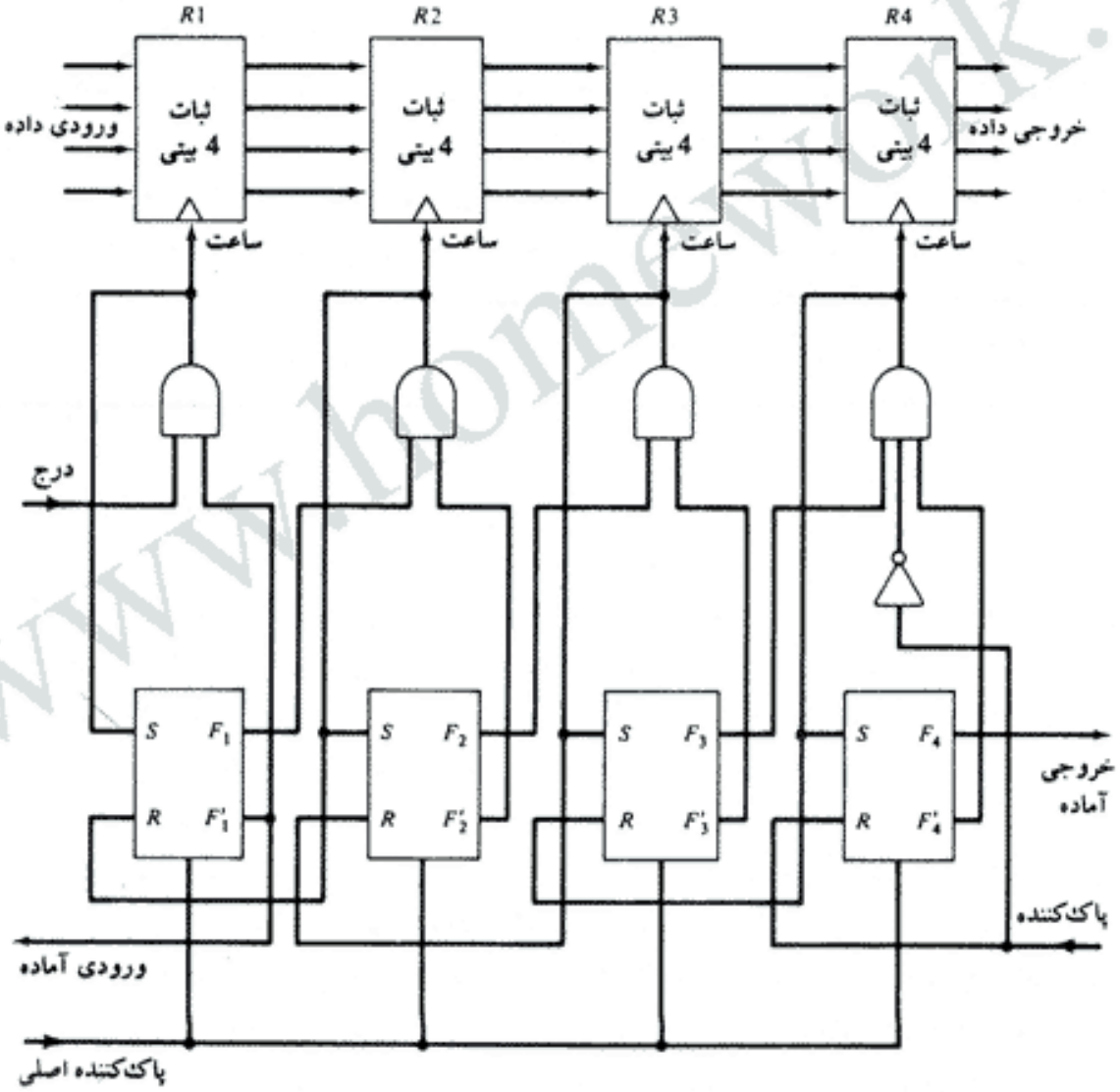

شکل ۹-۱۱ دیاگرام مدار بافر FIFO با اندازه 4 × 4

www.m-molaei.mihanblog.com

مربوطه‌اش RI ذخیره شده است. وجود 0 در F_i بیانگر این حقیقت است که داده معتبری در ثبات مربوطه وجود ندارد. ثبات کنترل حرکت داده‌ها را در طول ثبات‌ها هدایت می‌نماید. هروقت بیت F_i در ثبات کنترل 1 باشد ($F_i=1$) و بیت F_{i+1} پاک شده باشد ($F'_{i+1}=1$) یک پالس ساعت تولید شده و موجب می‌شود که ثبات $R(I+1)$ داده را از ثبات RI بپذیرد. همان گذرپالس ساعت[1] F_{i+1} را 1 و F_i را 0 می‌کند. این وضعیت موجب می‌شود که پرچم کنترل یک مکان به راست همراه با داده حرکت کند. داده‌های موجود در ثبات‌ها تا جایی که فضای خالی در جلو آنها وجود داشته باشد به پائین FIFO و به سمت خروجی می‌روند. این حرکت موجی هنگامی که داده به ثباتی مانند RI برسد و فلیپ فلاپ بعدی آن یعنی F_{i+1} مقدار 1 را داشته باشد، یا به آخرین ثبات R_4 برسد، متوقف می‌گردد. یک پاک‌کننده اصلی برای پاک کردن کلیه فلیپ فلاپ‌های ثبات کنترل بکار می‌رود.

داده‌ها بشرطی به داخل بافر وارد می‌شوند که سیگنال "ورودی آماده" فعال شده باشد. این هنگامی رخ می‌دهد که اولین فلیپ فلاپ کنترل، F_1، پاک شده باشد که بیانگر خالی بودن R_1 است . داده‌ها از طریق خطوط ورودی با فعال کردن ساعت در پایه درج[2] بار می‌شوند. همان پالس ساعت F_1 را 1 می‌نماید که این خود کنترل ورودی آماده[3] را غیرفعال نموده و این بنوبه خود بیانگر آنست که FIFO در حال حاضر مشغول و آماده پذیرش داده بیشتر نیست. فرآیند حرکت موجی بشرطی آغاز می‌شود که R_2 خالی باشد. داده از R_1 به R_2 منتقل و F_1 پاک می‌شود. این امر باعث فعال شدن ورودی آماده گشته و بیانگر آنست که ورودی‌ها برای کلمه داده دیگر آماده‌اند. اگر FIFO پرباشد، F_1 در حالت 1 باقی مانده ولی خط ورودی آماده در حالت 0 باقی می‌ماند. توجه کنید که دو خط کنترل ورودی آماده و درج یک جفت خط دست‌دهی را برای حالتی که مقصد آغازگر است تشکیل می‌دهد.

داده‌هایی که بداخل ثبات‌ها می‌افتند در سمت خروجی جمع می‌شوند. خط کنترل "خروجی آماده"[4] هنگامی که آخرین فلیپ فلاپ F_4 با 1 بار شود فعال می‌گردد که این مشخص کننده وجود داده معتبر در ثبات خروجی R_4 است. داده خروجی از R_4 بوسیله واحد مقصد پذیرفته شده که این سیگنال کنترل پاک کننده[5] را فعال می‌سازد. این بنوبه خود F_4 را پاک کرده و سبب غیرفعال شدن "خروجی آماده" می‌گردد. اگر FIFO خالی باشد، داده‌ای از R_3 وجود نداشته و F_4 در وضعیت 0 باقی می‌ماند. توجه کنید که دو خط کنترل "خروجی آماده" و "پاک کننده" تشکیل خطوط دست دهی برای منبع آغازگر را می‌دهند.

۴-۱۱ شیوه‌های انتقال

اطلاعات دودویی دریافتی از وسایل خارجی معمولاً برای پردازش بعدی در حافظه قرار می‌گیرند و اطلاعات منتقله از کامپیوتر مرکزی به وسیله خارجی در واقع از حافظه سرچشمه می‌گیرند. CPU صرفاً

1- Clock Transition 2- Insert 3- Input ready
4- Output ready 5- Delete

www.m-molaei.mihanblog.com

دستورالعمل‌های I/O را اجرا نموده و ممکن است داده را بطور موقت بپذیرد، ولی مبدا یا مقصد نهایی حافظه است. انتقال داده بین کامپیوتر مرکزی و وسایل I/O می‌تواند با شیوه‌های مختلفی انجام شود. برخی روشها از CPU بعنوان مسیر میانی استفاده می‌کند، بعضی مستقیماً داده را به و یا از حافظه منتقل می‌سازند. تبادل داده با وسایل جانبی به سه طریق زیر امکان پذیر است.

۱- I/O برنامه نویسی شده

۲- I/O بطریقه وقفه

۳- دستیابی مستقیم به حافظه (DMA)

عملیات I/O برنامه‌نویسی شده نتیجه دستورالعمل‌های I/O نوشته شده در برنامه کامپیوتر است. انتقال هر قلم داده از سوی دستورالعملی در برنامه آغاز می‌شود. معمولاً تبادل داده بین یک ثبات CPU و وسیله جانبی است. دستورات دیگری هم برای تبادل داده بین CPU و حافظه مورد نیازند. انتقال داده تحت کنترل برنامه مستلزم نظارت مداوم CPU بر دستگاه جانبی است. به محض آغاز انتقال، CPU باید بر مدار واسطه نظارت کند تا ببیند چه وقت می‌تواند دوباره انتقال را انجام دهد. در واقع این دیگر بعهده دستورات اجرا شده برنامه در CPU است تا دقیقاً بر هر اتفاقی که در واحد واسطه و وسیله I/O رخ می‌دهد نظارت کند.

در روش I/O برنامه نویسی شده، CPU در یک حلقه از برنامه باقی می‌ماند تا واحد I/O مشخص نماید که برای انتقال داده آماده است. این فرآیند موجب اتلاف قابل توجه وقت می‌شود زیرا پردازنده را بی‌آنکه لازم باشد مشغول نگه می‌دارد. برای احتراز از اتلاف وقت می‌توان از امکانات وقفه[1] و فرمانهای خاصی برای اطلاع به مدار واسطه استفاده کرده و از آن خواست تا بهنگام وجود داده از طرف وسیله جانبی یک سیگنال تقاضای وقفه[2] را صادر کند. در خلال این مدت مدار واسطه وسیله جانبی را زیرنظر دارد. وقتی مدار واسطه مشخص کند که وسیله جانبی آماده انتقال داده است، یک سیگنال تقاضای وقفه را به کامپیوتر صادر می‌کند. به محض تشخیص سیگنال وقفه خارجی، CPU موقتاً کار خود را متوقف کرده، به برنامه سرویس دهی برای پردازش انتقال I/O انشعاب نموده، و سپس به کاری که در اصل در حال انجام بود باز می‌گردد.

انتقال داده بروش I/O برنامه نویسی شده بین CPU و دستگاه جانبی انجام می‌شود. در دستیابی مستقیم به حافظه[3] (DMA)، مدار واسطه داده را از طریق گذرگاه حافظه تبادل می‌کند. CPU انتقال را با تهیه آدرس شروع برای واسطه و تعداد کلمات لازم برای انتقال آغاز نموده وسپس برای انجام سایر کارها پیشروی می‌نماید. وقتی که انتقال پایان یافت، DMA سیکل حافظه را از طریق گذرگاه حافظه تقاضا کند. وقتی که تقاضا بوسیله کنترل کننده حافظه پذیرفته شد، DMA داده‌ها را مستقیماً به حافظه می‌فرستد. CPU فقط عمل مراجعه به حافظه خود را به تأخیر می‌اندازد تا انتقال مستقیم I/O به حافظه

1- Interrupt 2- Interrupt request signal 3- Direct Memory Access

www.m-molaei.mihanblog.com

اجرا شود. چون معمولاً سرعت وسیله جانبی کم‌تر از سرعت پردازنده است، انتقال I/O - حافظه درمقایسه با مراجعات پردازنده به حافظه بندرت رخ می‌دهد. انتقال DMA در بخش ۶-۱۱ مفصل‌تر بحث شده است.

در بسیاری از کامپیوترها، مدار واسطه لازم برای ارجاع مستقیم به حافظه را در یک واحد که آن را پردازنده I/O (یا IOP)[1] می‌نامند قرار می‌دهد. IOP می‌تواند بسیاری از وسایل جانبی را از طریق یک DMA و امکان وقفه کنترل نماید. دریک چنین سیستمی، کامپیوتر به سه ماژول جداگانه تقسیم می‌شود: واحد حافظه، CPU ، و IOP. پردازشگر I/O در بخش ۷-۱۱ ارائه شده است.

مثال I/O برنامه نویسی شده

در روش I/O برنامه‌نویسی شده، وسیله I/O دسترسی مستقیمی به حافظه ندارد. انتقال از یک وسیله I/O به حافظه مستلزم اجرای چندین دستور بوسیله CPU، از جمله یک دستور ورودی برای انتقال داده از وسیله به CPU و یک دستور ذخیره‌سازی برای انتقال داده از CPU به حافظه است. دستورالعمل‌های دیگری نیز ممکن است برای تحقیق اینکه وسیله جانبی داده را در اختیار گذاشته یا نه و شمارش تعداد کلمات انتقال یافته لازم باشد.

مثالی از یک وسیله I/O به CPU از طریق واسطه در شکل ۱۰-۱۱ نشان داده شده است. وسیله بایت‌های داده را یک به یک همانطور که در اختیار قرار می‌گیرند انتقال می‌دهد. وقتی که یک بایت در اختیار قرار گرفت، وسیله آن را روی گذرگاه I/O قرار می‌دهد و خط داده معتبر[2] را فعال می‌سازد. مدار واسطه بایت را پذیرفته ودر ثبات داده خود قرار می‌دهد و خط پذیرش داده[3] را فعال می‌نماید. مدار واسطه بیتی را در ثبات وضعیت 1 می‌نماید که ما آن را بیت F یا پرچم[4] می‌خوانیم. در این لحظه وسیله جانبی می‌تواند خط داده معتبر را غیرفعال نماید ولی بایت دیگری را ، تا غیرفعال شدن خط پذیرش داده

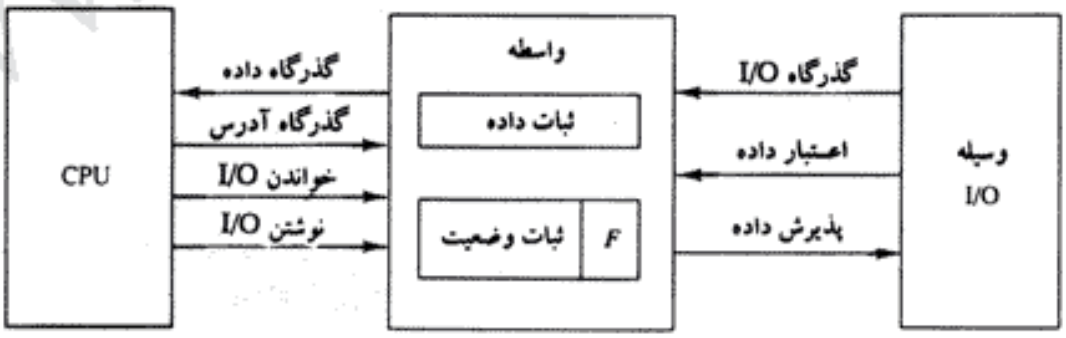

F: بیت پرچم

شکل ۱۰-۱۱ انتقال داده از وسیله I/O به CPU

1- I/O Processor 2- Data Valid 3- Data Accepted
4- Flag

www.m-molaei.mihanblog.com

بوسیله مدار واسطه، منتقل نخواهد کرد. این عملیات برطبق روند دست دهی مبتنی بر شکل ۵-۱۱ است.

برنامه‌ای برای کامپیوتر نوشته شده است تا پرچم را در ثبات وضعیت وارسی نموده و تعیین کند که آیا وسیله I/O بایتی در ثبات داده قرار داده است یا خیر. این عمل با خواندن ثبات وضعیت و قرار دادن آن در یک ثبات CPU و وارسی بیت پرچم صورت می‌گیرد. اگر پرچم برابر 1 باشد، CPU داده را از ثبات داده می‌خواند. سپس بیت پرچم با 0 شدن بوسیله CPU و یا مدار واسطه، بسته به اینکه مدار واسطه چگونه طراحی شده باشد، پاک می‌شود. به محض پاک شدن پرچم، مدارواسطه خط پذیرش داده را غیرفعال کرده و بنابراین وسیله جانبی می‌تواند بایت داده بعدی را منتقل سازد.

فلوچارت برنامه‌ای که باید برای CPU نوشته شود. در شکل ۱۱-۱۱ کشیده شده است. در این چارت فرض شده است که وسیله جانبی رشته‌ای ازبایت‌هایی که باید در حافظه ذخیره شوند را ارسال

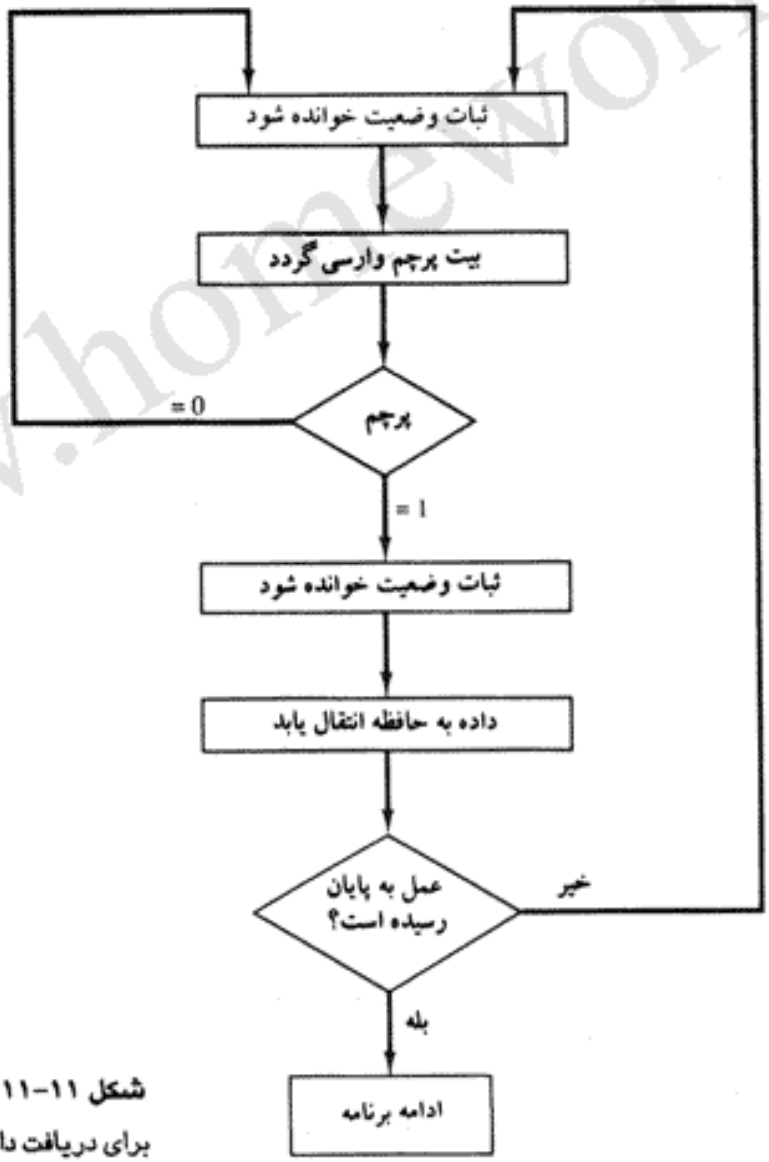

شکل ۱۱-۱۱ فلوچارت برنامه CPU برای دریافت داده‌های ورودی

www.m-molaei.mihanblog.com

می‌نماید. انتقال هر بایت نیاز به سه دستورالعمل زیر دارد.

۱- خواندن ثبات وضعیت

۲- چک کردن بیت پرچم در ثبات وضعیت و انشعاب به مرحله 1 اگر این بیت 1 نباشد، و یا به مرحله 3 اگر بیت مذکور 1 باشد.

۳- خواندن ثبات داده.

هر بایت بداخل یک ثبات پردازنده خوانده شده و سپس با یک دستورالعمل ذخیره به حافظه منتقل می‌شود. یک کار متداول در برنامه‌نویسی I/O انتقال بلاکی از کلمات از وسیله I/O و ذخیره آنها در بافر حافظه است. برنامه‌ای که کاراکترهای ورودی را در یک بافر حافظه با استفاده از دستورات فصل ۶ تعریف می‌نماید در جدول ۲۱-۶ لیست شده است.

روش I/O برنامه نویسی شده خصوصاً در کامپیوترهای کوچک با سرعت کم یا در سیستم‌هایی مختص نظارت مداوم بریک وسیله مفید است. این نوع انتقال بدلیل تفاوت سرعت انتقال اطلاعات بین CPU و وسیله I/O روش کارآیی نیست. برای اثبات این عدم کارآیی، یک کامپیوتر نوعی را در نظر بگیرید که می‌تواند دو دستورالعملی که ثبات وضعیت را می‌خواند و پرچم را وارسی می‌کند در یک میکروثانیه اجرا نماید. فرض کنید که وسیله ورودی داده‌های خود را با سرعت 100 بایت در ثانیه منتقل نماید. این سرعت معادل یک بایت در هر 10 هزار میکروثانیه است. در نتیجه CPU بین هر دو بار انتقال 10 هزار بار پرچم را وارسی می‌کند. CPU هنگام وارسی پرچم بجای انجام یک کار پردازشی مفید دیگر، در واقع در حال اتلاف وقت است.

I/O بکمک وقفه

راه دیگری علاوه بر نظارت مداوم CPU بر پرچم، ایجاد این امکان است که هر گاه واسطه آماده انتقال داده بود به کامپیوتر اطلاع دهد. این روش از انتقال از امکان وقفه استفاده می‌کند. CPU مادامی که مشغول اجرای یک برنامه است پرچم را وارسی نمی‌کند. با این وجود، هنگامی که پرچم 1 شده باشد، یک وقفه کامپیوتر را لحظه‌ای از اجرای برنامه جاری متوقف ساخته و 1 شدن پرچم را به آن اطلاع می‌دهد. CPU از آنچه در حال انجام آن است منصرف شده و به انتقال ورودی یا خروجی می‌پردازد. پس ازتکمیل انتقال، کامپیوتر به برنامه اصلی برمی‌گردد تا آنچه راکه قبل از وقفه انجام می‌داد ادامه دهد.

CPU در پاسخ به سیگنال وقفه، آدرس بازگشت را از شمارنده در پشته‌ای در حافظه ذخیره می‌کند و سپس کنترل به یک روال سرویس که انتقال I/O مطلوب را پردازش می‌کند، انشعاب می‌نماید.

طریقی که CPU برای انتخاب آدرس انشعاب روال سرویس برمی‌گزیند از یک نوع به نوعی دیگر فرق می‌کند. در اصل برای انجام این عمل دو راه وجود دارد. یک راه وقفه برداری[1] و دیگری وقفه

1- Vectored Interrupt

www.m-molaei.mihanblog.com

غیربرداری[1] نام دارد. در وقفه غیربرداری، آدرس انشعاب به مکان ثابتی از حافظه تخصیص می‌یابد. در وقفه بردرای منبعی که وقفه را ایجاد می‌کند اطلاعات انشعاب را نیز برای کامپیوتر فراهم می‌آورد. این اطلاعات بردار وقفه[2] نامیده می‌شود. در بعضی از کامپیوترها بردار وقفه آدرسی است که به مکانی از حافظه که روال سرویس I/O است اشاره می‌کند. سیستمی با وقفه برداری در بخش ۵-۱۱ آورده شده است.

ملاحظات نرم افزاری

بحث قبلی به سخت افزار پایه مورد نیاز برای ارتباط وسایل I/O به کامپیوتر مربوط بود. کامپیوتر باید یک سری روال‌های نرم افزاری هم برای کنترل وسایل جانبی و انتقال داده‌ها بین پردازنده و وسایل جانبی داشته باشد. روال‌های I/O باید فرمان‌های کنترل را برای فعال کردن وسایل جانبی برای وارسی وضعیت و آگاهی از لحظه‌ای که آماده انتقال داده هستند صادر کنند. به محض آمادگی، اطلاعات قلم به قلم تا انتقال کامل آنها منتقل می‌شود. در بعضی موارد یک فرمان کنترلی صادر می‌شود تا عملی مثل توقف نوار یا چاپ کاراکترها انجام گیرد. غالباً همراه با انتقال، چک کردن خطاها و سایر مراحل مفید دیگر نیز انجام می‌شود. در انتقال‌های کنترل شده با وقفه، نرم افزار I/O باید فرمانهایی را به دستگاه جانبی ارسال کند تا هر وقت آماده بود وقفه را صادر نماید و هر وقت که وقفه صادر شده خود وقفه را سرویس دهد. در انتقال DMA، نرم افزار I/O باید کانال DMA را برای آغاز عمل آن راه اندازی کند.

کنترل نرم افزاری تجهیزات ورودی - خروجی کاری پیچیده است. باین دلیل روال‌های I/O برای دستگاه‌های جانبی استاندارد توسط سازنده بعنوان بخشی از سیستم کامپیوتری در اختیار گذاشته می‌شود. این روال ها معمولاً همراه با سیستم عرضه می‌شود. اکثر سیستم‌های عامل انواع متنوعی از برنامه‌های I/O برای پشتیبانی خط خاص دستگاه‌های جانبی برای کامپیوتر را به همراه دارند. روال‌های I/O معمولاً بصورت رویه‌های سیستم عامل در اختیار قرار دارند و کاربر بدون اینکه وارد برنامه‌های زبان ماشین شود با ارجاع به روال‌های مربوطه نوع انتقال مطلوب را مشخص می‌کند.

۵-۱۱ وقفه اولویت دار

انتقال داده بین CPU و وسیله I/O بوسیله CPU شروع می‌شود. با این وجود CPU نمی‌تواند تا آمادگی وسیله برای ارتباط، انتقال را شروع نماید. آمادگی وسیله جانبی توسط یک سیگنال وقفه معین می‌شود. CPU به درخواست وقفه با ذخیره کردن آدرس بازگشت از PC بداخل حافظه‌ای در پشته[3] پاسخ داده و سپس برنامه به روال سرویس که انتقال مورد نظر را انجام می‌دهد انشعاب می‌کند. همانطور که در بخش ۷-۸ بحث شد، بعضی از پردازنده‌ها PSW[4] جاری را به پشته منتقل می‌کنند و یک PSW جدیدی را نیز برای روال سرویس بار می‌نمایند. در اینجا ما از PSW چشم‌پوشی می‌کنیم تا بحث وقفه

1- Nonvectored Interrupt 2- Interrupt vector 3- Stack
4- Program Status Word (PSW)

www.m-molaei.mihanblog.com

I/O پیچیده نشود.

دریک کاربرد نوعی، تعدادی از وسایل I/O به کامپیوتر متصلند، و هر یک نیز قادر است یک تقاضای وقفه را ارسال دارد. اولین کار سیستم وقفه شناخت منبع وقفه است. همچنین امکان درخواست وقفه همزمان از طرف چندین وسیله نیز وجود دارد. دراین حالت سیستم باید تصمیم بگیرد که ابتدا به کدام وسیله سرویس دهد.

وقفه اولویت دار سیستمی است که اولویت را برای انواع منابع ایجاد می‌کند تا بدین ترتیب معین کند کدام یک از چند تقاضای همزمان ابتدا سرویس دهی شود. سیستم ممکن است معین کند که وقتی کامپیوتر مشغول سرویس دادن به وقفه است کدام وقفه دیگر می‌تواند کامپیوتر در حال اجرا را متوقف نماید. سطوح بالاتر وقفه معمولاً به تقاضاهایی اختصاص می‌یابد که اگر تأخیر یا وقفه‌ای در آنها ایجاد شود موجب عواقب وخیمی گردد. به وسایلی که دارای سرعت انتقال بالایی هستند، مانند دیسک‌های مغناطیسی، اولویت بالاتری داده می‌شود، و وسایل کند مانند صفحه کلید اولویت پائین‌تری را دارا می‌باشند. وقتی دو وسیله بطور همزمان کامپیوتر را متوقف کنند، کامپیوتر اول به اولویت بالاتر پاسخ می‌دهد.

ایجاد اولویت به وقفه‌های همزمان می‌تواند بوسیله نرم افزار یا سخت افزار انجام گیرد. برای شناخت منبعی با بالاترین اولویت بطریقه نرم افزاری، از رویه همه پرسی [1] استفاده می‌شود. در این روش، یک آدرس انشعاب مشترک برای تمام وقفه‌ها وجود دارد. برنامه‌ای که مراقبت از وقفه را بعهده دارد از این آدرس شروع شده و به همه منابع بطور متوالی مراجعه می‌کند. ترتیبی که این وقفه‌ها تست می‌شوند تعیین کننده اولویت هر وقفه است. منبعی که بالاترین اولویت را دارد اول تست می‌شود، و اگر سیگنال وقفه آن فعال باشد کنترل به روال سرویس این منبع انشعاب می‌کند. در غیراین صورت منبعی که اولویت پائینتر را دارد تست می‌شود و الی آخر. بنابراین روال سرویس دهی اولیه متشکل از برنامه‌ای است که منابع وقفه را بترتیب تست می‌کند و به یکی از چند روال سرویس موجود انشعاب می‌نماید. روال سرویس‌دهی که اجرا می‌شود متعلق به وسیله‌ای است که بالاترین اولویت را در بین همه وسیله‌هائی که به کامپیوتر وقفه ارسال داشته‌اند داراست. عیب روش نرم افزاری این است که اگر وقفه‌های بسیاری وجود داشته باشد، ممکن است زمان لازم برای مراجعه و همه پرسی از آنها از زمان سرویس‌دهی به وسیله I/O تجاوز کند. در این شرایط می‌توان از یک دستگاه وقفه اولویت دار سخت‌افزاری برای تسریع عمل استفاده کرد.

دستگاه وقفه اولویت‌دار سخت‌افزاری بصورت مدیر کل در سیستم وقفه عمل می‌کند. این دستگاه درخواست‌های وقفه را از چندین منبع دریافت و سپس تعیین می‌کند که کدام تقاضا دارای بالاترین اولویت است. آنگاه برمبنای آن یک درخواست وقفه را به کامپیوتر صادر می‌نماید. برای تسریع عمل، هر منبع وقفه بردار وقفه خاص خود را برای دستیابی مستقیم به روال سرویس مخصوص آن داراست. به

1- Polling Procedure

www.m-molaei.mihanblog.com

این ترتیب همه پرسی لازم نیست زیرا همه تصمیم‌ها توسط دستگاه وقفه اولویت دار سخت افزاری اتخاذ می‌گردد. عمل اولویت دهی سخت افزاری را می‌توان با اتصال سری یا موازی خطوط وقفه انجام داد. روش اتصال سری، اتصال زنجیره‌ای [1] نیز خوانده می‌شود.

اولویت زنجیره‌ای

روش زنجیره‌ای برای اولویت دهی بر اتصال سری وسیله‌هایی که درخواست وقفه ارسال می‌دارند مبتنی است. وسیله‌ای که بالاترین اولویت را داراست در اولین مکان قرار داده می‌شود، و بدنبال آن وسیله‌های دارای اولویت پائین‌تر، تا وسیله‌ای که پائین‌ترین اولویت را دارد و در انتهای زنجیر قرار گرفته، آمده‌اند. این روش اتصال در شکل ۱۲-۱۱ برای سه وسیله و CPU نشان داده شده است. خط درخواست وقفه برای همه وسیله‌ها غیرمشترک بوده و یک اتصال منطقی سیمی [2] را تشکیل می‌دهد. اگر هر وسیله سیگنال وقفه خود را در سطح پائین ببرد، خط وقفه به سطح پائین رفته و ورودی وقفه را در CPU فعال می‌سازد. وقتی که هیچ وقفه‌ای رخ ندهد، خط وقفه در سطح بالا باقی مانده و هیچ وقفه‌ای بوسیله CPU تشخیص داده نمی‌شود. این وضعیت معادل OR با منطق منفی است. CPU با فعال کردن خط تصدیق [3] وقفه به تقاضای وقفه پاسخ می‌دهد. این سیگنال را وسیله شماره 1 در ورودی خود، PI، (ورودی اولویت) دریافت می‌کند. در صورتی که وسیله 1 درخواست وقفه نداده باشد سیگنال تصدیق از خروجی PO (خروجی اولویت) به وسیله بعدی منتقل می‌گردد. اگر وسیله 1 درخواست وقفه داده باشد، با قرار دادن مقدار 0 روی خروجی PO مانع از رسیدن سیگنال تصدیق به وسیله بعدی می‌شود.

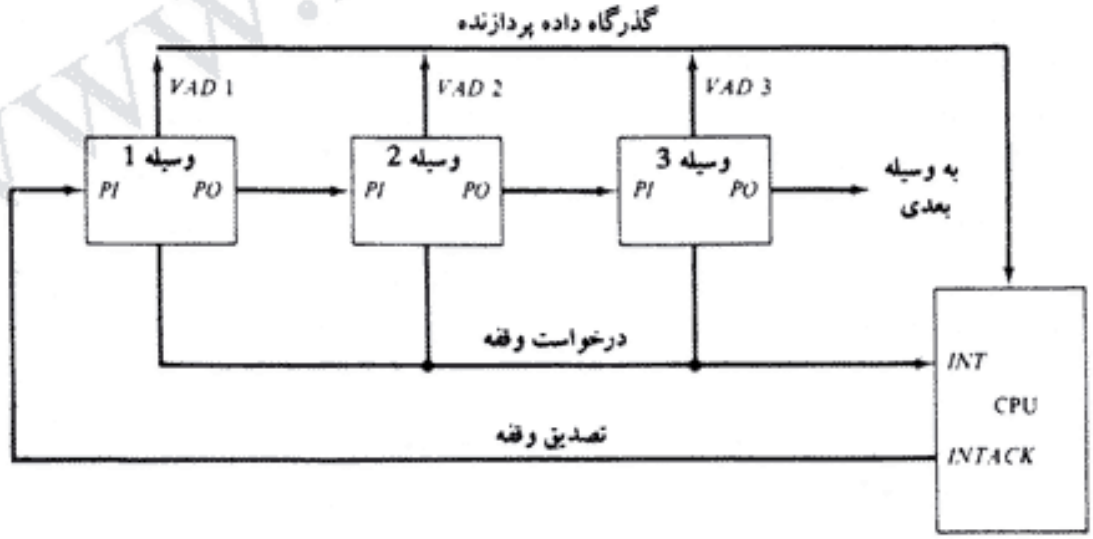

شکل ۱۲-۱۱ سیستم وقفه اولویت‌دار زنجیره‌ای

1- Daisy channing 2- Wired logic 3- Acknowledge

www.m-molaei.mihanblog.com

سپس این وسیله آدرس بردار وقفه[1] خود را (VAD) روی گذرگاه قرار می‌دهد تا CPU در سیکل وقفه از آن استفاده نماید.

وسیله‌ای که در ورودی PI دارای 0 باشد در خروجی PO هم 0 تولید می‌کند تا به وسیله‌ای که دارای اولویت وقفه پائین‌تر بعدی است اطلاع دهد که سیگنال تصدیق ممانعت شده است. وسیله‌ای که تقاضای وقفه نموده باشد و دارای 1 در ورودی PI باشد سیگنال تصدیق را با قرار دادن 0 در خروجی PO می‌بندد.اگر وسیله جانبی وقفه سرویس دهی شونده‌ای نداشته باشد، سیگنال تصدیق را با قرار دادن 1 در خروجی PO خود به وسیله بعدی می‌فرستد. بنابراین وسیله‌ای که دارای PI=1 و PO=0 باشد دارای بالاترین اولویت در تقاضای وقفه است، و این وسیله VAD خود را روی گذرگاه داده قرار می‌دهد. آرایش زنجیره‌ای بالاترین اولویت رابه وسیله‌ای که سیگنال تصدیق وقفه را از CPU دریافت کند تخصیص می‌دهد. هر چقدر وسیله از اولین مکان دورتر باشد دارای اولویت پائین‌تری است.

شکل ۱۳-۱۱ مدار منطقی درونی برای هر وسیله بهنگام اتصال به سیستم زنجیره‌ای را نشان می‌دهد. هنگامی که وسیله بخواهد CPU را متوقف کند فلیپ فلاپ RF خود را 1 می‌کند. خروجی فلیپ فلاپ RF از طریق یک معکوس کننده کلکتورباز[2]، یعنی مداری که منطق سیمی برای خط وقفه مشترک فراهم می‌سازد، می‌گذرد. اگر PI=0 باشد، هر دو خط PO و فعال ساز VAD، صرفنظر از مقدار RF ، برابر صفرند.اگر PI=1 باشد و RF=0 باشد، سپس RO=1 و بردار آدرس غیرفعال

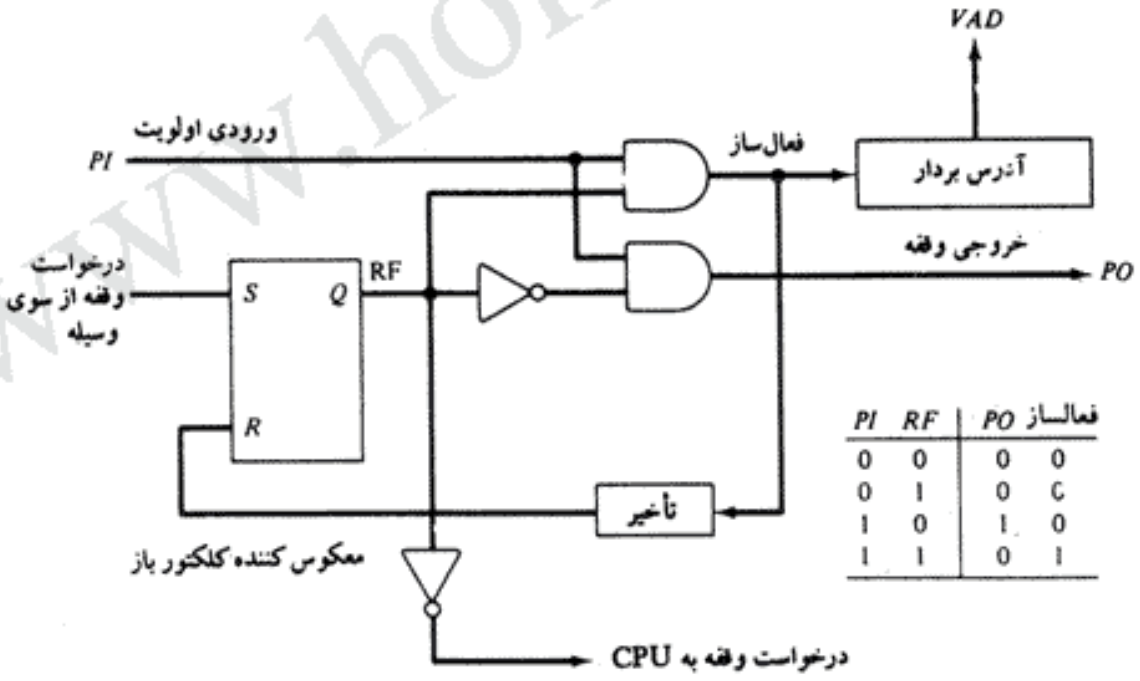

PI	RF	PO	فعالساز
0	0	0	0
0	1	0	0
1	0	1	0
1	1	0	1

شکل ۱۳-۱۱ یک طبقه از آرایش اولویت‌دهی زنجیره‌ای

1- vector
2- Open - collector

www.m-molaei.mihanblog.com

می‌گردد. این وضعیت سیگنال تصدیق را از طریق PO به وسیله بعدی منتقل می‌سازد. وسیله جانبی هنگامی فعال است که PI=1 و RF=1 باشد. این وضعیت مقدار 0 را در PO قرار داده و بردار آدرس رابرای گذرگاه داده فعال می‌سازد. فرض براین است که هر وسیله دارای بردار آدرس متمایز خاص خود است. مدتی پس از دریافت بردار آدرس توسط CPU، و اطمینان از انجام آن، فلیپ فلاپ RF، 0 می‌شود.

وقفه اولویت دار موازی

روش وقفه اولویت دار موازی از ثباتی استفاده می‌کند که بیت‌های آن بطور جداگانه توسط سیگنال وقفه هر وسیله 1 می‌شود. اولویت براساس محل بیت‌ها در ثبات تعیین می‌گردد. علاوه بر ثبات وقفه، مدار ممکن است دارای یک ثبات پوشش[1] باشد که هدف از آن کنترل وضعیت هر تقاضای وقفه است. ثبات پوشش (ماسک) را می‌توان برای غیرفعال شدن وقفه‌های پائین رتبه‌تر، در حین سرویس دهی به وقفه‌هایی با اولویت بالاتر، برنامه‌دهی کرد. این ثبات همچنین می‌تواند این امکان را فراهم سازد که در حین سرویس دهی به وسیله‌ای با اولویت پائینتر ، وسیله‌ای با اولویت بالاتر بتواند به CPU وقفه دهد.

مدار منطقی اولویت برای یک سیستم با چهار منبع وقفه در شکل ۱۴-۱۱ نشان داده شده است. این مدار شامل یک ثبات وقفه است که تک تک بیت‌های آن تحت شرایط خارجی 1 و توسط دستورات برنامه 0 می‌شود. به یک دیسک مغناطیسی، چون یک وسیله سریع است، بالاترین اولویت داده می‌شود. چاپگر اولویت بعدی را داراست و بدنبال آن دستگاه کاراکتر خوان و صفحه کلید می‌آیند. ثبات پوشش دارای تعداد بیت‌های مساوی با ثبات وقفه است. توسط دستورات برنامه، می‌توان هر بیتی را در ثبات پوشش 0 یا 1 کرد. هر بیت وقفه و بیت پوشش متناظر آن به یک گیت AND برای تولید چهار ورودی انکدر اولویت، اعمال می‌شوند.بدین‌ترتیب، وقفه تنها در صورتی قابل تشخیص است که بیت پوشش متناظر آن بوسیله برنامه 1 شده باشد. انکدر اولویت دو بیت آدرس بردار را ایجاد می‌کند که به CPU منتقل می‌گردد.

خروجی دیگر انکدر، فلیپ فلاپ وضعیت وقفه IST را، وقتی یک وقفه پوشش نیافته رخ دهد، 1 می‌کند. فلیپ فلاپ توانا ساز وقفه IEN می‌تواند بوسیله برنامه 1 یا 0 شود تا کنترل کلی را روی سیستم وقفه فراهم آورد. خروجی IST با AND شدن با IEN، سیگنال وقفه مشترکی را برای CPU فراهم می‌کند. سیگنال تصدیق وقفه INTACK از CPU، بافر گذرگاه در ثبات خروجی را فعال کرده و لذا یک آدرس بردار VAD روی گذرگاه داده قرار می‌گیرد. حال ما مدار انکدر اولویت را توضیح داده و سپس عکس‌العمل متقابل بین کنترل کننده وقفه و CPU را بحث خواهیم کرد.

انکدر اولویت

انکدر اولویت مداری است که عمل اولویت دهی را تحقق می‌بخشد. منطق انکدر اولویت طوری

1- Mask Register

www.m-molaei.mihanblog.com

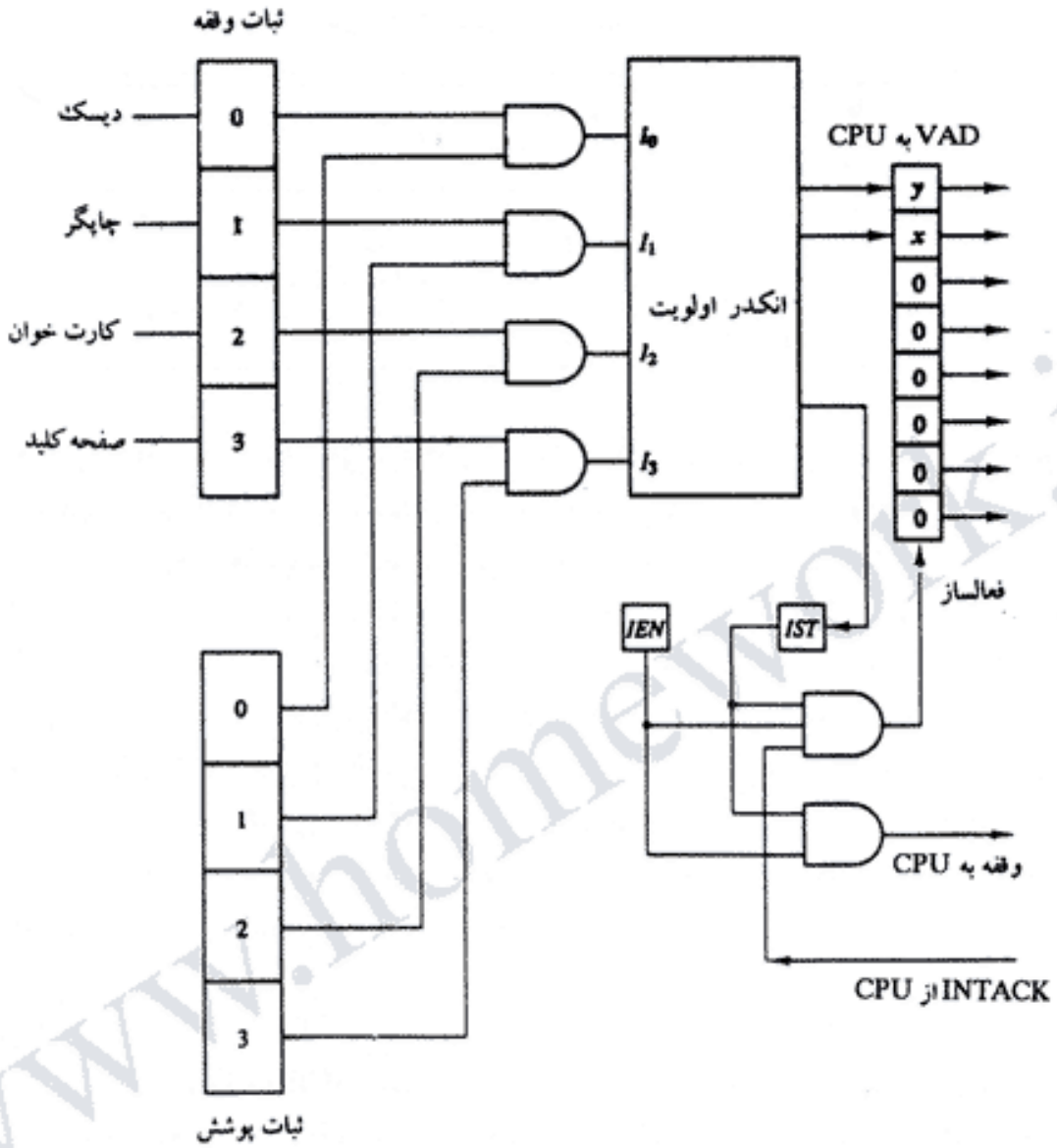

شکل ۱۴-۱۱ سخت‌افزار وقفه اولویت‌دار

است که اگر دو یا چند ورودی در یک لحظه وارد آن شوند، ورودی که بالاترین اولویت را دارا باشد تقدم خواهد داشت. جدول درستی انکدر اولویت چهار ورودی در جدول ۲-۱۱ ارائه شده است. x ها در جدول حالت بی‌اهمیت را تداعی می‌کنند. ورودی I_0 بالاترین اولویت را دارد، لذا صرف‌نظر از مقادیر دیگر ورودی‌ها، وقتی که این ورودی 1 باشد، خروجی تولید xy =00 می‌نماید. I_1 اولویت بعدی را دارد. اگر $I_1=1$ باشد، مشروط بر اینکه $I_0=0$ باشد، صرفنظر از مقادیر دو ورودی دیگر که اولویت پائینتر را دارند خروجی 01 خواهد بود.

www.m-molaei.mihanblog.com

جدول ۲-۱۱ جدول ارزش کدگذار اولویت

ورودی‌ها				خروجیها			
I_0	I_1	I_2	I_3	x	y	IST	توابع بولی
1	×	×	×	0	0	1	
0	1	×	×	0	1	1	$x = I'_0 I'_1$
0	0	1	×	1	0	1	$y = I'_0 I'_1 + I'_0 I'_2$
0	0	0	1	1	1	1	$(IST) = I_0 + I_1 + I_2 + I_3$
0	0	0	0	×	×	0	

خروجی برای I_2، هنگامی تولید می‌شود که ورودی‌های با اولویت بالاتر 0 باشند و به همین منوال اولویت‌های پائین‌تر. فلیپ فلاپ وضعیت وقفه IST فقط وقتی که یک یا چند ورودی برابر 1 باشند، 1 می‌شود. اگر تمام ورودی‌ها 0 باشند، IST پاک می‌شود و سایر خروجی‌های انکدر بکار نمی‌روند، لذا با x علامت زده شده‌اند. این بدان علت است که آدرس بردار وقتی که IST = 0 است به CPU منتقل نمی‌شود. توابع بول لیست شده در جدول منطق درونی انکدر را مشخص می‌کند. معمولاً یک کامپیوتر بیش از چهار منبع وقفه دارد. مثلاً یک انکدر با هشت ورودی، یک خروجی سه بیتی تولید می‌نماید.

خروجی انکدر اولویت، برای تشکیل بخشی از آدرس بردار هر منبع وقفه بکار می‌رود. به سایر بیت‌های بردار آدرس هر مقداری را می‌توان اختصاص داد. مثلاً آدرس بردار را می‌توان با الحاق شش صفر به خروجی‌های x و y انکدر تشکیل داد. با این انتخاب، شماره‌های دودویی 0، 1، 2، 3 به بردارهای وقفه مربوط به چهار وسیله I/O اختصاص می‌یابد.

سیکل وقفه

فلیپ فلاپ توانا‌ساز وقفه IEN که در شکل ۱۴-۱۱ نشان داده شده است می‌تواند بوسیله دستورالعمل‌های برنامه 1 یا 0 شود. وقتی که IEN پاک شود، تقاضای وقفه‌ای که از IST می‌رسد بوسیله CPU نادیده گرفته می‌شود. بیت IEN کنترل شده بوسیله برنامه به برنامه نویس اجازه می‌دهد تا درمورد استفاده یا عدم استفاده از امکانات وقفه تصمیم بگیرد. اگر دستورالعملی برای پاک کردن IEN در برنامه گنجانیده شود، بدان معنی است که برنامه نویس مایل نیست برنامه‌اش متوقف شود. دستورالعملی برای 1 کردن IEN نشانه این است که در حین اجرای برنامه جاری از قابلیت وقفه استفاده خواهد شد. اکثر کامپیوترها دارای سخت افزار برای پاک کردن IEN، در مواقعی که وقفه بوسیله پردازنده تصدیق شوند، هستند.

در پایان هر سیکل دستورالعمل ، CPU بیت IEN وسیگنال وقفه را از IST وارسی می‌کند. اگر هر یک از آنها 0 باشد، کنترل با دستور بعدی به کار ادامه می‌دهد. اگر هر دو بیت IEN و IST برابر 1 باشند، CPU وارد سیکل وقفه می‌شود. در حین سیکل وقفه، CPU رشته ریزاعمال زیر را انجام می‌دهد.

اشاره‌گر پشته را کاهش بده $SP \leftarrow SP-1$

www.m-molaei.mihanblog.com

پوش کردن PC به داخل پشته	M [SP] ← PC
تصدیق وقفه را فعال کن	INTACK ← 1
بردار آدرس را به PC منتقل کن	PC ← VAD
وقفه بعدی را غیرفعال کن	IEN ← 0
برو برای برداشت دستورالعمل بعدی	

CPU آدرس برگشت را از PC به پشته پوش می‌کند سپس با فعال کردن خط INTACK وقفه را فعال می‌کند. واحد اولویت وقفه با قرار دادن یک بردار وقفه منحصر بفرد در گذرگاه داده به وقفه پاسخ می‌دهد. CPU سپس با انتقال بردار آدرس به PC قبل از رفتن به فاز برداشت[1] بعدی IEN را پاک می‌کند. دستورالعملی که در حین فاز برداشت بعدی از حافظه خوانده می‌شود در بردار آدرس قرار خواهد داشت.

روال‌های نرم افزاری

یک سیستم اولویت وقفه ترکیبی از تکنیک‌های سخت افزاری و نرم افزاری است. ماتاکنون جنبه‌های سخت افزاری اولویت وقفه را بحث کردیم. کامپیوتر باید برای سرویس دهی به تقاضاهای

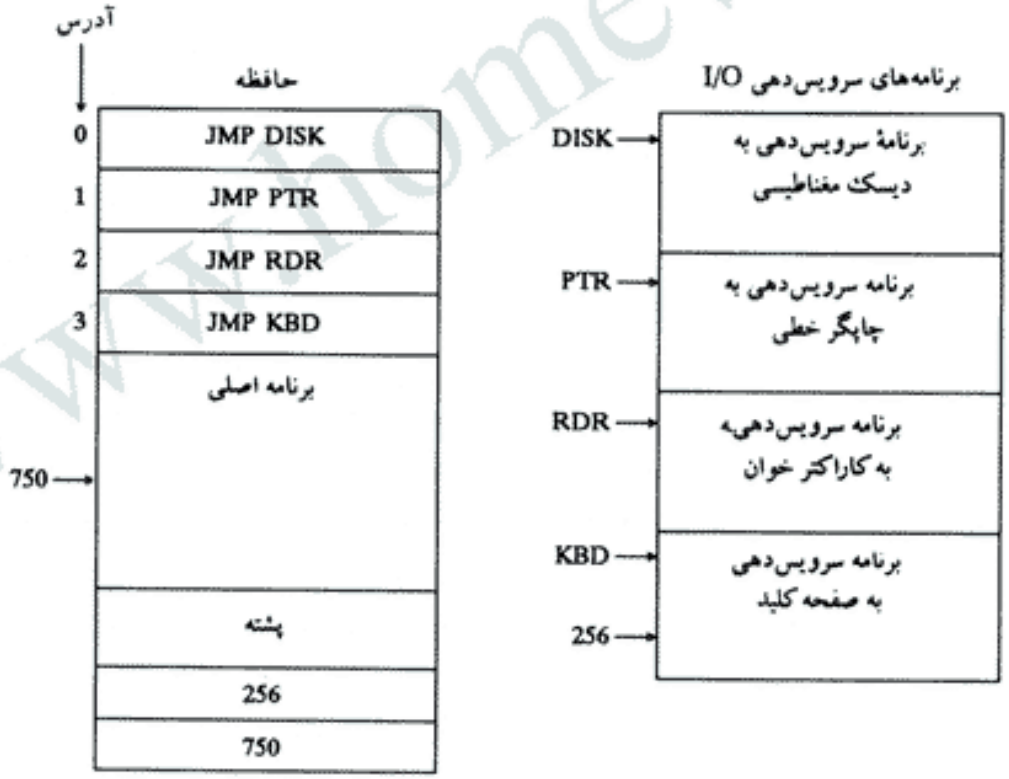

شکل ۱۵-۱۱ برنامه‌های ذخیره شده در حافظه برای سرویس‌دهی به وقفه‌ها

1- Fetch

www.m-molaei.mihanblog.com

وقفه و کنترل ثبات‌های سخت افزار وقفه روال‌های نرم افزاری نیز داشته باشد. شکل ۱۵-۱۱ برنامه‌هایی راکه باید برای اداره سیستم وقفه در حافظه قرار داشته باشد نشان می‌دهد. هر وسیله برنامه سرویس‌دهی خاص خود را دارد و از طریق یک دستورالعمل پرش (JMP)، که در آدرس بردار قرار دارد قابل دسترسی است. نام سمبلیک هر روال نشان دهنده آدرس شروع برنامه سرویس است. پشته نشان داده شده برای ذخیره کردن آدرس بازگشت پس از هر وقفه است.

برای روشن کردن مطلب با یک مثال فرض کنید که صفحه کلید بیت وقفه را مادامی که CPU در حال اجرای دستورالعملی در مکان 749 برنامه اصلی است، 1 کند. در پایان سیکل دستورالعمل، کامپیوتر به یک سیکل وقفه می‌رود. ابتدا آدرس بازگشت 750 را در پشته ذخیره کرده و سپس آدرس بردار 00000011 را ازگذرگاه پذیرفته و آنرا به PC انتقال می‌دهد. آنگاه دستورالعمل واقع درمکان 3 اجرا شده، و در نتیجه کنترل به روال KBD منتقل می‌شود. حال فرض کنید که دیسک بیت وقفه‌اش را، هنگامی که CPU در حال اجرای دستورالعمل واقع در مکان 255 در برنامه KBD است، 1 کند. آدرس 256 بداخل پشته پوش داده شده و کنترل به برنامه سرویس DISK منتقل می‌شود. آخرین دستور در هر برنامه، دستورالعمل بازگشت از وقفه است. وقتی که برنامه سرویس دیسک کامل شود، دستور بازگشت پشته را پاپ کرده و عدد 256 را در PC می‌گذارد. این عمل کنترل را به روال KBD برای ادامه روال سرویس صفحه کلید منتقل می‌سازد. در پایان برنامه KBD، آخرین دستورالعمل پشته را پاپ کرده و کنترل برنامه را به برنامه اصلی برمی‌گرداند. بنابراین، وسیله‌ای که دارای اولویت بالاتر باشد می‌تواند بوسیله‌ای که اولویت پائین‌تر را دارد وقفه دهد. فرض براین است که زمان صرف شده در سرویس به وسیله‌ای که وقفه اولویت بالا دارد نسبت به وسیله‌ای که اولویت پائین را داراست کوتاه‌تر باشد و بنابراین مشکل از دست دادن اطلاعات رخ نمی‌دهد.

عملیات آغازین و پایانی

هر روال سرویس وقفه باید مجموعه‌ای از عملیات آغازین و پایانی را برای کنترل ثبات‌ها سیستم وقفه سخت افزاری داشته باشد. بخاطر بیاورید که فعال ساز وقفه IEN در پایان سیکل وقفه پاک می‌شود. این فلیپ فلاپ مجدداً باید برای فعال کردن تقاضاهای وقفه با اولویت بالاتر، 1 شود، ولی نه قبل از غیرفعال شدن وقفه‌های با اولویت پائین‌تر. رشته اعمال آغازین هر روال سرویس وقفه باید دارای دستورالعمل‌هایی برای کنترل سخت افزار وقفه به شکل زیر باشد.

۱- صفر کردن بیت‌های سطح پائینتر ثبات پوشش
۲- پاک کردن بیت وضعیت وقفه IST
۳- ذخیره کردن محتوای ثبات‌های پردازنده
۴- 1 کردن بیت فعال ساز وقفه IEN
۵- اجرای روال سرویس

www.m-molaei.mihanblog.com

بیت‌های سطح پائین‌تر ثبات پوشش (از جمله بیت منبعی که وقفه داده است) پاک شده تا مانع فعال شدن وقفه تحت این شرایط گردد. اگرچه منابع وقفه‌ای که اولویت پائینتر دارند به بیت‌های بالا رتبه ثبات پوشش تخصیص یافته‌اند، می‌توان اولویت را در صورت تمایل عوض کرد زیرا برنامه نویس می‌تواند هر آرایشی را برای ثبات پوشش اختیار کند. بیت وضعیت وقفه باید پاک شود تا بتواند هنگام رخداد وقفه با اولویت بالاتر، برابر با 1 شود. محتوای ثبات پردازنده ذخیره می‌شوند زیرا ممکن است بوسیله برنامه‌ای که به آن وقفه داده شده است پس از بازگشت کنترل به آن موردنیاز واقع شود. سپس فعال ساز وقفه IEN برابر با 1 شده و اجازه می‌دهد سایر وقفه‌ها (با اولویت بالاتر) رخ دهند و کامپیوتر تقاضاهای وقفه را سرویس می‌دهد.

درپایان هر روال سرویس دهی باید دستورالعمل‌هایی برای کنترل سخت افزار وقفه بشکل زیر موجود باشد.

۱- پاک کردن بیت فعال ساز وقفه IEN
۲- بازگرداندن محتوای ثبات‌های پردازنده
۳- پاک کردن بیت متعلق به منبعی که سرویس داده شده، در ثبات وقفه
۴- 1 کردن بیت های با اولویت پائینتر در ثبات پوشش
۵- بازگرداندن آدرس بازگشت در PC، و 1 کردن IEN

بیتی در ثبات وقفه که به منبع وقفه متعلق است باید 0 شود تا این منبع بتواند مجدداً وقفه را تقاضا کند. بیت‌هایی دارای اولویت پائین تر در ثبات پوشش (از جمله بیت مربوط به منبعی که به آن سرویس داده شد) 1 می‌شوند که بتوانند وقفه بدهند. بازگشت به برنامه متوقف شده با بازگرداندن آدرس برگشت به PC صورت می‌گیرد. توجه کنید که سخت افزار باید طوری طراحی شود که هیچ وقفه‌ای ضمن اجرای مراحل ۲ تا ۵ رخ ندهد؛ در غیراینصورت آدرس بازگشت ممکن است مفقود شده و اطلاعات در ثبات‌های پوشش و پردازنده ممکن است از دست برود. با این دلیل IEN ابتداً پاک شده و پس از انتقال آدرس بازگشت در ثبات PC دوباره 1 می‌شود.

عملیات آغازین و پایانی لیست شده فوق عملیات سربار[1] نامیده می‌شوند. این عملیات بخشی از برنامه اصلی سرویس نیستند ولی برای پردازش وقفه ضرورت دارند. همه علمیات سربار را می‌توان با نرم افزار پیاده‌سازی کرد. این عمل با گنجاندن دستورالعمل‌های مناسب در ابتدا و انتهای هر زیرروال انجام می‌شود. برخی از اعمال سربار بوسیله سخت افزار بطور اتوماتیک انجام می‌گردد. محتوای ثبات‌های پردازنده می‌تواند قبل از انشعاب به روال سرویس بداخل پشته پوش داده شود. سایر عملیات آغازین و پایانی را نیز می‌توان به عهده سخت افزار گذاشت. به این ترتیب می‌توان زمان بین دریافت یک وقفه و اجرای دستورالعمل‌های لازم برای سرویس دادن به منبع وقفه را کاهش داد.

1- Overhead or Housekeeping Chores

www.m-molaei.mihanblog.com

۶-۱۱ دستیابی مستقیم به حافظه (DMA)[1]

انتقال داده بین یک وسیله ذخیره سازی سریع مانند دیسک مغناطیسی و حافظه اغلب بوسیله سرعت CPU محدود می‌شود. حذف CPU از مسیر و ایجاد امکان کنترل مستقیم گذرگاه حافظه توسط وسیله جانبی سرعت انتقال را بهبود می‌بخشد. این تکنیک انتقال دستیابی مستقیم به حافظه (DMA) نام دارد. در حین انتقال بروش DMA، CPU بیکار است و کنترلی بر گذرگاه‌های حافظه ندارد. یک کنترل کننده DMA به منظور اداره مستقیم امر انتقال و بین وسیله I/O و حافظه، کنترل گذرگاه‌ها را بدست می‌گیرد.

CPU را می‌توان بطرق مختلف در حالت بیکاری قرارداد. یک روش معمول که بطور گسترده‌ای در ریزپردازنده‌ها از آن استفاده می‌شود غیرفعال کردن گذرگاه‌ها بوسیله سیگنال‌های کنترل خاصی است. در شکل ۱۶-۱۱ دوسیگنال کنترل در CPU که امکان انتقال DMA را فراهم می‌کنند نشان داده شده است. ورودی تقاضای گذرگاه[2] (BR) بوسیله کنترل کننده DMA برای تقاضای وقفه از CPU بکار می‌رود تا کنترل گذرگاه‌ها را رها نماید. وقتی این ورودی فعال است، CPU اجرای دستورالعمل جاری را پایان داده و گذرگاه آدرس، گذرگاه داده، و خطوط خواندن و نوشتن را در حالت امپدانس بالا قرار می‌دهد. حالت امپدانس بالا مانند مدار باز عمل می‌کند، یعنی خروج قطع شده و معنی منطقی نخواهد داشت (۴-۳ را ببینید). CPU خروجی واگذاری گذرگاه[3] (BG) را فعال می‌کند تا به DMA اطلاع دهد که گذرگاه‌ها در حالت امپدانس - بالا هستند. اکنون DMAای که تقاضای گذرگاه را داده است می‌تواند کنترل گذرگاه‌ها را برای هدایت انتقال‌های حافظه بدون دخالت پردازنده به دست بگیرد. وقتی که DMA انتقال را به انجام رساند، خط تقاضای گذرگاه را غیرفعال می‌کند. CPU خط واگذاری گذرگاه را غیرفعال می‌کند، کنترل گذرگاه را بعهده می‌گیرد، و آنرا به عملکرد عادی خود باز می‌گرداند.

وقتی که DMA کنترل سیستم گذرگاه رابعهده می‌گیرد، مستقیماً با حافظه ارتباط برقرار می‌کند. انتقال می‌تواند به چندین طریق انجام شود. در انتقال یکباره[4] DMA، یک رشته بلاک متشکل از یک تعداد کلمات حافظه در حالی که DMA بر گذرگاه حافظه حاکم است، بطور پیوسته بیکباره منتقل می‌گردد. این شیوه انتقال برای وسایل سریع مانند دیسک‌های مغناطیسی ضروری است. در این سیستم‌ها

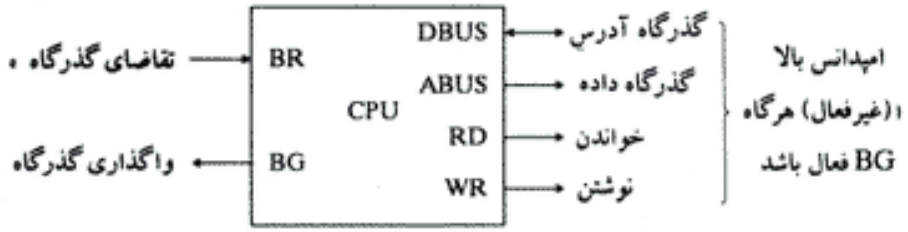

شکل ۱۶-۱۱ سیگنال‌های گذرگاه CPU برای انتقال DMA

1- Direct Memory Access 2- Bus Request 3- Bus Grant
4- Burst Transfer

www.m-molaei.mihanblog.com

نمی‌توان تاانتقال کامل بلاک داده‌ها، انتقال را متوقف یا کند کرد. تکنیک دیگری که سرقت سیکل[1] نامیده می‌شود به کنترل کننده DMA اجازه می‌دهد که هر بار یک کلمه داده را انتقال دهد و پس از آن کنترل گذرگاه‌ها را به CPU بازگرداند. CPU صرفاً عملکرد خود را به اندازه یک سیکل حافظه به تأخیر می‌اندازد تا عمل انتقال حافظه I/O بطور مستقیم صورت گرفته و یک سیکل حافظه را برباید.

کنترل کننده DMA

کنترل کننده DMA برای ارتباط با CPU و وسیله جانبی به مدارات معمول واسطه نیاز دارد. بعلاوه یک ثبات آدرس و یک ثبات شمارش کلمه[2] و یک مجموعه خطوط آدرس هم مورد نیاز است. ثبات آدرس و خطوط آدرس برای ارتباط مستقیم با حافظه بکار می‌روند. ثبات شمارش کلمه تعداد کلماتی را که باید منتقل شود مشخص می‌کند. انتقال داده‌ها می‌تواند مستقیماً تحت کنترل DMA بین وسیله جانبی و حافظه صورت گیرد.

شکل ۱۷-۱۱ بلاک دیاگرام یک نمونه کنترل کننده DMA را نشان می‌دهد. کنترل کننده با CPU از طریق گذرگاه داده و خطوط کنترلی ارتباط برقرار می‌کند. ثبات‌های DMA بوسیله CPU از مسیر گذرگاه آدرس وبا فعال کردن ورودی‌های DS (انتخاب DMA)[3] و RS (انتخاب ثبات)[4] انتخاب می‌شوند. ورودی‌های RD (خواندن) و WR (نوشتن) دوجهته هستند. وقتی که BG (واگذاری گذرگاه) صفرباشد،

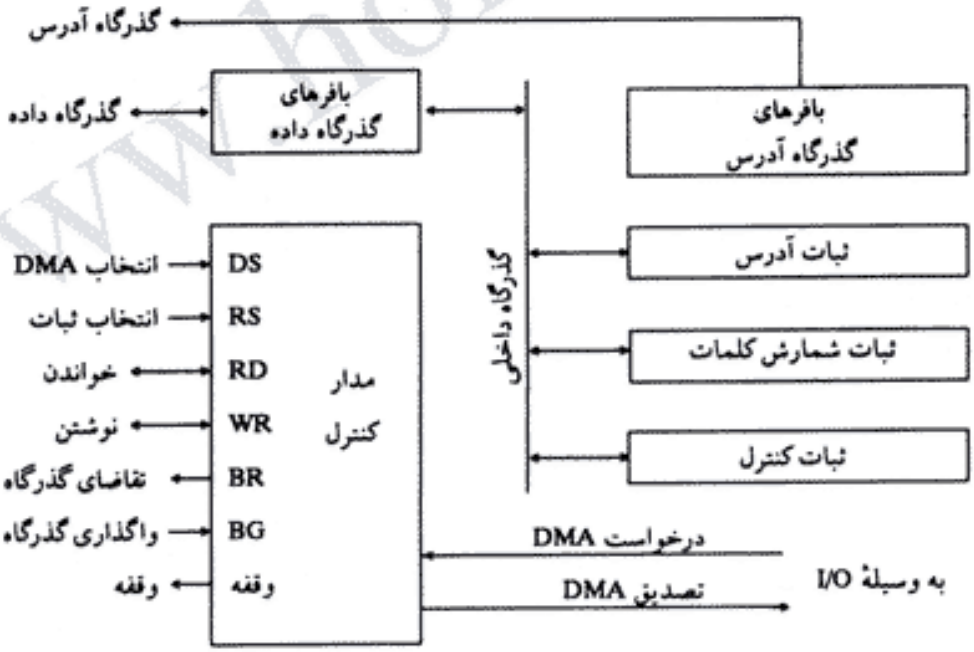

شکل ۱۷-۱۱ بلاک دیاگرام کنترل کننده DMA

1- Cycle stealing 2- Word Count Register 3- DMA Select
4- Register select

www.m-molaei.mihanblog.com

CPU می‌تواند از طریق گذرگاه داده برای خواندن یا نوشتن در ثبات‌های DMA، با مشخص کردن آدرس و فعال کردن کنترل‌های RD و WR، مستقیماً با آنها ارتباط برقرار کند. DMA با وسایل خارجی از طریق خطوط تقاضا و تصدیق و استفاده از رویه از قبل تعین شده دست دهی ارتباط برقرار می‌کند.

کنترل‌کننده DMA سه ثبات دارد: ثبات آدرس، ثبات شمارش کلمه و ثبات کنترل. ثبات آدرس حاوی یک آدرس برای مشخص کردن مکان موردنظر در حافظه است. بیت‌های آدرس از طریق بافرها به گذرگاه آدرس وارد می‌شوند. ثبات آدرس پس از انتقال هر کلمه به حافظه یک واحد اضافه می‌شود. ثبات شمارش کلمه تعداد کلماتی که باید منتقل شوند را نگه می‌دارد. این ثبات پس از هر بار انتقال یک واحد کسر می‌شود. ثبات شمارش کلمه تعداد کلمات انتقالی را نگه می‌دارد. ثبات پس از هر انتقال یک واحد کم شده و در آغاز هم برای صفر بودن وارسی می‌شود. ثبات کنترل شیوه انتقال را معین می‌کند. تمام ثبات‌ها در DMA از دید CPU مانند ثبات‌های I/O هستند. بنابراین CPU از ثبات DMA تحت کنترل برنامه و از طریق گذرگاه، داده را خوانده و یا در آن می‌نویسد.

ابتدا DMA بوسیله CPU مقداردهی اولیه می‌شود. پس از آن، DMA شروع به کار کرده و انتقال داده بین حافظه و واحد جانبی را تا انتقال کامل بلاک انجام می‌دهد. روند مقداردهی اولیه اساساً برنامه‌ای است متشکل از دستورالعمل‌های I/O که شامل آدرس انتخاب ثبات‌های خاص DMA است. CPU با ارسال اطلاعات زیر از طریق گذرگاه داده DMA را مقداردهی اولیه می‌کند.

۱- آدرس شروع بلاکی از حافظه که داده‌ها در آن قرار دارد (برای خواندن) و یا داده‌ها باید در آن ذخیره شود (برای نوشتن)

۲- شمارش کلمات، یعنی تعداد کلمات بلاک حافظه

۳- کلمه کنترل برای مشخص کردن اطلاعات مربوط به شیوه انتقال مانند خواندن یا نوشتن

۴- کلمه کنترلی برای شروع انتقال DMA

آدرس شروع در ثبات آدرس ذخیره می‌شود. تعداد کلمه در ثبات شمارش و کلمه اطلاعات کنترلی در ثبات کنترل ذخیره می‌گردد. وقتی که DMA مقدار دهی اولیه شد، CPU از ارتباط با DMA دست می‌کشد مگر اینکه سیگنال وقفه‌ای دریافت کند و یا بخواهد تعداد کلمات انتقال یافته را وارسی نماید.

انتقال DMA

موقعیت کنترل کننده DMA در میان سایر قسمت‌های کامپیوتر در شکل ۱۸-۱۱ نشان داده شده است. CPU با DMA از طریق گذرگاه‌های آدرس و داده، مانند سایر واسطه‌ها، ارتباط برقرار می‌کند. DMA آدرس خاص خود را دارد، که خطوط DS و RS را فعال می‌کند. CPU مقداردهی اولیه به DMA را از طریق گذرگاه داده انجام می‌دهد. وقتی که DMA فرمان شروع کنترل را دریافت می‌کند، انتقال وسیله جانبی و حافظه آغاز می‌شود.

www.m-molaei.mihanblog.com

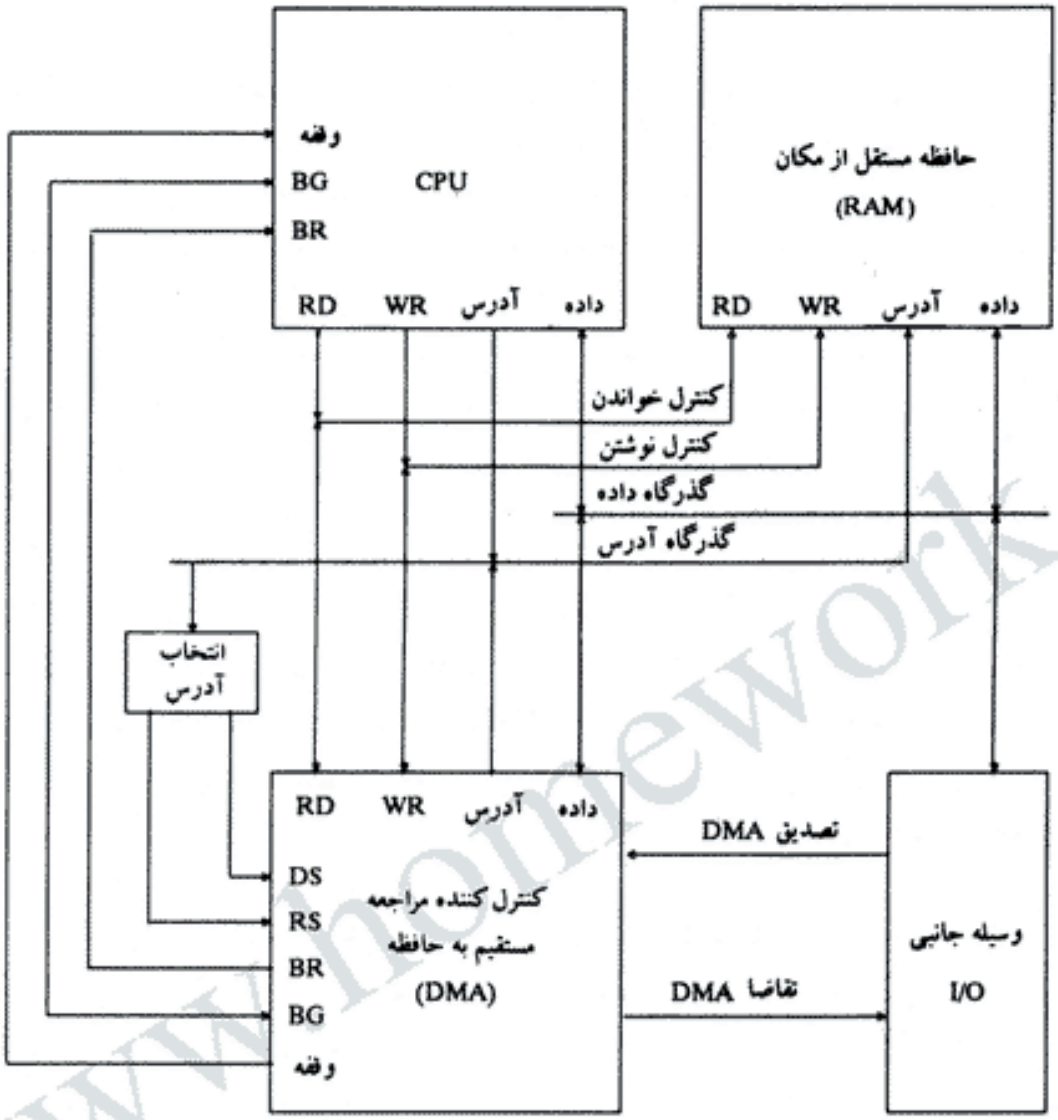

شکل ۱۸-۱۱ انتقال DMA در یک سیستم کامپیوتری

وقتی که وسیله جانبی درخواست DMA را ارسال می‌کند، کنترل کننده DMA خط BR را فعال می‌نماید، و به این طریق به CPU اطلاع می‌دهد که گذرگاه‌ها را رها کند. CPU با فعال کردن خط BG به DMA اطلاع می‌دهد که گذرگاه‌های آن غیر فعالند. سپس DMA مقدار فعلی ثبات آدرس خود را روی گذرگاه آدرس قرار داده، سیگنال RD یا WR را فعال می‌کند، و سیگنال تصدیق DMA را به وسیله جانبی می‌فرستد. توجه کنید که خطوط RD و WR در کنترل کننده DMA دوجهته هستند. جهت انتقال بستگی به وضعیت خط BG دارد. وقتی که BG=0 باشد، خطوط RD و WR برای DMA ورودی بوده و این امکان را برای CPU فراهم می‌کنند که با ثبات‌های DMA ارتباط برقرار کند. وقتی که BG=1 است، RD و WR خطوط خروجی از کنترل کننده DMA به RAM بوده و عمل خواندن یا نوشتن را مشخص می‌کنند.

www.m-molaei.mihanblog.com

وقتی که وسیله جانبی یک سیگنال تصدیق را از DMA دریافت کند، کلمه‌ای رادر گذرگاه داده قرار می‌دهد (برای نوشتن) یا کلمه را از گذرگاه داده دریافت می‌کند (برای خواندن). بنابراین DMA عمل خواندن یا نوشتن راکنترل می‌کند و آدرس حافظه را فراهم می‌کند. واحد جانبی سپس با حافظه از طریق گذرگاه داده برای انتقال مستقیم بین دو واحد ارتباط برقرار می‌نماید و این مدت CPU موقتاً غیرفعال است.

برای هر کلمه‌ای که انتقال یابد، DMA ثبات آدرس را افزایش داده و ثبات شمارش کلمه را کاهش می‌دهد. اگر شمارش کلمه به صفر نرسد، DMA خط تقاضای[1] واصله از وسیله جانبی را چک می‌کند. برای یک وسیله سریع، خط به محض خاتمه انتقال قبلی فعال خواهد شد. سپس دومین انتقال آغاز می‌شود، و روند تا انتقال کامل بلاک ادامه می‌یابد. اگر سرعت وسیله جانبی کندتر باشد، خط تقاضای DMA ممکن است قدری دیرتر برسد. در این صورت DMA خط تقاضای گذرگاه را غیرفعال می‌کند تا CPU بتواند به اجرای برنامه خود ادامه دهد. وقتی که دستگاه جانبی تقاضای انتقال کرد، DMA مجدداً گذرگاه‌ها را تقاضا می‌نماید.

اگر ثبات شمارش به صفر برسد، DMA از ارسال بیشتر انتقال خودداری می‌نماید و تقاضای گذرگاه خود را حذف می‌کند. همچنین CPU را از اتمام کار بوسیله وقفه مطلع می‌سازد. وقتی که CPU به وقفه پاسخ دهد، محتوای ثبات شمارش کلمه را می‌خواند. مقدار صفر در این ثبات بمعنی انتقال موفقیت آمیز کلیه کلمات است. CPU در هر لحظه قادر به خواندن این ثبات می‌باشد و بدینوسیله کلماتی را که قبلاً منتقل شده‌اند وارسی می‌کند.

یک کنترل کننده DMA ممکن است بیش از یک کانال داشته باشد. در این حال، هر کانال دارای جفت سیگنال‌های کنترل تقاضا و تصدیق می‌باشد که بطور جداگانه به وسایل جانبی متصل است. هر کانال، همچنین دارای ثبات آدرس و ثبات شمارش کلمه خود در کنترل کننده DMA است. میان کانال‌ها می‌توان اولویتی هم برپاکرد بطوری که کانال با اولویت بالاتر قبل از کانال‌های با اولویت پائین‌تر سرویس داده شود.

انتقال DMA در بسیاری از کاربردها بسیار مفید است. این روش در انتقال سریع اطلاعات بین دیسک‌های مغناطیسی و حافظه بکار می‌رود. همچنین برای بهنگام کردن صفحه نمایش در پایانه محاوره‌ای نیز مفید است. معمولاً، تصویری از نمایش صفحه پایانه[2] در حافظه نگهداری می‌شود که قابل بهنگام شدن تحت کنترل برنامه است. محتوای حافظه می‌تواند بطور دوره‌ای با استفاده از انتقال DMA به صفحه ارسال شود.

۷-۱۱ پردازنده ورودی و خروجی IOP[3]

بعوض ارتباط هر مدار واسطه با CPU، یک کامپیوتر می‌تواند یک یا چند پردازنده خارجی داشته باشد که به هر یک از آنها کاری که مستقیماً ارتباط با وسایل I/O را فراهم می‌سازد تخصیص داد. یک

1- Request Line 2- Terminal 3- Input - Output Processor

www.m-molaei.mihanblog.com

پردازنده ورودی - خروجی (IOP) ممکن است بعنوان پردازنده‌ای با مراجعه مستقیم به حافظه طبقه‌بندی شود که با وسیله‌های I/O تبادل اطلاعات می‌کند. دراین پیکربندی، سیستم کامپیوتر می‌تواند به یک واحد حافظه و تعدادی پردازنده از CPU و یک یا چند IOP تقسیم شود. هر IOP از یک کار ورودی یا خروجی مراقبت می‌کند، و CPU را از علمیات سربار موجود در انتقال آزاد می‌سازد. یک پردازنده که با پایانه‌های دوردست از طریق تلفن و سایر وسایل مخابراتی بصورت سری تبادل اطلاعات می‌کند، پردازنده تبادل داده[1] (DCP) نامیده می‌شود.

IOP مشابه CPU است جز اینکه برای انجام جزئیات پردازش I/O طراحی شده است. برخلاف کنترل‌کننده DMA که باید کلاً بوسیله CPU تنظیم شود، IOP می‌تواند دستورالعمل‌های خود را برداشت و اجرا کند. دستورالعمل‌های IOP بخصوص برای انتقال IOP طراحی شده‌اند. بعلاوه IOP می‌تواند پردازش دیگری مانند محاسبات، منطق، انشعاب و ترجمه کد را نیز انجام دهد.

بلاک دیاگرام یک کامپیوتر با دو پردازنده در شکل ۱۹-۱۱ دیده می‌شود. واحد حافظه یک موقعیت مرکزی را اشغال کرده است و بصورت دستیابی مستقیم به حافظه می‌تواند با هر پردازنده ارتباط برقرار کند. CPU مسئول پردازش داده لازم در حل کارهای محاسباتی است. پردازنده IOP مسیری برای انتقال داده بین وسایل مختلف جانبی و واحد حافظه است. CPU معمولاً کار مقداردهی اولیه به برنامه I/O را برعهده دارد. از این پس IOP بطور مستقل از CPU کار کرده و انتقال داده را از وسیله خارجی به حافظه ادامه می‌دهد.

قالب‌های داده وسایل جانبی با قالب‌های داده حافظه و قالب داده CPU تفاوت دارد. IOP باید به کلمات داده دریافتی از منابع متعدد و مختلف ساختار بدهد. مثلاً، ممکن است لازم باشد تا چهار بایت از یک وسیله ورودی دریافت شده و قبل از انتقال به حافظه بصورت کلمه 32 بیتی درآید. در حالی که

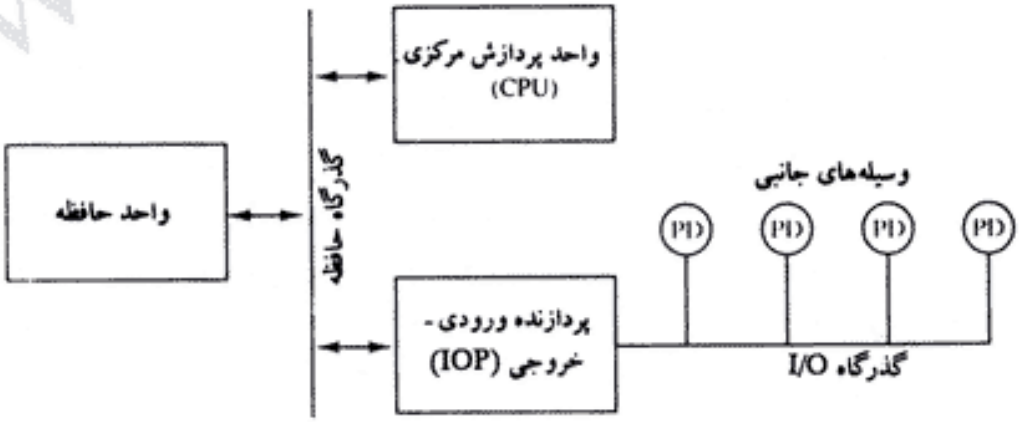

شکل ۱۹-۱۱ بلاک دیاگرام کامپیوتر با پردازنده I/O

1- Data Communication Prosessor

www.m-molaei.mihanblog.com

CPU برنامه خود را اجرا می‌کند داده‌ها در IOP با سرعت و ظرفیت بیت وسیله ورودی جمع می‌شوند. پس از اینکه داده‌ها در کلمه حافظه کنار هم قرار گرفتند[1]، مستقیماً از IOP با سرقت یک سیکل حافظه از CPU به حافظه منتقل می‌شوند. بطور مشابه یک کلمه حافظه انتقال یافته از حافظه به IOP از IOP به وسیله خروجی با سرعت و ظرفیت وسیله منتقل می‌گردد.

ارتباط بین IOP و وسایل متصله به آن مشابه روش کنترل برنامه در انتقال است. ارتباط با حافظه مشابه دستیابی مستقیم به حافظه است. روشی که بوسیله آن CPU و IOP با هم تبادل داده می‌کند بستگی به سطح پیچیدگی در سیستم دارد. در کامپیوترهای با مقیاس بزرگ (VLS)[2]، هر پردازنده از دیگری مستقل است و هر پردازشگر می‌تواند عملی را آغاز کند. در اکثر سیستم‌های کامپیوتری، CPU حاکم و IOP یک پردازنده تابع است. آغاز کلیه عملیات به CPU واگذار شده است، ولی دستورالعمل‌های I/O در IOP اجرا می‌شود. دستورالعمل‌های CPU امکان شروع انتقال I/O و نیز امکان تست وضعیت لازم برای تصمیم‌گیری بر انواع فعالیت‌های I/O را فراهم می‌کنند. IOP به نوبه خود با استفاده از وقفه توجه CPU را جلب می‌کند. همچنین به تقاضای CPU با قراردادن کلمه وضعیت در مکان از پیش تعیین شده که بعداً توسط برنامه CPU وارسی می‌شود پاسخ می‌دهد. وقتی که یک عمل I/O لازم شود، CPU به پردازنده IOP اطلاع می‌دهد که درچه مکانی برنامه I/O را بیابد وسپس جزئیات انتقال را به IOP واگذار می‌کند.

ارتباط CPU - IOP

تبادل اطلاعات بین CPU و IOP ممکن است بسته به کامپیوتر خاص مورد استفاده، به شکل‌های مختلفی صورت گیرد. در بسیاری از حالات حافظه نقش مرکز پیامی را بازی می‌کند که هر پردازنده اطلاعات را برای دیگری در آن قرار می‌دهد. برای درک بهتر کار یک IOP ، ما روشی را که بوسیله آن CPU و IOP تبادل اطلاعات می‌کنند با مثالی تشریح خواهیم کرد. این مثال که بسیار ساده است از جزئیات بسیاری از اعمال صرفنظر می‌کند تا ایده‌ای کلی از مفاهیم اساسی را فراهم نماید.

رشته اعمال می‌تواند توسط فلوچارت شکل ۲۰-۱۱ نشان داده شود. CPU دستورالعملی را برای تست مسیر IOP ارسال می‌نماید. IOP با درج یک کلمه وضعیت در حافظه که CPU آن را وارسی می‌نماید، به آن پاسخ می‌دهد. بیت‌های کلمه وضعیت شرایط IOP و وسیله I/O را مانند، بار پیش از حد، وسیله با انتقالی دیگر مشغول است، یا وسیله برای انتقال I/O آماده است، مشخص می‌کند. CPU به یک کلمه وضعیت واقع در حافظه مراجعه می‌کند تا ببیند در مرحله بعدی باید چه کاری را انجام دهد. اگر همه چیز مرتب باشد، CPU دستورالعمل را برای شروع انتقال I/O ارسال می‌کند. آدرس حافظه‌ای که بوسیله این دستور دریافت می‌شود به IOP اطلاع می‌دهد که کجا برنامه خود را بیابد.

اکنون CPU می‌تواند با برنامه دیگری کار خود را دنبال کند در حالیکه IOP با برنامه I/O مشغول است.

1- Assemble 2- Very - Large - Scale Comrputers

www.m-molaei.mihanblog.com

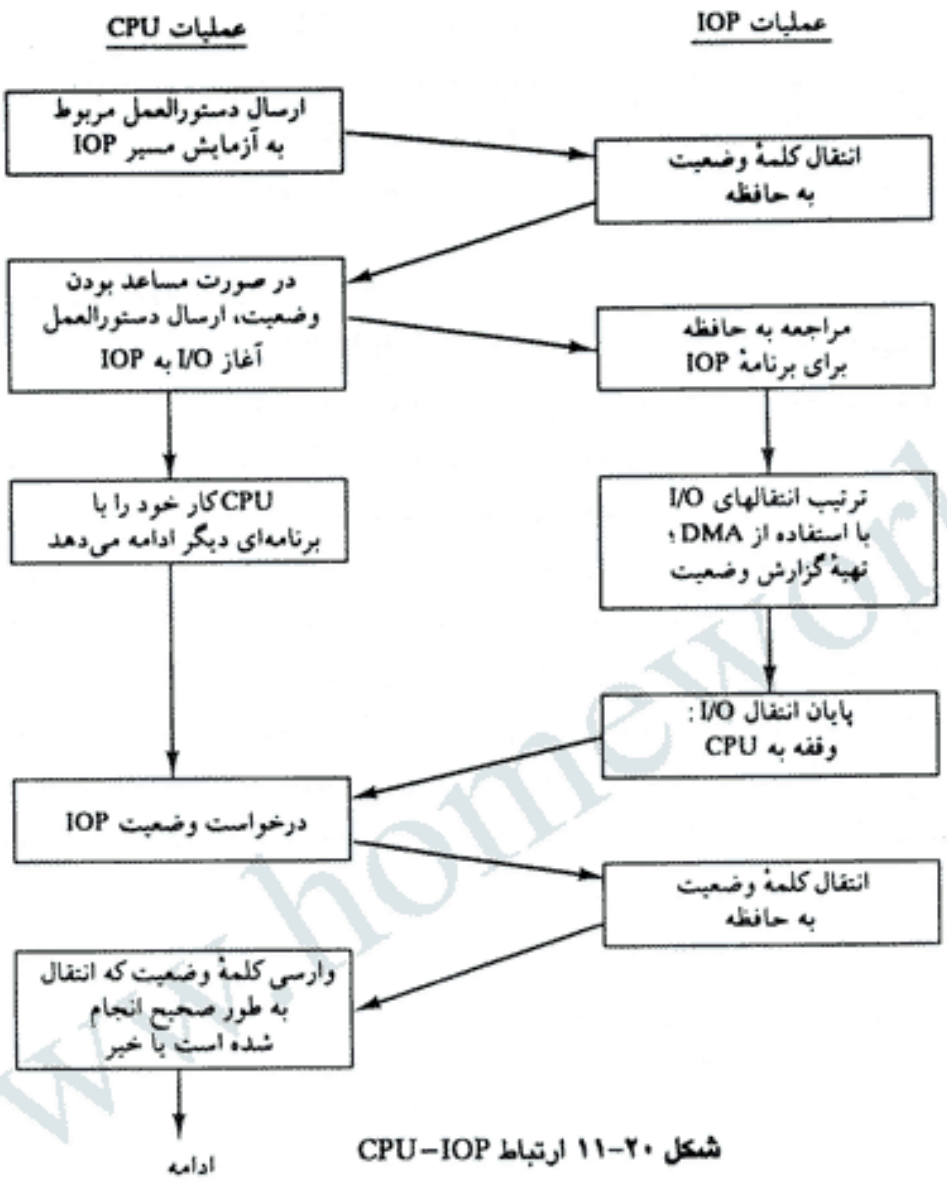

شکل ۲۰-۱۱ ارتباط CPU-IOP

هر دو برنامه توسط انتقال DMA به حافظه مراجعه می‌کنند. وقتی که IOP اجرای برنامه خود را پایان می‌دهد، یک تقاضای وقفه به CPU ارسال می‌کند. CPU با صدور یک دستورالعمل جهت خواندن گزارش وضعیت واصله از IOP به وقفه پاسخ می‌دهد. کلمه وضعیت مشخص می‌کند که انتقال تکمیل شده است و یا اینکه خطایی در حین انتقال اتفاق افتاده است. CPU با بررسی بیت‌های کلمه وضعیت تشخیص می‌دهد که عملیات I/O بطور موفقیت آمیز و بدون خطا پایان یافته است.

IOP از کلیه انتقال داده‌ها بین چند واحد I/O و حافظه مراقبت می‌کند در حالیکه CPU برنامه دیگری را پردازش می‌نماید. IOP و CPU، هر دو برای استفاده از حافظه به آن مراجعه می‌کنند، بنابراین تعداد وسایلی که می‌توانند همزمان کار کنند بوسیله زمان دستیابی به حافظه محدود می‌شود. البته

www.m-molaei.mihanblog.com

امکان اشباع حافظه توسط وسایل جانبی I/O ضعیف است، زیرا سرعت وسایل خیلی کمتر از CPU است. با این وجود، برخی واحدهای بسیار سریع، مانند دیسک‌های مغناطیسی، می‌توانند تعداد قابل ملاحظه‌ای از سیکل موجود حافظه استفاده کنند. در این حالت سرعت CPU ممکن است افت کند زیرا در اغلب اوقات مجبور خواهد بود منتظر انجام انتقال‌های حافظه توسط IOP بماند.

کانال I/O در IBM 370

پردازنده I/O در کامپیوتر IBM370، کانال[1] خوانده می‌شود. پیکربندی این کامپیوتر شامل تعدادی کانال است و هر کانال به یک یا چند وسیله I/O متصل است. سه نوع کانال وجود دارد: مولتی پلکسری، سلکتوری و بلاکی - مولتی پلکسری. کانال مولتی پلکسری را می‌توان به تعدادی وسایل با سرعت پائین یا متوسط وصل کرد و قادر است بطور همزمان با چند وسیله I/O کار کند. کانال سلکتور بصورتی طراحی شده که در هر زمان یک عمل I/O انجام دهد و معمولاً برای کنترل یک وسیله سریع بکار می‌رود. کانال بلاکی - مولتی پلکسری ترکیبی از ویژگی‌های هر دو کانال مولتی پلکسری و سلکتوری را داراست. این کانال با چندین وسیله سریع ارتباط برقرار می‌کند، ولی همه انتقال‌های I/O با همه بلاک داده صورت می‌گیرد، در صورتی که کانال مولتی پلکسر فقط هر لحظه یک بایت را منتقل می‌نماید.

CPU مستقیماً از طریق خطوط کنترل اختصاصی با کانال‌ها و از طریق نواحی رزرو شده ذخیره‌سازی در حافظه بطور غیرمستقیم تبادل اطلاعات می‌کند. شکل ۲۱-۱۱ قالب کلمات مربوط به عملکرد کانال را نشان می‌دهد.

آدرس وسیله	آدرس کانال	کد عمل

(الف) قالب دستورالعمل‌های I/O

شمارش	وضعیت	آدرس	کلید

(ب) قالب کلمه وضعیت کانال

شمارش	پرچم‌ها	آدرس داده	کد فرمان

(ج) قالب کلمه فرمان کانال

شکل ۲۱-۱۱ قالب‌های کلمات مربوط به I/O در IBM 370

1- Channel

www.m-molaei.mihanblog.com

قالب دستورالعمل I/O سه میدان دارد: کد عملیات، آدرس کانال، و آدرس وسیله. سیستم کامپیوتر ممکن است دارای تعدادی کانال باشد، که به هریک آدرسی اختصاص یافته است. بطور مشابه، هر کانال ممکن است به چند وسیله وصل شده باشد که به هر وسیله آدرسی اختصاص می‌یابد. کد عملیات یکی از هشت دستورالعمل I/O را مشخص می‌کند: شروع I/O ، شروع سریع I/O، آزمایش I/O ، پاک کردن I/O توقف I/O ، توقف وسیله، آزمایش کانال، و ذخیره شماره شناسایی کانال. کانالی که آدرس دهی شده به هریک از دستورالعمل‌های I/O پاسخ می‌دهد و آن را اجرا می‌کند. همچنین یکی از چهار کد وضعیتی ممکن را در یک ثبات پردازنده بنام PSW (کلمه وضعیت پردازنده) قرار می‌دهد. CPU می‌تواند با وارسی کد وضعیت موجود در PSW نتیجه عمل I/O را معین کند. معنای چهار کد وضعیتی برای هر دستورالعمل I/O متفاوت است. اما در حالت کلی مشخص می‌کنند که کانال مشغول است یاخیر، عملیاتی است یاخیر.

قالب کلمه وضعیت کانال در شکل ۲۱-۱۱ (ب) نشان داده شده است. این کلمه همیشه در مکان 64 حافظه ذخیره می‌شود. میدان کلید[1]، یک مکانیزم حفاظتی است که برای جلوگیری از مراجعه غیرمجاز از سوی یک کاربر به اطلاعات متعلق به کاربر دیگر یا سیستم عامل بکار می‌رود. میدان آدرس در کلمه وضعیت، آدرس آخرین کلمه استفاده شده بوسیله کانال را نشان می‌دهد. میدان شمارش، تعداد باقیمانده را پس از پایان انتقال نشان می‌دهد. اگر انتقال با موفقیت انجام شود میدان شمارش حاوی مقدار صفر خواهد بود. میدان وضعیت شرایط وسیله و کانال و هرگونه خطایی را که در حین انتقال رخ داده باشد نشان می‌دهد.

تفاوت بین دستورالعمل‌های شروع I/O و شروع سریع I/O این است که اجرای دومی به صرف زمان کمتری از سوی CPU نیاز دارد. وقتی که کانال یکی از این دو دستورالعمل را دریافت کند، به خانه حافظه 72 برای برداشت اولین کلمه فرمان کانال (CCW) مراجعه می‌کند. قالب کلمه فرمان کانال در شکل ۲۱-۱۱ (ج) نشان داده شده است. میدان آدرس داده اولین آدرس بافر حافظه را مشخص می‌کند و میدان شمارش تعداد بایت‌هایی که در انتقال شرکت دارند را معین می‌نماید. میدان فرمان مشخص کننده یک عمل I/O و بیت‌های پرچم اطلاعات اضافی دیگر را برای کانال فراهم می‌کنند. میدان فرمان متعلق به کد عملی است که یکی از شش نوع کار اصلی I/O زیر را مشخص می‌نماید.

۱- نوشتن - انتقال داده ازحافظه به وسیله I/O

۲- خواندن - انتقال داده از وسیله I/O به حافظه

۳- خواندن معکوس - خواندن نوار مغناطیسی بهنگام حرکت معکوس نوار

۴- کنترل - برای آغاز عملی که مستلزم انتقال داده نیست به کار می‌رود، مانند به عقب برگرداندن نوار، یا تغییر مکان مکانیزم دستیابی به دیسک[2]

۵- درک - به کانال اطلاع می‌دهد تا کلمه وضعیت کانال خود را به مکان 64 حافظه منتقل کند.

1- key 2- Channel Command word

www.m-molaei.mihanblog.com

۶- انتقال در کانال - در عوض دستورالعمل پرش بکار می‌رود. در اینجا میدان آدرس داده، آدرس کلمه فرمان بعدی را که کانال باید اجرا کند مشخص می‌نماید.

مثالی از برنامه کانال در جدول ۳-۱۱ نشان داده شده است. برنامه از سه کلمه فرمان تشکیل شده است. اولین کلمه موجب انتقال 60 بایت از حافظه با آدرس شروع 4000 به یک نوار مغناطیسی می‌گردد. دو کلمه فرمان بعدی عمل مشابهی را با بخش متفاوتی از حافظه و بایت شمارش انجام می‌دهند. شش پرچم در هر کلمه کنترل روابط دو جانبه‌ای را بین کلمات فرمان معین می‌کنند.
پرچم اول در اولین کلمه فرمان برابر 1 قرار داده می‌شود تا زنجیره‌ای شدن داده‌ها را مشخص کند. این امر منجر به ترکیب 60 بایت فرمان اول با 20 بایت فرمان بعدی آن و تشکیل یک رکورد 80 بایتی می‌شوند. این 80 بایت حتی اگر از دو بخش حافظه استفاده شده باشند بدون هر گونه جداسازی یا فاصله بر روی نوار نوشته می‌شوند. پرچم دوم در فرمان دوم 1 می‌گردد تا مشخص کننده زنجیره‌ای شدن فرمانها[1] باشد. این پرچم کانال را مطلع می‌سازد که کلمه فرمان بعدی از همان وسیله I/O، یعنی در اینجا نوار، استفاده خواهد شد. کانال به دستگاه نوار اطلاع می‌دهد که شروع به وارد کردن یک فاصله رکورد روی نوار کند و سپس به خواندن فرمان بعدی از حافظه بپردازد. سپس 40 بایت از سومین فرمان بصورت یک رکورد جداگانه بر روی نوارنوشته می‌شود. هر گاه همه پرچم‌ها صفر باشند، نشان دهنده پایان عملیات I/O برای وسیله خاص مورد نظر است.

نقشه‌ای از حافظه که همه اطلاعات مربوط به پردازش I/O را نشان می‌دهد در شکل ۲۲-۱۱ رسم شده است. عملیات وقتی آغاز می‌شود که برنامه CPU با یک دستورالعمل شروع I/O مواجه شود. سپس IOP به مکان 72 حافظه مراجعه کرده و کلمه آدرس کانال را از آنجا برمی‌دارد. این کلمه حاوی آدرس شروع برنامه کانال I/O است. سپس کانال کار خود را با اجرای برنامه مشخص شده با کلمات فرمان کانال ادامه می‌دهد. کانال در حین انتقال یک کلمه وضعیت را تشکیل و آن را در مکان 64 ذخیره می‌کند. به محض وقوع وقفه CPU می‌تواند برای کلمه وضعیت به مکان 64 حافظه مراجعه نماید.

جدول ۳-۱۱ مثالی از برنامه کانال برای IBM 370

شمارش	پرچم‌ها	آدرس	وقفه
60	100000	4000	نوشتن نوار
20	010000	6000	نوشتن نوار
40	000000	3000	نوشتن نوار

1- Command chaning

www.m-molaei.mihanblog.com

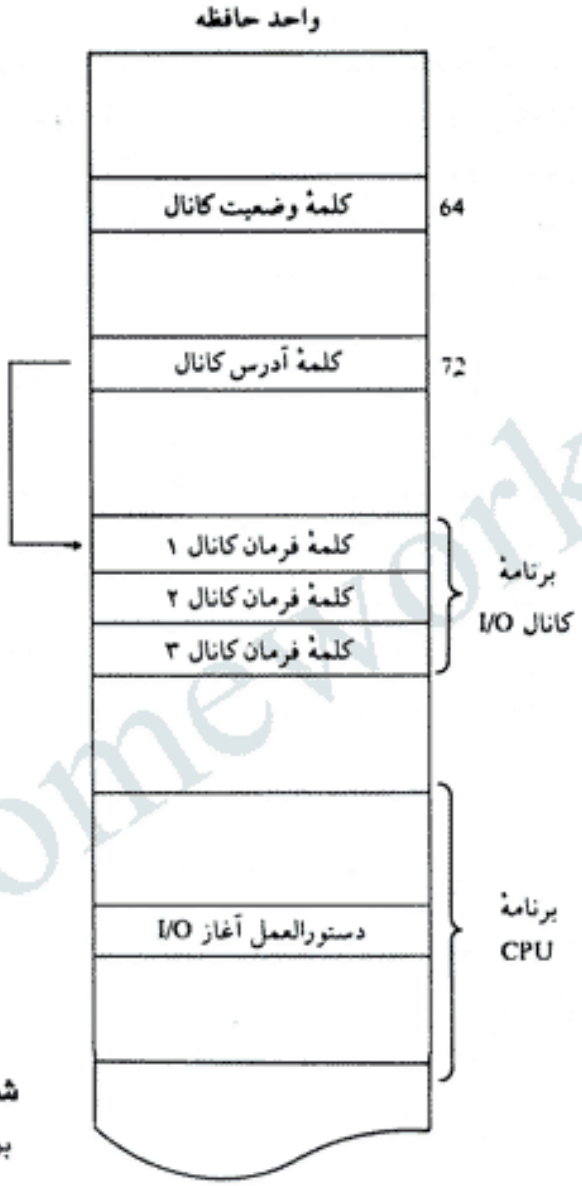

شکل ۲۲-۱۱ محل اطلاعات در حافظه برای عملیات I/O در IBM 370

IOP مدل Intel 8089

پردازنده I/O مدل 8089 در یک بسته مدار مجتمع 40 پایه‌ای قرار دارد. در داخل 8089 دو واحد مستقل به نام کانال وجود دارد. هر کانال مشخصات و ویژه‌گی‌های عمومی یک واحد پردازنده را همراه با امکان یک کنترل‌کننده با دستیابی مستقیم به حافظه[1] (DMAC) یکجا داراست. 8089 به صورتی طراحی شده است که در یک سیستم کامپیوتری، با ریزپردازنده Intel 8086 که نقش CPU را دارد، به عنوان IOP عمل کند. پردازنده 8086 با ایجاد یک پیام در حافظه که انجام کار موردنظر را معین می‌نماید، اقدام به یک عمل I/O می‌کند. پردازنده 8089 این پیام را از حافظه می‌خواند، عمل را انجام می‌دهد، و

1- Direct Memory Acces Controller

www.m-molaei.mihanblog.com

پس از اتمام کار به CPU اطلاع می‌دهد.

بر خلاف کانال IBM 370، که فقط دارای شش فرمان اصلی I/O است، پردازنده IOP 8089، پنجاه دستورالعمل اصلی دارد که می‌توانند روی بیت‌ها بطور جداگانه، روی بایت‌ها، یا روی کلمات 16 بیتی عمل کنند. IOP می‌تواند برنامه‌ها را مشابه با یک CPU اجرا نماید، جز اینکه مجموعه دستورالعمل‌ها خصوصاً برای انجام یک عمل ورود و خروج کارا انتخاب شده‌اند. این مجموعه دستورالعمل‌ها شامل دستورات عمومی انتقال داده، عملیات پایه حسابی و منطقی، اعمال انشعاب شرطی و غیرشرطی، و قابلیت فراخوانی و بازگشت از زیرروال است. این مجموعه، دستورالعمل‌های خاصی هم برای مقدار دهی اولیه برای انتقال DMA و صدور تقاضای وقفه برای CPU دارد. همچنین برای انتقال داده بین هر دو وسیله متصل به گذرگاه سیستم، مانند I/O به حافظه، حافظه به حافظه، یا I/O به I/O کارآیی خوبی دارد.

یک سیستم ریزکامپیوتری که از جفت مدار مجتمع 8086/8089 استفاده می‌کند در شکل ۲۳-۱۱ نشان داده شده است. 8086 مثل یک CPU و 8089 مانند یک IOP عمل می‌کنند.هر دو واحد از طریق سیستم گذرگاهی که بوسیله اینتل گذرگاه چندگانه[1] نامیده می‌شود، از حافظه مشترکی استفاده می‌کنند. IOP با استفاده از یک گذرگاه محلی با واحدهای واسطه که به وسایل I/O متصلند تبادل اطلاعات می‌کنند. CPU با فعال کردن خط توجه کانال[2] ارتباط برقرار می‌کند خط انتخاب که بوسیله CPU بکار

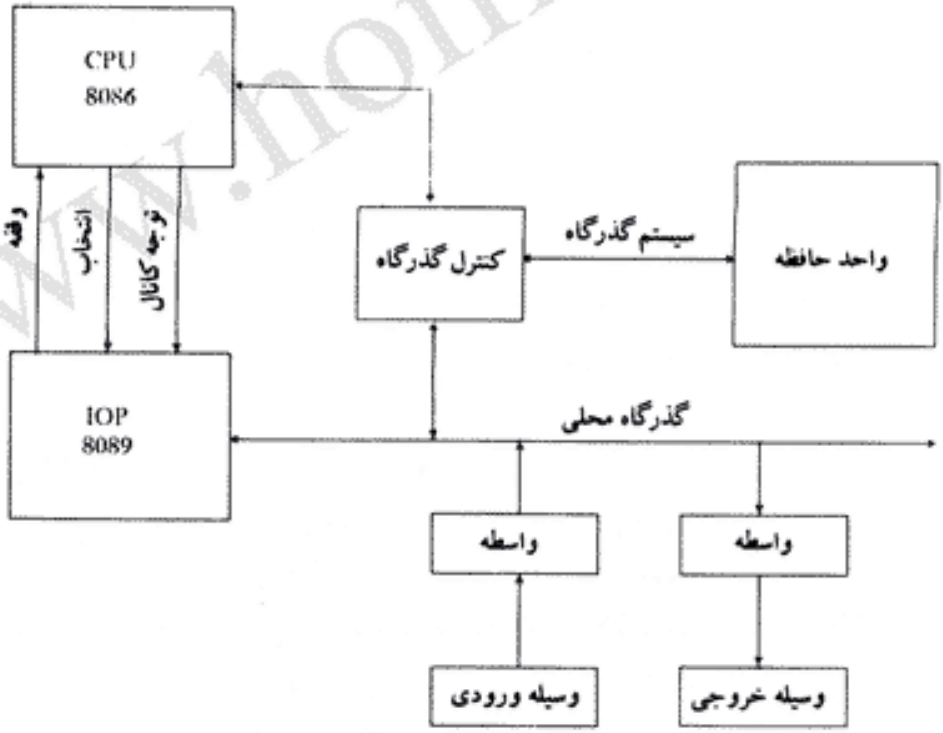

شکل ۲۳-۱۱ بلاک دیاگرام سیستم ریزکامپیوتر 8086/8089 اینتل

1- Multibus 2- Channel Attention

www.m-molaei.mihanblog.com

می‌رود برای انتخاب یکی از دو کانال در 8089 بکار می‌رود. IOP توجه CPU را با ارسال یک تقاضای وقفه جلب می‌کند.

CPU و IOP، با نوشتن پیام برای یکدیگر در سیستم حافظه، باهم ارتباط برقرار می‌کنند. CPU مکان پیام را آماده کرده و با فعال کردن خط توجه کانال IOP را آگاه می‌سازد. IOP پیام را خوانده، عملیات I/O درخواستی را انجام می‌دهد، وبرنامه کانال مناسب را اجرا می‌نماید. وقتی که کانال برنامه خود را بپایان رساند، یک تقاضا وقفه برای CPU ارسال می‌دارد.

این روش ارتباط، متشکل از برنامه‌های تقسیم شده‌ای است که بلاک[1] نامیده شده و طبق شکل ۲۴-۱۱ در حافظه ذخیره می‌شوند. هر بلاک حاوی اطلاعات کنترل و پارامترها و آدرس اشاره‌گر به بلاک بعدی است. آدرس بلاک کنترل در آغاز به هر کانال IOP داده می‌شود. پرچم اشغال بودن مشخص می‌کند که آیا IOP مشغول است یا آماده انجام یک عمل I/O جدید می‌باشد. CCW (کلمه فرمان کانال)[2] توسط CPU برای مشخص کردن نوع عملی که IOP باید انجام دهد معین می‌شود. CCW در 8089 مفهوم مشابهی با کلمه فرمان در کانال IBM ندارد. در اینجا CCW بیشتر شبیه یک دستورالعمل I/O است که یک عمل را برای IOP، مشخص می‌کند، بلاک پارامتر حاوی داده‌های متغیری است که برنامه IOP برای اجرای کار خود از آن استفاده می‌کند و بلاک کار[3] (تکلیف) حاوی برنامه واقعی است که باید در IOP اجرا شود.

CPU و IOP از طریق کنترل بلاک‌های پارامترها با یکدیگر کار می‌کنند. CPU پس از تست پرچم اشغال و اطمینان از در اختیار بودن IOP، استفاده از حافظه مشترک رابدست می‌گیرد. سپس اطلاعات لازم را دربلاک پارامترها پرمی‌کند و یک فرمان "شروع عمل" در CCW می‌نویسد. پس از برپایی بلاک تبادل اطلاعات[4]، CPU سیگنال "توجه کانال" را فعال می‌کند تا IOP را برای آغاز عمل I/O مطلع سازد. سپس CPU با برنامه دیگری بکار ادامه می‌دهد. IOP با قراردادن آدرس بلاک کنترل در شمارنده

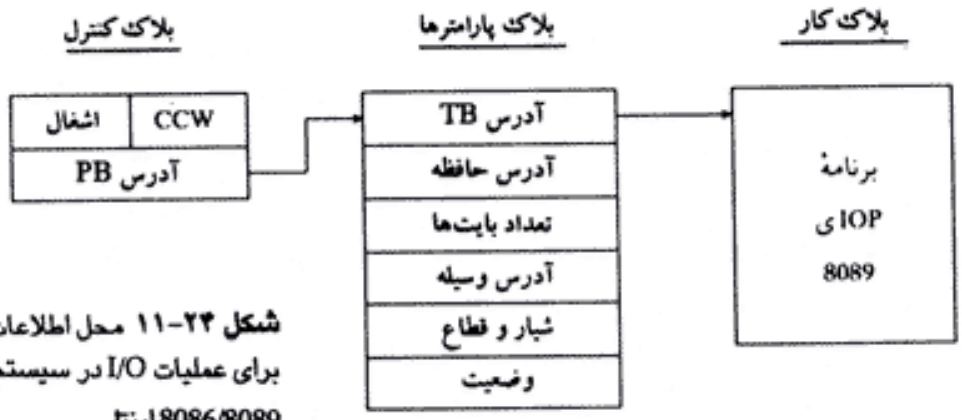

شکل ۲۴-۱۱ محل اطلاعات در حافظه برای عملیات I/O در سیستم کامپیوتری 8086/8089 اینتل

1- Block
2- Channel Command Word
3- Task Block
4- Communication Block

www.m-molaei.mihanblog.com

برنامه‌اش، به سیگنال توجه کانال پاسخ می‌دهد. IOP به بلاک کنترل مراجعه کرده و پرچم اشغال را 1 می‌کند. پس از آن، عمل موجود در CCW را وارسی می‌نماید. سپس آدرس PB (بلاک پارامتر) و آدرس TB (بلاک تکلیف)[1] را به ثبات داخلی IOP منتقل می‌سازد. IOP با استفاده از اطلاعات موجود در بلاک پارامتر شروع به اجرای برنامه در بلاک تکلیف می‌کند. وارده‌های موجود در بلاک پارامترها به وسیله I/O بستگی دارد. پارامترهای لیست شده در شکل ۲۴-۱۱ برای انتقال داده به دیسک مغناطیسی و یا از آن، مناسبند. آدرس حافظه، آدرس شروع یک بافر حافظه است. شمارش بایت تعداد بایت‌های انتقال یافته را معین می‌نماید. آدرس وسیله، وسیله I/O خاصی که قرار است بکار گرفته شود را مشخص می‌کند. شماره‌های شیار[2] و قطاع داده را روی دیسک قرار می‌دهد. وقتی که عمل I/O پایان یابد، IOP بیت‌های وضعیت خود را در مکان کلمه وضعیت بلاک پارامتر قرار می‌دهد و به CPU سیگنال وقفه می‌فرستند. CPU به کلمه وضعیت رجوع کرده و انتقال موفقیت آمیز را وارسی می‌نماید.

۸-۱۱ تبادل اطلاعات سری

یک پردازنده تبادل داده‌ها یک پردازنده I/O است که داده را از پایانه‌های متعدد دور از هم که از طریق خطوط تلفن و دیگر خطوط ارتباطی به یکدیگر متصلند توزیع و یا جمع آوری می‌کند. این پردازنده نوعی پردازنده خاص I/O است که برای ارتباط مستقیم با شبکه‌های ارتباطی طراحی شده است. یک شبکه ارتباطی ممکن است از هر نوع وسیله متنوعی مانند چاپگر، وسایل نمایش محاوره‌ای، سنسورهای دیجیتال یا یک مرکز کامپیوتر دوردست متشکل باشد. با استفاده از یک پردازنده انتقال داده[3]، کامپیوتر می‌تواند بطور متناوب به بخشی از هر تقاضای شبکه سرویس بدهد و بنابراین رفتار ظاهری آن بصورتی باشد که به کاربران متعدد بطور همزمان سرویس می‌دهد. بااین ترتیب کامپیوتر قادر خواهد بود تا بطور موثری در محیط‌های تقسیم زمانی[4] بکار رود.

مهمترین اختلاف بین یک پردازنده I/O و یک پردازنده انتقال داده، نحوه ارتباط پردازنده با وسیله I/O است. یک پردازنده I/O از طریق یک گذرگاه مشترک I/O که از چندین خط داده و کنترل تشکیل شده است با وسایل I/O ارتباط برقرار می‌کند. تمام وسایل جانبی از گذرگاه بطور مشترک استفاده می‌کنند و از آن برای انتقال اطلاعات به و یا از پردازنده I/O استفاده می‌کنند. یک پردازنده ارتباطی (انتقال داده) از طریق یک جفت سیم باهر پایانه ارتباط برقرار می‌نماید. هر دو نوع اطلاعات داده و کنترل به فرم سری در آمده که این موجب سرعت انتقال بسیار کندتری می‌شود. وظیفه پردازنده انتقال داده، ارسال و جمع آوری اطلاعات دیجیتال به و یا از هر پایانه، تعیین اینکه اطلاعات از نوع داده است یا کنترلی و پاسخ به تمام تقاضاها طبق رویه‌های از پیش تعیین شده است. مسلماً پردازنده باید با CPU و حافظه هم بطور مشابه به هر پردازنده I/O ارتباط برقرار کند.

1- Task Block 2- Track

3- Data Communication Processor 4- Time - sharing

www.m-molaei.mihanblog.com

روش اتصال پایانه‌های دوردست به پردازنده انتقال داده از طریق خطوط تلفن یا سایر وسایل ارتباط خصوصی یا عمومی است. چون خطوط تلفن اصولاً برای تبادل صوت طراحی شده و کامپیوترها با سیگنال‌های دیجیتال با هم تبادل اطلاعات می‌کنند، نوعی تبدیل باید صورت گیرد. مبدّل‌ها، دستگاه داده[1]، کوپل‌کننده صوتی[2] و یا مودم[3] (مخفف مودولاتور و دمودولاتور) خوانده می‌شوند. مودم سیگنال دیجیتال را به علائم صوتی برای ارسال برروی خط تلفن تبدیل می‌کند. روش‌های مدولاسیون مورد استفاده و نیز درجه کیفیت رسانه‌های ارتباطی و سرعتهای انتقال در بین آنها متفاوت است. بسته به روش ارسال پایانه دوردست، خط ارتباطی ممکن است به یک واسطه همزمان یا غیرهمزمان متصل باشد. واسطه غیرهمزمان، داده‌های سری را با بیت‌های شروع و توقف در هر کاراکتر مطابق شکل ۷-۱۱ دریافت می‌کند. این نوع واسطه مشابه واحد واسطه ارتباطی غیرهمزمان در شکل ۸-۱۱ است.

انتقال همزمان (همگام) بیت شروع و توقف[4] را برای کادربندی کاراکترها استفاده نمی‌کند، و بنابراین از ارتباط جهت تبادل داده‌ها بصورت کاراکتری استفاده می‌شود. وسایلی که سرعت بالا دارند از انتقال همزمان برای رسیدن به این کارآیی استفاده می‌کنند. مودم‌هایی که در انتقال همزمان بکار می‌روند، دارای ساعت درونی بوده و این ساعت‌ها با فرکانس انتقال در خط ارتباط تنظیم می‌شوند. برای عملکرد صحیح مودم، لازم است ساعت در فرستنده و گیرنده در تمام مدت همگام باشند. با این وجود خط ارتباطی فقط حاوی بیت‌های داده است که از آنها اطلاعات ساعت باید استخراج شود. همگامی فرکانس توسط مودم گیرنده از گذارهای سیگنال که در داده‌های دریافتی رخ می‌دهد حاصل می‌گردد. هر شیفت فرکانسی که ممکن است بین ساعت‌های گیرنده و فرستنده رخ دهد بطور مداوم با نگهداشتن ساعت فرستنده در فرکانس رشته بیت‌های رسیده تنظیم می‌شود. مودم داده دریافتی را همراه با ساعت فرستنده به واحد واسطه می‌فرستد. واسطه یا پایانه در سمت فرستنده هم از اطلاعات ساعت مودم خود استفاده می‌کند. به این ترتیب در فرستنده و گیرنده سرعت بیت یکسانی برقرار می‌شود.

برخلاف ارسال غیرهمگام که در آن هر کاراکتر را می‌توان جداگانه همراه با بیت‌های شروع و توقف آنها ارسال کرد، انتقال همگام برای حفظ همگامی باید پیام پیوسته‌ای را ارسال نماید. پیام شامل گروهی از بیت‌های ارسال شده سری مانند یک بلاک از داده است. کل بلاک همراه با کاراکترهای کنترلی خاص در ابتدا و انتهای بلاک ارسال می‌شود. کاراکترهای کنترل در ابتدای بلاک اطلاعات لازم را برای تفکیک بیت‌های دریافتی به صورت کاراکترهای مستقل فراهم می‌کنند.

یکی از وظایف پردازنده انتقال داده وارسی خطاهای ارسال است. یک نوع خطا را با وارسی بیت توازن در هر کاراکتر رسیده می‌توان تشخیص داد. روش دیگر که در پایانه‌های غیرهمگام با اپراتوری انسانی بکار می‌رود انعکاس کاراکتر است. کاراکتری که از صفحه کلید به کامپیوتر ارسال می‌شود بوسیله پردازنده تشخیص داده شده و سپس به پایانه چاپگر منعکس می‌شود. اگر کاراکتر چاپ شده همان

1- Data set 2- Acoustion Coupler 3- Modem
4- Start–Stop

www.m-molaei.mihanblog.com

کاراکتری که از فشار کلید حاصل شده است نباشد، اپراتور درمی‌یابد که در حین ارسال خطایی رخ داده است.

در ارسال همگام، که در آن کل بلاک کاراکترها ارسال می‌شود، هر کاراکتر دارای یک بیت توازن برای وراسی توسط گیرنده است. پس از ارسال تمام بلاک، فرستنده یک کاراکتر اضافی که توازن را در طول پیام تشکیل می‌دهد ارسال می‌دارد. این کاراکتر وارسی تجمعی طولی [1] (LRC) نامیده شده و در واقع تجمع OR انحصاری تمام کاراکترهای ارسال شده است. ایستگاه گیرنده LRC را ضمن دریافت کاراکترها محاسبه می‌کند و آنرا با LRC ارسال شده مقایسه می‌نماید. برای پیام‌های بدون خطا، LRC محاسبه شده و دریافت شده با هم مساویند. اگر گیرنده در بلاک ارسال شده خطایی را بیابد، به فرستنده اطلاع می‌دهد تا یکبار دیگر همان اطلاعات را ارسال کند. روش بکار رفته دیگر برای وارسی خطاها در ارسال اطلاعات، وارسی تجمعی چرخشی [2] (CRC) است. این یک کد چند جمله‌ای حاصل از بیت‌های پیام است که با پاس دادن آنها از یک ثبات شیفت حاوی تعدادی گیت‌های OR انحصاری به فرستنده پسخورد (برگشت [3]) حاصل می‌شود. این نوع کد برای آشکار سازی خطاهای پیاپی در کانال ارتباطی مناسب است.

انتقال داده بین دو نقطه می‌تواند به سه طریق انجام شود. یک طرفه [4] نیمه دو طرفه و تمام دوطرفه. یک خط یک طرفه اطلاعات را فقط در یک جهت حمل می‌کند. این روش بندرت در خطوط ارتباطی بکار می‌رود زیرا گیرنده نمی‌تواند در صورت بروز خطا با فرستنده ارتباط برقرار کند. مثال‌هایی از این نوع ارتباط پیام‌های رادیوی و تلویزیونی است.

سیستم ارسال نیمه دوطرفه سیستمی است که قادر است اطلاعات را در هر دو جهت ارسال کند ولی در هر لحظه اطلاعات فقط در یک جهت منتقل می‌گردد. برای این روش یک جفت سیم لازم است. یک نوع متداول از این روش، استفاده از یک مودم بعنوان فرستنده و مودم دیگر بعنوان گیرنده است. وقتی که ارسال پیام در یک جهت پایان یابد، نقش مودم‌ها برای معکوس کردن جهت انتقال تعویض می‌گردد. زمان لازم برای تعویض خط سیستم نیمه دو طرفه [5] از یک جهت به جهت دیگر زمان تحویل خوانده می‌شود.

سیستم تمام دوطرفه قادر است که بطور همزمان داده را ارسال و دریافت کند. این عمل توسط خط چهار سیمی صورت می‌گیرد که در آن هر دو خط برای یکی از دو جهت در نظر گرفته شده است. راه دیگر، استفاده از یک مدار دو سیمه برای ارسال تمام دوطرفه است مشروط براین که طیف فرکانسی به دو بخش باند فرکانس غیرهمپوش [6] تقسیم شود تا در یک جفت سیم بتوان کانال‌های ارسال و دریافت جداگانه بوجود آورد.

خطوط ارتباطی، مودم‌ها و سایر تجهیزات بکار رفته در ارسال داده‌ها بین دو یا چند ایستگاه خطوط

1- Longitudinal Redundancy Check
2- Cyclic Redundancy Check
3- Feedback
4- simplex
5- Turnaround
6- Nonoverlap

www.m-molaei.mihanblog.com

ارتباط داده[1] نامیده می‌شود. ارسال منظم اطلاعات در یک خط ارتباط داده توسط یک قرارداد[2] انجام می‌شود. قرارداد کنترل یک خط ارتباط داده مجموعه‌ای از قوانین است که کامپیوترها و پایانه‌های متصل بهم برای اطمینان از یک انتقال صحیح اطلاعات از آن پیروی می‌کنند. هدف از قرارداد ارتباط داده برقراری و اتمام ارتباط بین دو ایستگاه، شناسایی فرستنده و گیرنده، اطمینان از ارسال صحیح و بدون خطای همه پیام‌ها، و انجام همه عملیات کنترلی لازم در انتقال رشته‌ای از داده‌هاست. قراردادها برحسب روش کادربندی پیام‌ها[3] به دو گروه عمده تقسیم می‌شوند. این دو گروه عبارتند از قرارداد مبتنی بر کاراکتر و قرارداد مبتنی بر بیت.

قرارداد مبتنی بر کاراکتر

قرارداد مبتنی بر کاراکتر بر اساس کد دودویی مجموعه کاراکترها ایجاد شده است. متداول‌ترین کد مورد استفاده کد اسکی ASCII (کد استاندارد آمریکایی برای تبادل اطلاعات) است. این کد 7 بیتی است و بیت هشتم برای توازن بکار می‌رود. کد دارای 128 کاراکتر است که از 95 کد گرافیکی و 33 کاراکتر کنترلی تشکیل شده است. کاراکترهای گرافیکی شامل حروف بزرگ، کوچک، ده رقم اعداد و انواع سمبل‌های خاص است. لیستی از کاراکترهای ASCII در جدول ۱-۱۱ قابل ملاحظه است. کاراکترهای کنترل برای مسیردهی داده‌ها، آرایش متن با قالب مورد نظر، و صفحه‌آرایی[4] متن چاپی بکار می‌روند. کاراکترهایی که ارسال داده‌ها را کنترل می‌کنند، کاراکترهای کنترل ارتباطات[5] خوانده می‌شوند. این کاراکترها در جدول ۴-۱۱ لیست شده‌اند. هر کاراکتر 7 بیتی است و با یک سمبل سه حرفی معرفی شده است. نقش هر کاراکتر در کنترل ارسال داده بطور خلاصه در ستون نقش در جدول آمده است.

جدول ۴-۱۱ کاراکترهای کنترل ارتباطات اسکی

معنی	عملکرد	سمبل	کد
بیکار و همگام	در حالت بیکار، همگامی تولید می‌کند	SYN	0010110
آغاز سرآیند	سرآیند بلاک پیام	SOH	0000001
آغاز متن	قبل از بلاک متن قرار گیرد	STX	0000010
پایان متن	در پایان بلاک متن قرار گیرد	ETX	0000011
پایان ارسال	عمل ارسال را پایان می‌دهد	EOT	0000100
تصدیق	تصدیق مثبت	ACK	0000110
تصدیق منفی	تصدیق منفی	NAK	0010101
استعلام	استعلام روشن بودن پایانه	ENQ	0000101
پایان بلاک ارسال	پایان بلاک داده	ETB	0010111
کنترل رابط داده	کاراکتر کنترلی خاص	DLE	0010000

1- Data Link 2- Protocol 3- Message–Framing
4- Layout 5- Communication Control Character

www.m-molaei.mihanblog.com

کاراکتر SYN نقش همگام‌ساز را بین فرستنده و گیرنده بعهده دارد. وقتی که از کد 7 بیتی اسکی همراه با بیت توازن فرد در با ارزشترین مکان استفاده شود، کاراکتر SYN دارای کد هشت بیتی 00010110 خواهد بود و این خاصیت را دارد که با استفاده از شیفت حلقوی، فقط پس از هشت بار چرخش خود را تکرار می‌کند. وقتی که فرستنده ارسال کاراکتر 8 بیتی را آغاز می‌کند، ابتدا چند کاراکتر را فرستاده و سپس اقدام به فرستادن پیام واقعی می‌کند. رشته بیت‌های متوالی اولیه توسط گیرنده پذیرفته شده و به منظور یافتن کاراکتر SYN وارسی می‌شوند. به بیان دیگر، با هر پالس ساعت، گیرنده هشت بیت آخر دریافتی را وارسی می‌کند. اگر این هشت بیت با کاراکتر SYN مطابقت نکند، گیرنده بیت بعدی را می‌پذیرد، بیت بالا رتبه قبلی را حذف می‌نماید، و مجدداً هشت بیت آخر را برای یافتن کاراکتر SYN چک می‌کند. این عمل پس از هر پالس ساعت تکرار شده و بیت‌ها تا یافتن کاراکتر SYN دریافت می‌شوند. به محض تشخیص کاراکتر SYN، گیرنده کاراکتر را کادربندی می‌کند. از این پس گیرنده هر هشت بیت را شمارش کرده و آنرا بعنوان یک کاراکتر در نظر می‌گیرد. معمولاً گیرنده دو کاراکتر SYN متوالی را چک می‌کند تا هرگونه تردیدی در این مورد، که مبادا اولی در نتیجه سیگنال نویز روی خط باشد، را رفع کند. بعلاوه، وقتی که فرستنده بیکار است و هیچ پیام یا کاراکتری را ارسال نمی‌کند. رشته پیوسته‌ای از کاراکتر SYN را ارسال می‌نماید. گیرنده این کاراکترها را بعنوان شرایطی برای همگام سازی خطا می‌شناسد و به یک حالت بیکار و همگام می‌رود. در این حالت، هر دو واحد، همزمانی بیت و کاراکتر را حتی اگر اطلاعات معنی‌داری مخابره نشود حفظ می‌کنند.

پیام‌ها از طریق خط ارتباط داده همراه با قالبی متشکل از میدان سرآیند[1]، میدان متن، میدان وارسی خط ارسال می‌شوند. نمونه‌ای از قالب پیام برای قرارداد مبتنی بر کاراکتر در شکل ۲۵-۱۱ نشان داده شده است. دو کاراکتر SYN همگامی صحیح را در آغاز پیام تضمین می‌کنند. بدنبال کاراکترهای SYN، سرآیند قراردارد، که با کاراکتر SOH[2] شروع می‌شود (شروع سرآیند). سرآیند از اطلاعات آدرس و کنترلی تشکیل شده است. کاراکتر STX سرآیند را پایان داده و شروع متن را معین می‌نماید. بخش متن پیام از نظر طول متغیر بوده و می‌تواند حاوی هر کاراکتر اسکی بجز کاراکترهای کنترلی باشد. میدان متن با ETX پایان می‌پذیرد. آخرین میدان، یک کاراکتر وارسی بلاک[3] (BCC) است که برای وارسی خطا بکار می‌رود. این میدان معمولاً وارسی تجمعی طولی (LRC) یا وارسی تجمعی چرخشی (CRC) است. گیرنده پیام را دریافت کرده و BCC خود را محاسبه می‌کند. اگر BCC ارسالی با BCC محاسبه شود

SYN	SYN	SOH	سرآیند	STX	متن	ETX	BCC

شکل ۲۵-۱۱ نوعی قالب پیام در قرارداد مبتنی بر کاراکتر

1- Header field 2- Start of Header 3- Block Check Character

www.m-molaei.mihanblog.com

بوسیله گیرنده همخوانی نداشته باشد، گیرنده با ارسال یک کاراکتر تصدیق منفی[1] (NAK) واکنش نشان می‌دهد. پیام، سپس مجدداً ارسال و وارسی می‌شود. معمولاً قبل از اینکه خط اشکال‌دار فرض شود، ارسال مجدد پیام چند بار تکرار می‌شود. هنگامی که BCC ارسالی؛ محاسبه شده بوسیله گیرنده مطابقت نماید، پاسخ تصدیق مثبت بوده و کاراکتر ACK استفاده می‌شود.

مثال ارسال داده

برای درک عملکرد یک پردازنده انتقال داده، اجازه بدهید روشی را که یک پایانه و پردازنده با هم ارتباط برقرار می‌کنند مثال بزنیم. تبادل اطلاعات بین واحد حافظه و CPU مشابه با هر پردازنده I/O است.

نمونه پیامی که ممکن است از یک پایانه به پردازنده ارسال شود در جدول ۵-۱۱ دیده می‌شود. نگاهی به این پیام مشخص می‌نماید که تعدادی کاراکترهای کنترلی برای شکل دادن به پیام بکار رفته است. هر کاراکتر، از جمله کاراکترهای کنترلی بصورت کد دودویی هشت بیتی شامل 7 بیت کد اسکی بعلاوه یک بیت توازن فرد در با ارزشترین مکان، بطور سری ارسال می‌شوند. برای همگامی فرستنده و گیرنده دو کاراکتر SYN بکار رفته است. سرآیند با کاراکتر SOH شروع می‌شود و به دو کاراکتر که آدرس پایانه را معین می‌کنند ختم می‌گردد. در این مثال خاص، آدرس T_4 است، ولی عموماً می‌تواند مجموعه‌ای از دو یا چند کاراکتر گرافیکی باشد. کاراکتر STX سرآیند را ختم کرده و شروع ارسال متن را معین می‌نماید. داده متن در اینجا "request of balance number 1234" است. تک تک کاراکترهای این پیام

جدول ۵-۱۱ نمونه پیام ارسالی از یک پایانه به پردازنده

کد	نماد	شرح
0001 0110	SYN	اولین کاراکتر Sync
0001 0110	SYN	دومین کاراکتر Sync
0000 0001	SOH	آغاز سرآیند
0101 0100	T	آدرس پایانه T_4 است
0011 0100	4	
0000 0010	STX	آغاز ارسال متن
0101 0010		
0100 0101	request	متن ارسالی درخواست اعلام موجودی
.	balance	شماره حساب ۱۲۳۴
.	of accoun	
.	No. 1234	
1011 0011		
0011 0100		
1000 0011	ETX	پایان ارسال متن
0111 0000	LRC	کاراکتر توازن طولی

1- Negative Acknowledge

www.m-molaei.mihanblog.com

در این جدول لیست نشده‌اند زیرا فضای بسیاری را اشغال می‌کنند. با این وجود، باید توجه داشت که هر کاراکتر در پیام دارای کد 8 بیتی است و هر بیت بطور سری ارسال می‌شود. کاراکتر کنترل EXT پایان کاراکترهای متن را مشخص می‌نماید. کاراکتر بعدی که بدنبال ETX آمده است یک کاراکتر وارسی طولی، LRC، است هر بیت در این کاراکتر بیت توازنی است که از محاسبه تمام بیت‌های واقع در یک ستون در بخش کد از جدول محاسبه می‌شود.

پردازنده انتقال داده، این پیام را دریافت کرده و به تحلیل آن می‌پردازد. پردازنده تشخیص می‌دهد که پایانه T_4 است و متن پیام را ذخیره می‌کند. در حین دریافت کاراکترها، پردازنده توازن را در هر کاراکتر وارسی کرده و توازن طولی را نیز محاسبه می‌کند. LRC محاسبه شده با LRC کاراکتر دریافتی مقایسه می‌شود. اگر هر دو با هم مطابقت داشته باشند، یک تصدیق مثبت (ACK) به پایانه بازگردانده می‌شود. اگر عدم تطابق وجود داشته باشد، یک تصدیق منفی به پایانه برگردانده می‌شود، که یک ارسال مجدد از همان بلاک را آغاز خواهد کرد. اگر پردازنده پیام را بدون خطا بیابد، آنرا به حافظه انتقال داده و CPU را وقفه می‌دهد. هنگامی که CPU وقفه را تصدیق نماید، پیام را تحلیل کرده و متن پیام را برای پاسخ به تقاضا آماده می‌کند. CPU یک دستورالعمل را برای پردازنده انتقال داده می‌فرستد تا پیام را به پایانه ارسال دارد.

نمونه پاسخ از پردازنده به پایانه در جدول ۶-۱۱ لیست شده است. پس از دو کاراکتر SYN، پردازنده پیام قبلی را با یک کاراکتر ACK تصدیق می‌کند. خط با کاراکتر SYN در حالت بیکاری قرار

جدول ۶-۱۱ نمونه پیان ارسالی از پردازنده به پایانه

کد	نماد	شرح
0001 0110	SYN	اولین کاراکتر Sync
0001 0110	SYN	دومین کاراکتر Sync
1000 0110	ACK	پردازنده دریافت پیام قبلی را تصدیق می‌کند
0001 0110	SYN	خط بیکار است
.	.	
.	.	
.	.	
0001 0110	SYN	خط بیکار است
0000 0001	SOH	آغاز سرآیند
0101 0100	T	آدرس پایانه T_4 است
0011 0100	4	
0000 0010	STX	آغاز ارسال متن
1100 0010		
1100 0001	balance	متن ارسالی پاسخی از سوی کامپیوتر
.	is	است که موجودی حساب را می‌دهد
.	$100.00	
.		
.		
1011 0000		
1000 0011	ETX	پایان ارسال متن
1101 0101	LRC	کاراکتر توازن طولی

www.m-molaei.mihanblog.com

می‌گیرد و منتظر دریافت پاسخ می‌ماند. پیام دریافتی از CPU توسط پردازنده با گنجاندن کاراکترهای کنترلی لازم در ابتدا و انتهای متن به قالب صحیحی درمی‌آید. پیام دارای سرآیند SOH و آدرس پایانه T_4 برای پایانه است. متن پیام پایانه را مطلع می‌سازد که بالانس $100 است. یک کاراکتر LRC محاسبه شده و به پایانه ارسال می‌شود. اگر پایانه با کاراکتر NAK پاسخ دهد، پردازنده پیام را مجدداً ارسال می‌کند.

مادامی که پردازنده مراقب این پایانه است پردازش دیگر ترمینال‌ها را هم انجام می‌دهد. چون کاراکترها بصورت سری دریافت می‌شوند، جمع آوری 8 بیت از یک کاراکتر زمان معینی لازم دارد. در حین این جمع‌آوری پردازنده سایر خطوط ارتباطی را مولتی‌پلکس می‌نماید و هر یک را به نوبت سرویس می‌دهد. سرعت دورترین ترمینال‌ها در مقایسه با سرعت پردازنده فوق‌العاده کم است. این خصوصیت اجازه می‌دهد تا چند کاربر، مولتی‌پلکس شده و به کارآیی بهتری در سیستم اشتراک زمانی[1] دستیابی شود. این خصوصیت همچنین اجازه می‌دهد تا چندین کاربر بطور همزمان کار کنند و هر یک با سرعت واکنش معمولی انسان نمونه‌برداری شوند.

شفافیت داده‌ها[2]

قرارداد مبتنی بر کاراکتر در واقع برای ارتباط با صفحه کلید، چاپگر و وسایل نمایشی که کاراکترهای الفبا عددی را بکار می‌برند تهیه شد. با توسعه زمینه ارتباطات، لازم شد تا اطلاعات دودویی که متن اسکی نبودند ارسال شوند. این نیاز، بعنوان مثال وقتی که دو کامپیوتر دور از هم برنامه‌ها و داده‌هایی را به یکدیگر با یک کانال ارتباطی ارسال کنند، وجود دارد. در قرارداد مبتنی بر کاراکتر، الگوی بیتی در متن پیام مشکل‌ساز می‌شود. این بدان علت است که هر الگوی 8 بیتی متعلق به کاراکتر کنترل انتقال ممکن است اشتباه تفسیر شود. بعنوان مثال، اگر داده دودویی در بخش متن پیام دارای الگوی هشت بیتی 10000011 باشد، گیرنده آنرا بعنوان یک کاراکتر EXT تفسیر کرده و فرض خواهد کرد که انتهای میدان متن فرارسیده است. وقتی که بخش متن پیام از نظر طول متغیر و حاوی بیتهایی باشد که باید بدون ارجاع به هر کد خاصی پذیرفته شوند گوئیم که حاوی داده‌های شفاف[3] است. این ویژگی مستلزم این است که مدار منطقی تشخیص کاراکتر گیرنده غیرفعال شود تا الگوی داده‌های موجود در میدان متن تصادفاً بعنوان اطلاعات کنترل ارتباطات تعبیر نگردد.

شفافیت داده در قرارداد مبتنی بر کاراکتر بوسیله گنجاندن کاراکتر چشم‌پوشی از ارتباط داده[4] DLE قبل از هر کاراکتر کنترل ارتباط حاصل می‌شود. بنابراین، سرآیند با دو کاراکتر DLE SOH شروع خواهد شد، و میدان متن هم با دو کاراکتر DLE ETX خاتمه می‌یابد. اگر الگوی بیتی DLE برابر 00010000 در بخش متن پیام ظاهر شود، فرستنده یک DLE دیگر بدنبال آن می‌گنجاند. گیرنده تمام DLE ها را حذف و الگویی هشت بیتی بعدی را وارسی می‌کند. اگر این الگو یک DLE دیگر باشد، گیرنده آن را

1- Time– Sharing 2- Data Transparency 3- Transparent data
4- Data link escape

www.m-molaei.mihanblog.com

بخشی از متن تصور کرده و به دریافت متن ادامه می‌دهد. در غیر اینصورت گیرنده الگوی هشت بیتی بعدی را یک کاراکتر کنترل ارتباطی تلقی می‌نماید.

کارایی دستیابی به شفافیت داده بوسیله کاراکتر DLE پایین و پیاده‌سازی آن هم تا حدی پیچیده است. بنابراین قراردادهای دیگری برای کارآتر کردن ارسال داده‌های شفاف تهیه شده است. یکی از این قراردادها که بوسیله کمپانی Digital Equipment بکار رفته است، بکارگیری میدان شمارش بایت است که تعداد بایت‌های پیامی را که بدنبال آن ارسال خواهد شد مشخص می‌کند. باین ترتیب گیرنده باید تعداد بایت‌های دریافتی را تا پایان میدان متن بشمرد. قراردادی که بیش از همه برای حل مشکل شفافیت داده و سایر مشکلات مربوط به قرارداد مبتنی بر کاراکتر بکاررفته است، قرارداد مبتنی بر بیت است.

قرارداد مبتنی بر بیت[1]

قرارداد مبتنی بر بیت در میدان کنترل خود از کاراکترها استفاده نمی‌کند و مستقل از هر کد بخصوص است. این قرارداد امکان ارسال رشته‌ای از بیت‌های سری را با هر طول، بدون در نظر گرفتن مرزهایی برای کاراکترها فراهم می‌سازد. پیام‌ها با قالب خاصی بنام کادر سازماندهی می‌شوند. یک کادر علاوه بر میدان اطلاعات حاوی میدان‌های آدرس، کنترل وارسی خطاست. مرزهایی کادر از عدد هشت بیتی خاصی که پرچم نامیده می‌شود معین می‌گردد. مثالی‌هایی از قرارداد مبتنی بر بیت کنترل، ارتباط داده همگام[2]، SDLC ، است که بوسیله IBM ، قرارداد کنترل ارتباط داده سطح بالا[3] HDLC بکاررفته بوسیله سازمان بین‌المللی استاندارد و رویه کنترل پیشرفته مخابره داده، ADCCP ، مورد استفاده انستیتو ملی استانداردهای آمریکا می‌باشد.

هر خط انتقال داده حداقل از دو ایستگاه که در انتقال شرکت دارند تشکیل شده است. ایستگاهی که مسئولیت ارتباط داده را بعهده دارد و زمانی را برای کنترل ارتباط صادر می‌کند ایستگاه اصلی[4] خوانده می‌شود. ایستگاه دیگر ایستگاه فرضی[5] یا ثانویه نامیده می‌شود. قراردادهای مبتنی بر بیت وجود یک ایستگاه اصلی و یک یا چند ایستگاه فرعی را فرض می‌کند. کلیه انتقال‌های داده از ایستگاه اصلی به ایستگاه فرعی، یا از یک ایستگاه فرعی به ایستگاه اصلی است.

قالب کادر برای قرارداد مبتنی بر بیت در شکل ۲۶-۱۱ نشان داده شده است. کادر با پرچم هشت بیتی 01111110 و بدنبال آن رشته آدرس و کنترل است. میدان اطلاعات محدودیتی در قالب ندارد و هر طولی می‌تواند داشته باشد. میدان وارسی کادر یک رشته CRC (وارسی چرخشی[6]) مورد استفاده در کشف خطا در ارسال است. پرچم انتهایی به ایستگاه گیرنده اطلاع می‌دهد که اطلاعات رسیده تا آن لحظه بیت‌های CRC است. کادر انتهایی ممکن است بوسیله کادری دیگر، پرچمی دیگر، یا یک

1- Bit-Oriented protocol 2- Synchronous Data link Control
3- High-Level Data Link Control 4- Primary station
5- Secondary station 6- Cyclic Redundancy Check

www.m-molaei.mihanblog.com

پرچم 01111110	وارسی کادر 16 بیتی	اطلاعات هر تعداد بیت	کنترل 8 بیت	آدرس 8 بیت	پرچم 01111110

شکل ۲۶-۱۱ قالب کادر برای قرارداد مبتنی بر بیت

رشته‌های متوالی از 1 ها دنبال شود. وقتی دو کادر بدنبال هم بیایند پرچم فی‌مابین دو کادر، هم پرچم انتهایی کادر اول و هم پرچم شروع کادر بعدی است. اگر اطلاعاتی تبادل نشود، فرستنده یک سری پرچم را برای حفظ خط در وضعیت فعال خود ارسال می‌کند. با وقوع 15 بیت متوالی 1، یا بیشتر، خط فعال تصور می‌شود. کادرهایی که دارای پیام‌های کنترل معین نیستند بدون میدان اطلاعات ارسال می‌گردند. یک کادر باید حداقل 32 بیت بین دو پرچم برای میدان‌های آدرس، کنترل، و وارسی کادر داشته باشد. طول حداکثر به شرایط کانال ارتباطی و قابلیت‌های آن در ارسال پیام‌های طولانی بدون خطا وابسته است.

برای جلوگیری از وقوع یک پرچم در میانه یک کادر، در قرارداد مبتنی بر بیت از روشی بنام درج صفر[1] استفاده می‌شود. در این روش ایستگاه فرستنده پس از هر پنج 1 متوالی، یک صفر را ارسال می‌کند. گیرنده همواره هر صفری را که پس از پنج 1 آمده باشند حذف می‌کند. بنابراین الگوی بیتی 0111111 بصورت 01111101 ارسال گشته و بوسیله گیرنده پس از حذف 0 درج شده، بصورت اولیه‌اش ذخیره می‌گردد. در نتیجه به هیچ وجه الگوی 01111110 بین ابتدا و انتهای خط ارسال نمی‌گردد.

پس از پرچم، آدرس قراردارد، که بوسیله ایستگاه اصلی برای تشخیص آدرس ایستگاه ثانویه بکار می‌رود. وقتی که یک ایستگاه فرعی، یا ثانویه، کادری را ارسال می‌نماید، آدرس به کادر اصلی اطلاع می‌دهد که کدام ایستگاه فرعی کادر را ایجاد کرده است. یک میدان آدرس هشت بیتی می‌تواند تا 256 آدرس را مشخص کند. برخی قراردادهای مبتنی بر بیت امکان استفاده از میدان آدرس وسیعتری را در اختیار می‌گذارند. برای حصول به این امکان، کم‌ارزشترین بیت بایت آدرس فعلی، در صورت وجود بایت بعدی، صفر می‌گردد. تشخیص آخرین بایت آدرس با یافتن یک 1 در کم‌ارزشترین بیت آن آدرس امکان‌پذیر می‌باشد.

پس از میدان آدرس، میدان کنترل قراردارد. میدان کنترل می‌تواند در سه قالب مختلف مطابق شکل ۲۷-۱۱ وجود داشته باشد. قالب انتقال اطلاعات برای ارسال داده‌های معمولی بکار می‌رود. هر کادری که با این قالب ارسال گردد حاوی شمارش‌های ارسال و دریافت است. ایستگاهی که کادرهای متوالی را می‌فرستد هر کادر را شمارش و شماره‌گذاری می‌کند. این شمارش بوسیله ارسال شمار[2] N_S شمرده می‌شود. ایستگاهی که کادرهای متوالی را دریافت می‌نماید، هر یک از کادرهای بدون خطای دریافتی را می‌شمارد. تعداد این کادرهای دریافتی را دریافت شمار[3] N_R می‌شمارد. هر وقت کادری وارسی می‌شود و مشخص شود خطایی رخ نداده است، N_R افزایش می‌یابد. گیرنده، کادرهای اطلاعاتی شماره‌دار

1- Zero Insertion 2- Send Count 3- Recieve Count

www.m-molaei.mihanblog.com

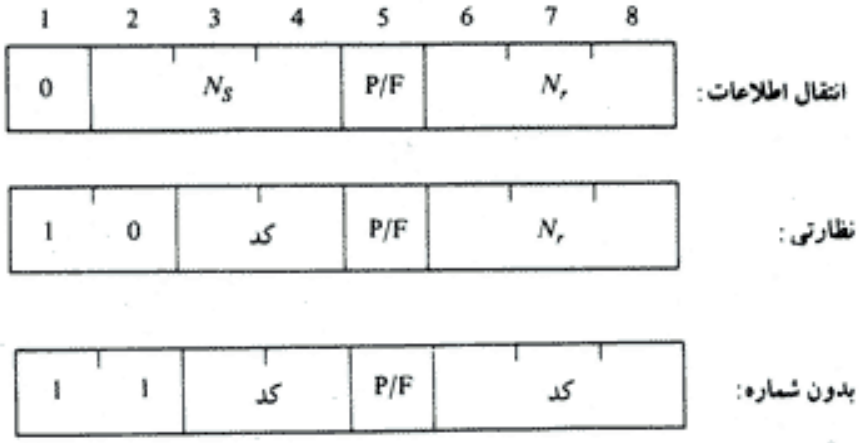

N_s: شماره ارسالی P/F: نهایی/همه پرسی
N_r: شماره دریافتی کد: کد دودویی

شکل ۲۷-۱۱ قالب میدان کنترل در قرارداد مبتنی بر بیت

پذیرفته شده را با برگرداندن شمار N_r به ایستگاه فرستنده تأیید می‌کند.

بیت P/F توسط ایستگاه اصلی برای همه‌پرسی از یک ایستگاه برای تقاضای اقدام به ارسال به کار می‌رود. این بیت بوسیله ایستگاه فرعی برای شناسایی آخرین کادر ارسالی مورد استفاده قرار می‌گیرد. بنابراین میدان P/F وقتی که ایستگاه اصلی در حال ارسال باشد، P (بمعنی همه‌پرسی[1]) و وقتی که ایستگاه فرعی در حال ارسال باشد، F (بمعنی نهایی[2]) خوانده می‌شود. هر کادر ارسالی از ایستگاه اصلی به فرعی دارای بیت P برابر با 0 است. وقتی که ایستگاه اصلی بکار خود پایان دهد و آماده پاسخ ایستگاه فرعی گردد، P برابر 1 می‌گردد. سپس ایستگاه فرعی شروع به ارسال تعدادی کادر می‌کند که در آنها بیت F برابر 0 است. وقتی که ایستگاه دوم آخرین کادر را ارسال نمود، بیت F را 1 می‌کند. بنابراین، بیت P/F برای تعیین ختم ارسال داده بکار می‌رود.

قالب نظارتی میدان کنترل با 0 یا 1 بودن دو بیت اول مشخص می‌شود. دو بیت بعدی نوع فرمان را مشخص می‌نماید. بدنبال آن بیت P/F و کادر شمار رشته دریافتی[3] آمده است. کادرهای قالب نظارت حامل میدان اطلاعات نیستند. این کادرها برای کمک در انتقال اطلاعات استفاده می‌شوند، بدین ترتیب که آنها پذیرش کادرهای قبلی حاوی اطلاعات را تأیید می‌کنند، شرایط آمادگی یا مشغولیت را حمل می‌نمایند، و خطاهای شمارش کادر را گزارش می‌نمایند.

قالب بدون شماره با 11 بودن دو بیت اول مشخص می‌شود. پنج بیت موجود در این قالب می‌تواند تا 32 فرمان و پاسخ را معین نمایند. ایستگاه اصلی از میدان کنترل برای مشخص کردن یک فرمان برای

1- Poll 2- Final
3- Receive sequence frame Count

www.m-molaei.mihanblog.com

ایستگاه فرعی استفاده می‌کند. ایستگاه فرعی میدان را برای ارسال یک پاسخ به ایستگاه اصلی بکار می‌گیرد. کادرهای قالبی که شماره ندارند برای شروع عملیات ارتباط[1]، گزارش خطاهای رویه‌ای[2]، قرار دادن ایستگاه‌ها در حالت قطع، و سایر عملیات کنترلی ارتباط داده بکار می‌روند.

مسائل

۱-۱۱ آدرس‌های اختصاص یافته به چهار ثبات واسطه I/O در شکل ۲-۱۱ برابر با معادل دودویی اعداد 12، 13، 14 و 15 است. مدار خارجی لازم که باید بین یک آدرس I/O هشت بیتی از CPU و در ورودی‌های CS، RS1 و RSO از مدار واسطه وصل شوند را نشان دهید.

۲-۱۱ شش واحد واسطه از نوعی که در شکل ۲-۱۱ نشان داده شده است به یک CPU که از یک آدرس I/O هشت بیتی استفاده می‌کند متصل‌اند. هر یک از شش ورودی انتخاب تراشه[3] CS به خط آدرس متفاوتی متصل است، بنابراین خط با ارزشتر آدرس به ورودی CS اولین واحد واسطه و ششمین خط آدرس به ششمین واحد واسطه متصل است. دو خط آدرس کم‌ارزشتر به RS1 و RSO از هر شش واحد واسطه متصل‌اند. آدرس هشت بیتی هر یک از ثبات‌های هر واسطه را معین کنید.

۳-۱۱ چهار وسیله جانبی که خروجی قابل درکی برای انسان داشته باشد نام ببرید.

۴-۱۱ نام کامل خود را به ASCII با استفاده از هشت بیت برای هر کاراکتر و یک 0 در سمت چپ‌ترین مکان بنویسید. بین قسمت‌های مختلف نام یک فاصله بگذارید و نیز در صورت استفاده از مخفف، پس از آن نقطه بگذارید.

۵-۱۱ اختلاف بین I/O مجزا با I/O نگاشت چیست؟ مزایا و معایب هر یک را بگویید.

۶-۱۱ مشخص کنید که کدام یک از موارد زیر یک فرمان کنترل، وضعیت یا انتقال داده می‌باشد.

الف) گذر از دستورالعمل بعدی اگر پرچم 1 باشد.

ب) جستجوی یک رکورد خاص بر روی یک دیسک مغناطیسی

ج) وارسی آماده بودن یا نبودن وسیله I/O

د) حرکت کاغذ چاپگر به ابتدای صفحه بعد

هـ) خواندن ثبات وضعیت واسطه

۷-۱۱ یک واحد واسطه تجاری برای خطوط دست‌دهی مربوط به انتقال داده‌ها از وسیله I/O به واحد واسطه از نام‌های مختلفی استفاده می‌کند. خط دست‌دهی ورودی واسطه STB (مخفف

1- Link Function 2- Reporting Procedural Errors

3- Chip Select

www.m-molaei.mihanblog.com

استروب یا فعال‌ساز[1]) و خط دست‌دهی خروجی واسطه IBF (مخفف پربودن بافر ورودی[2]) نام‌گذاری شده است. وجود یک سیگنال سطح بالا روی IBF نشان می‌دهد که داده توسط واسطه پذیرفته شده است. پس از سیگنال خواندن I/O از طرف CPU از طریق ثبات داده، IBF به سطح پایین می‌رود.

الف) یک بلاک دیاگرام که CPU، واسطه و وسیله I/O همراه با اتصال‌های لازم بین آنها را نشان دهد رسم کنید.

ب) یک دیاگرام زمانی برای انتقال دست‌دهی رسم کنید.

ج) برای انتقال از وسیله به واسطه و از واسطه به CPU یک چارت دنباله رخدادها[3] را رسم کنید.

۸-۱۱ یک CPU با ساعت 20MHz به یک واحد حافظه که زمان دسترسی آن 40ns است متصل است. دیاگرام‌های زمانی خواندن و نوشتن آنها را با استفاده از فعال‌کننده‌های READ و WRITE تهیه کنید. در دیاگرام زمانی آدرس را هم نشان دهید.

۹-۱۱ مدار واسطه ارتباطی غیرهمگام شکل ۸-۱۱ بین یک CPU و یک چاپگر متصل شده است. فلوچارتی رسم کنید که دنباله عملیات ارسال کاراکتر از CPU به چاپگر را نشان دهد.

۱۰-۱۱ حداقل شش وضعیت مختلف را برای 1 کردن بیت‌های ثبات وضعیت در یک واسطه ارتباطی غیرهمگام ارائه دهید.

۱۱-۱۱ اگر واسطه به پایانه‌ای متصل باشد که به یک بیت توقف نیاز دارد، چند بیت در ثبات شیفت فرستنده شکل ۸-۱۱ وجود دارد؟ با استفاده از کد اسکی توازن زوج بیت‌های ثبات شیفت را وقتی که حرف W ارسال شود مشخص کنید.

۱۲-۱۱ بر روی یک خط 1200-Baud با هر یک از روش‌های زیر چند کاراکتر در هر ثانیه ارسال می‌شود (کد کاراکترها را هشت بیتی فرض کنید).

الف) ارسال سری همگام (همزمان)

ب) ارسال سری غیرهمگام (با دو بیت توقف)

ج) ارسال سری غیرهمگام با یک بیت توقف

۱۳-۱۱ اطلاعاتی با سرعت m بایت در ثانیه به یک بافر FIFO وارد می‌شود. اطلاعات پاک شده در آن نیز n بایت در ثانیه است. حداکثر ظرفیت بافر ۱۲ بایت است.

الف) اگر $m>n$ باشد چه مدت طول می‌کشد تا بافر خالی، پر شود.

ب) اگر $m<n$ باشد چقدر طول می‌کشد تا بافر پر، خالی شود.

ج) اگر $m=n$ باشد آیا بافر FIFO لازم است یا خیر؟

۱۴-۱۱ بیت‌های ثبات کنترل FIFO در شکل ۹-۱۱ عبارتند از $F_1F_2F_3F_4 = 0011$. رشته عملیات داخلی را هر گاه یک قلم از داده از FIFO حذف و سپس داده جدیدی وارد شود معین کنید.

1- Strobe 2- Input Buffer Full 3- Sequence-of events Chart

www.m-molaei.mihanblog.com

۱۱-۱۵ مقادیر "ورودی آماده" و "خروجی آماده" و بیت‌های کنترل F_1 تا F_4 در شکل ۹-۱۱ در وضعیت‌های زیر چیست؟

الف) وقتی بافر خالی است.

ب) وقتی بافر پر است.

ج) وقتی بافر حاوی دو قلم داده است.

۱۱-۱۶ یک بلاک دیاگرام مشابه شکل ۱۰-۱۱ را برای انتقال داده از CPU به یک واسطه و سپس به یک وسیله I/O رسم کنید. رویه‌ای برای 1کردن و 0کردن بیت پرچم ارائه دهید.

۱۱-۱۷ با استفاده از پیکربندی شکل مسئله ۱۶-۱۱ فلوچارتی (مشابه با شکل ۱۱-۱۱) برای برنامه CPU جهت خروجی داده بدست آورید.

۱۱-۱۸ مزیت اصلی استفاده از انتقال داده به کمک وقفه در برابر انتقال تحت کنترل برنامه بدون استفاده از وقفه چیست؟

۱۱-۱۹ در بیشتر کامپیوترها وقفه فقط پس از اجرای دستورالعمل جاری تشخیص داده می‌شود. امکان پذیرش وقفه را در هر زمانی در حین اجرای دستورالعمل بررسی کنید. در مورد مشکلاتی که ممکن است بروز کند بحث کنید.

۱۱-۲۰ در سیستم وقفه اولویت‌دار چرخشی شکل ۱۲-۱۱، هرگاه پس از درخواست وقفه وسیله 2 به CPU ولی قبل از تصدیق وقفه به وسیله CPU ، وسیله 1 درخواست وقفه کند چه اتفاقی می‌افتد.

۱۱-۲۱ کامپیوتری را بدون سخت‌افزار وقفه اولویت‌دار در نظر بگیرید. هر یک از چند منبع می‌توانند به کامپیوتر وقفه بدهند، در هر درخواست وقفه منجر به ذخیره آدرس برگشت و انشعاب به یک روال مشترک وقفه می‌گردد. توضیح دهید که چگونه می‌توان در برنامه سرویس‌دهی وقفه، اولویت برقرار کرد.

۱۱-۲۲ با استفاده از روش‌های طراحی مدارهای ترکیبی، عبارات بولی ارائه شده در جدول ۲-۱۱ را برای کد گذار اولویت بدست آورید. نمودار منطقی مدار را رسم کنید.

۱۱-۲۳ سخت‌افزار وقفه اولویت‌دار موازی را برای سیستمی با هشت منبع وقفه طراحی کنید.

۱۱-۲۴ جدول درستی انکدر 3×8 اولویت را بدست آورید. فرض کنید که سه خروجی xyz از انکدر اولویت برای تهیه یک آدرس‌بردار به شکل 101xyz00 بکار روند. هشت آدرس بردار را با شروع از آن که بالاترین اولویت را دارد بنویسید.

۱۱-۲۵ در شکل ۱۴-۱۱ چه کاری باید انجام داد تا چهار مقدار VAD برابر با 76، 77، 78، 79 گردند؟

۱۱-۲۶ برای وارسی زمانی که منبعی به کامپیوتر در حال سرویس‌دهی به وقفه قبلی بوسیله همان منبع، وقفه می‌دهد، چه برنامه‌ای لازم است.

۱۱-۲۷ چرا خطوط کنترل خواندن و نوشتن در کنترل کننده DMA دوطرفه است؟ تحت چه شرایطی و

www.m-molaei.mihanblog.com

به چه منظوری از آنها بعنوان ورودی استفاده می‌شود؟ تحت چه شرایطی و برای چه منظوری از آنها بعنوان خروجی استفاده می‌شود.

۱۱-۲۸ می‌خواهیم 256 کلمه را از یک دیسک مغناطیسی به بخشی از حافظه که از آدرس 1230 شروع می‌شود انتقال دهیم. انتقال با استفاده از DMA طبق شکل ۱۸-۱۱ صورت می‌گیرد.

۱۱-۲۹ یک کنترل کننده DMA کلمه‌های 16 بیتی را با استفاده از سرقت سیکل به حافظه منتقل می‌کند. این کلمه‌ها از وسیله‌ای دریافت می‌شود که کاراکترها را با سرعت 2400 کاراکتر در ثانیه ارسال می‌نماید. CPU دستورالعمل‌ها را با سرعت یک میلیون دستورالعمل در ثانیه برداشت و اجرا می‌کند. CPU در اثر انتقال به شیوه DMA تا چه حد کند می‌شود؟

۱۱-۳۰ چرا DMA بهنگام تقاضای انتقال به حافظه نسبت به CPU بهنگام تقاضای انتقال به حافظه اولویت دارد.

۱۱-۳۱ فلوچارتی مشابه ۲۰-۱۱ برای IBM 370 رسم کنید و ارتباط CPU با کانال انتقال I/O را توضیح دهید.

۱۱-۳۲ آدرس یک پایانه متصل به یک پردازنده انتقال داده از دو حرف الفبای انگلیسی یا یک حرف و بدنبال آن یکی از ده رقم تشکیل شده است. چند آدرس مختلف می‌توان ایجاد کرد.

۱۱-۳۳ رویه‌ای را برای خط انتقال و دنباله کاراکترها، به منظور ارتباط بین یک پردازنده انتقال داده و یک پایانه دوردست تنظیم کنید. پردازنده سئوال می‌کند که پایانه در حال کار است یا خیر. پایانه با بله و خیر به آن پاسخ می‌دهد. اگر پاسخ بلی باشد پردازنده بلاکی از متن برای آن ارسال می‌نماید.

۱۱-۳۴ یک ارتباط انتقال داده از قرارداد مبتنی بر کاراکتر با شفافیت داده‌ها با بکارگیری کاراکتر DLE استفاده می‌کند. پیام متنی که فرستنده بین STX و ETX می‌فرستد بصورت زیر است:

DLE STX DLE DLE ETX DLE DLE ETX DLE ETX

داده‌های شفاف متنی را بصورت دودویی بنویسید.

۱۱-۳۵ حداقل تعداد بیت‌هایی که یک کادر در قرارداد مبتنی بر بیت دارد چقدر است؟

۱۱-۳۶ نشان دهید که چگونه روش درج صفر در قرارداد مبتنی بر بیت، وقتی که یک صفر و بدنبال آن ده بیت معادل دودویی 1023 ارسال می‌شود عمل می‌کند.

www.m-molaei.mihanblog.com

۱۲ سازمان حافظه

۱۲-۱ سلسله مراتب حافظه
۱۲-۲ حافظه اصلی
۱۲-۳ حافظه کمکی
۱۲-۴ حافظه تداعیگر
۱۲-۵ حافظه کش
۱۲-۶ حافظه مجازی
۱۲-۷ سخت افزار مدیریت حافظه

۱۲-۱ سلسله مراتب حافظه

واحد حافظه در هر کامپیوتر دیجیتال یکی از بخش‌های اصلی است زیرا برای ذخیره برنامه‌ها و داده‌ها مورد نیاز می‌باشد. یک کامپیوتر بسیار کوچک با کاربرد محدود ممکن است بتواند کار معینی را بدون نیاز به افزایش ظرفیت ذخیره‌سازی انجام دهد. اما کامپیوترهای همه منظوره اگر علاوه بر ظرفیت حافظه اصلی، به امکانات ذخیره سازی اضافی مجهز باشند کارها را موثرتر اجرا خواهند نمود. در یک کامپیوتر معمولاً فضای واحد حافظه برای جای دادن همه برنامه‌های مورد استفاده کافی نیست. بعلاوه، اکثر کاربران کامپیوتر مقادیر قابل‌توجهی از نرم‌افزارهای پردازش داده را جمع‌آوری نموده و به این عمل همچنان ادامه می‌دهند. البته کلیه اطلاعات جمع‌آوری شده بطور همزمان مورد نیاز پردازنده نیست. بنابراین، مقرون به صرفه‌تر است از وسایل ذخیره‌سازی ارزان قیمت بعنوان پشتیبانی، اطلاعاتی که در حال حاضر مورد نیاز CPU نیستند، استفاده شود. واحد حافظه‌ای که مستقیماً با CPU ارتباط دارد حافظه اصلی[1] نامیده می‌شود. وسایلی که نقش پشتیبانی ذخیره‌سازی را بعهده دارند حافظه کمکی[2] خوانده می‌شوند. معمول‌ترین وسیله حافظه کمکی بکار رفته در سیستم‌های کامپیوتری دیسک‌ها و نوارهای مغناطیسی هستند. این وسایل برای ذخیره برنامه‌های سیستم، فایل‌های بزرگ داده، و سایر اطلاعات پشتیبانی مورد استفاده‌اند. در حافظه اصلی فقط برنامه‌ها و داده‌های مورد استفاده جاری پردازنده جای می‌گیرند. کلیه اطلاعات دیگر در حافظه کمکی ذخیره می‌شود و هنگام لزوم به حافظه اصلی منتقل می‌گردند.

1- Main Memory 2- Auxiliary Memory

www.m-molaei.mihanblog.com

ظرفیت کل یک کامپیوتر را می‌توان بصورت یک سیستم سلسله مراتبی از اجزاء تصور کرد. این سیستم حافظه سلسله مراتبی متشکل است از کلیه وسایل ذخیره‌سازی در یک سیستم کامپیوتری، از حافظه کمکی کُند ولی با ظرفیت بالا گرفته تا حافظه اصلی نسبتاً سریع‌تر، و حتی حافظه کوچکتر ولی سریع‌تر کَش (نهان) که بوسیله مدارهای منطقی پردازشگر سریع قابل دسترسی هستند. شکل ۱-۱۲ اجزاء سلسله مراتبی حافظه‌ای نوعی را نشان می‌دهد. در پایین سیستم سلسله مراتبی نوارهای مغناطیسی نسبتاً کُند قرار دارد که برای ذخیره فایل‌های جابجایی بکار می‌رود. پس از آن دیسک‌های مغناطیسی واقعند که بعنوان ذخیره‌سازی پشتیبانی بکار می‌روند. حافظه اصلی مکان میانی را دارد. و قادر است مستقیماً با CPU و وسایل کمکی از طریق پردازنده I/O ارتباط داشته باشد. وقتی برنامه‌هایی که در حافظه اصلی قرار ندارند بوسیله CPU مورد نیاز باشند، از حافظه کمکی بداخل آورده می‌شوند. برنامه‌هایی که در حال حاضر در حافظه اصلی قرار دارند ولی مورد نیاز نیستند به حافظه کمکی منتقل می‌گردند تا فضای کافی برای برنامه‌ها و داده‌های جاری بکار رفته ایجاد شود.

نوعی حافظه خاص بسیار سریع که کَش نامیده می‌شود گاهی اوقات برای افزایش سرعت پردازش با در اختیارگذاشتن برنامه‌ها و داده‌های جاری برای CPU با سرعتی بالا، بکار می‌رود. حافظه کَش در کامپیوترها برای جبران اختلاف سرعت بین دستیابی حافظه اصلی و مدار پردازنده مورد استفاده قرار می‌گیرد. مدار CPU معمولاً سریعتر از زمان دستیابی (سرعت) حافظه اصلی است، لذا سرعت پردازش را عمدتاً سرعت حافظه اصلی محدود می‌کند. تکنیکی که برای جبران عدم تطابق سرعت‌های عملیاتی بکار می‌رود استفاده از یک حافظه کش کوچک و فوق‌العاده سریع بین CPU و حافظه اصلی است که زمان دستیابی آن نزدیک به پریود ساعت پردازنده می‌باشد. حافظه کش برای ذخیره قطعه‌هایی از برنامه‌ها که در CPU در دست اجرا هستند و داده‌های موقتی که در محاسبات جاری مکرراً بکار می‌روند مورد استفاده قرار می‌گیرد. با فراهم نمودن سریع برنامه‌ها و داده‌ها، امکان افزایش سرعت عملکرد وجود خواهد داشت.

مادامی که پردازنده I/O انتقال داده را بین حافظه کمکی و حافظه اصلی اداره می‌کند، سازمان کش به

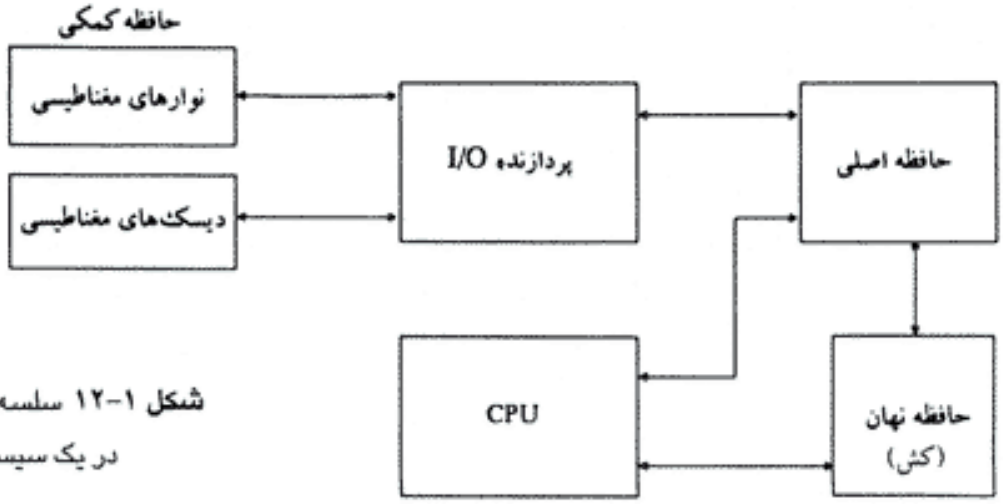

شکل ۱-۱۲ سلسله مراتب حافظه در یک سیستم کامپیوتری

www.m-molaei.mihanblog.com

انتقال اطلاعات بین حافظه اصلی و CPU می‌پردازد. بنابراین هر یک از آنها با سطح متفاوتی از سلسله مراتبی حافظه درگیر است. دلیل داشتن دو یا سه سطح در سلسله مراتب حافظه، مسائل اقتصادی است. با افزایش ظرفیت حافظه، ارزش ذخیره اطلاعات در هر بیت کاهش می‌یابد و زمان دستیابی حافظه طولانی‌تر می‌گردد. حافظه کمکی ظرفیت ذخیره‌سازی بالایی را داراست، نسبتاً ارزان است، ولی در مقایسه با حافظه اصلی سرعت دستیابی پایینی را دارد. حافظه کش خیلی کوچک است، نسبتاً گران است، و سرعت دستیابی بالایی دارد. بنابراین با افزایش دستیابی حافظه، ارزش نسبی آن اضافه می‌گردد. هدف نهایی از بکارگیری سلسله مراتب حافظه‌ای، فراهم آوردن بالاترین سرعت دستیابی متوسط ممکن با حداقل ارزش کل تمام حافظه سیستم است.

حافظه‌های کمکی و کش برای مقاصد مختلفی بکار می‌روند. کش آن بخش از برنامه و داده‌هایی را که بیشتر مورد استفاده‌اند ذخیره می‌کند، در حالی که حافظه کمکی بخش‌هایی راکه در حال حاضر مورد استفاده CPU نیست نگهمیدارد. بعلاوه CPU بر روی حافظه کش و حافظه اصلی دسترسی مستقیم دارد در صورتی که بر روی حافظه کمکی این چنین نیست. انتقال از حافظه کمکی به حافظه اصلی معمولاً بصورت دسترسی مستقیم به بلاک‌های داده است. نسبت زمان دستیابی بین کش و حافظه اصلی 1 به 7 است. مثلاً یک حافظه کش نوعی ممکن است زمان دستیابی 100ns را داشته باشد، در حالیکه زمان دستیابی حافظه اصلی 700ns است. زمان دستیابی متوسط حافظه کمکی معمولاً 1000 برابر حافظه اصلی است. سایز بلاک در حافظه کمکی بین 256 تا 2048 کلمه است، در حالی که سایز بلاک در حافظه کش از 1 تا 16 کلمه می‌باشد.

بسیاری از سیستم‌های عامل بصورتی طراحی می‌شوند تا CPU بتواند بطور همزمان تعدادی از برنامه‌های مستقل را اجرا نماید. این مفهوم که چندبرنامگی [1] خوانده می‌شود، به وجود دو یا چند برنامه در بخش‌های متفاوت سلسله مراتب حافظه در یک زمان اشاره دارد. بدین ترتیب می‌توان تمام بخش‌های کامپیوتر را باکار برروی چندین برنامه بطور سری، مشغول نگهداشت. مثلاً فرض کنید برنامه‌ای در CPU در دست اجراست و یک انتقال I/O لازم شود. CPU ، پردازنده I/O را برای شروع اجرای انتقال مقداردهی اولیه می‌نماید. این عمل به CPU اجازه می‌دهد تا برنامه دیگری را اجرا کند. در یک سیستم چندبرنامگی، وقتی یک برنامه برای انتقال ورودی - خروجی منتظر می‌ماند، برنامه دیگری آماده استفاده از CPU است.

در چندبرنامگی، نیاز به اجرای برنامه‌ها بصورت قطعه به قطعه، تغییر اندازه حافظه اصلی در حال استفاده توسط یک برنامه مفروض، و جابجایی برنامه‌ها به بخش‌های مختلف سلسله مراتب حافظه وجود دارد. برنامه‌های کامپیوتر گاهی طولانی‌تر از آن هستند که در کل فضای موجود در حافظه اصلی جابگیرند. بعلاوه یک سیستم کامپیوتر چندین برنامه را بکار می‌برد و همه برنامه‌ها نمی‌توانند در یک حافظه اصلی در تمام مدت قرار بگیرند. معمولاً یک برنامه با داده‌های مربوطه‌اش در حافظه کمکی قرار می‌گیرند. وقتی که برنامه یا بخشی از برنامه قرار است اجرا شود، ابتدا به حافظه اصلی انتقال می‌یابد تا بوسیله CPU اجرا شود. بنابراین هر کس می‌تواند تصور کند که حافظه کمکی حاوی همه اطلاعاتی است که در یک

1- Multiprogramming

www.m-molaei.mihanblog.com

سیستم ذخیره شده است. کار سیستم عامل این است که بخشی از این اطلاعات راکه در حال حاضر فعال است در حافظه اصلی نگهمیدارد. بخشی از سیستم کامپیوتر که بر جریان اطلاعات، بین حافظه کمکی و حافظه اصلی نظارت می‌کند سیستم مدیریت حافظه[1] نامیده می‌شود. سخت‌افزار یک سیستم مدیریت حافظه در بخش ۷-۱۲ ارائه شده است.

۲-۱۲ حافظه اصلی

حافظه اصلی واحد ذخیره‌سازی مرکزی در یک سیستم کامپیوتری است. این واحد، حافظهٔ نسبتاً بزرگ و سریعی است که برای ذخیره برنامه‌ها و داده‌ها در حین عملکرد کامپیوتر مورد استفاده قرار می‌گیرد. تکنولوژی اصلی بکاررفته برای حافظه اصلی بر مدارهای مجتمع نیمه هادی مبتنی است. تراشه‌های RAM مدار مجتمع با دو شیوه عملکرد مختلف استاتیک[2] و دینامیک[3] در دسترس قرار دارند. RAM استاتیک اساساً از فلیپ‌فلاپها ساخته شده که اطلاعات دودویی را ذخیره می‌کنند. اطلاعات ذخیره شده مادامی که توان الکتریکی به واحد اعمال شود معتبر است. RAM دینامیکی اطلاعات دودویی را بصورت بارهای الکتریکی که به خازن‌ها اعمال می‌شوند، ذخیره می‌نماید. خازن‌ها در داخل تراشه با ترانزیستورهای MOS ایجاد می‌شوند. بارهای ذخیره شده در خازن‌ها به مرور تخلیه می‌شوند و لذا حافظه دینامیکی باید بصورت دوره‌ای بارگذاری شوند. تجدید بارگذاری، یا تازه‌سازی، با چرخش در بین کلمات در هر چند میلی‌ثانیه یکبار و احیای بار در حال تخلیه انجام می‌شود. در RAM دینامیکی مصرف توان الکتریکی کمتر و ظرفیت ذخیره‌سازی در یک حافظه بیشتر است. RAM استاتیکی از نظر کاربرد ساده‌تر بوده و سیکل خواندن و نوشتن در آن کوتاهتر است.

بیشتر حافظه اصلی در یک کامپیوتر همه منظوره از تراشه‌های مدار مجتمع RAM تشکیل می‌شود، اما بخشی از این حافظه ممکن است از تراشه ROM ساخته شود. در ابتدا RAM برای ارجاع به حافظه با دستیابی تصادفی[4] بکار رفت، اما اکنون از آن برای مشخص کردن حافظه خواندنی و نوشتنی[5] در مقابل حافظه فقط خواندنی[6] استفاده می‌شود، هرچند که ROM هم نوعی حافظه با دستیابی تصادفی است. RAM برای ذخیره کردن برنامه‌ها و داده‌هایی که قرار است تغییر یابند بکار می‌رود ولی ROM برای ذخیره برنامه‌هایی راکه بطور دائم در کامپیوتر جای داده می‌شوند و یا محتوای جداول ثابتی که پس از تکمیل ساخت کامپیوتر تغییر نمی‌کنند مورد استفاده قرار می‌گیرند.

در میان سایر امکانات در کامپیوتر، بخش ROM حافظه اصلی برای ذخیره برنامه آغازینی بنام بارکننده راه‌انداز[7] بکار می‌رود. بارکننده راه‌انداز برنامه‌ای است که کار آن آغاز کار نرم‌افزار کامپیوتر پس از روشن کردن دستگاه است. چون RAM فرار است، وقتی که برق دستگاه قطع می‌شود محتوای آن از بین

1- Memory Management System
2- Static
3- Dynamic
4- Random Access Memory
5- Read/Write Memory
6- Read Only Memory
7- Bootstrap Loader

www.m-molaei.mihanblog.com

می‌رود. محتوای ROM پس از قطع و وصل توان الکتریکی تغییری نمی‌کند. آغاز بکار کامپیوتر متشکل است از روشن شدن دستگاه و شروع اجرای یک برنامه اولیه. بنابراین وقتی که دستگاه روشن شد، سخت‌افزار کامپیوتر شمارنده برنامه را با اولین آدرس بارکننده راه‌انداز بار می‌کند. برنامه راه‌انداز بخشی از سیستم عامل را از دیسک به حافظه اصلی بار می‌کند و سپس کنترل به سیستم عامل انتقال می‌یابد، که کامپیوتر را برای استفاده عمومی آماده می‌نماید.

تراشه‌های RAM و ROM در اندازه‌های مختلف موجودند. اگر حافظه مورد نیاز برای کامپیوتر بزرگتر از ظرفیت یک تراشه باشد، لازم است تعدادی تراشه با هم ترکیب شوند تا اندازه حافظه لازم حاصل شود. برای نشان دادن اتصالات بین تراشه‌ها، ساخت یک تراشه 8×1024 را با تراشه‌های RAM با اندازه 8×128 و تراشه‌های ROM با اندازه 8×512 نشان می‌دهیم.

تراشه‌های RAM و ROM

یک تراشه RAM اگر یک یا چند ورودی کنترل داشته باشد تا فقط در صورت نیاز این تراشه را انتخاب کنند به نحو مناسبتری قادر به ارتباط با CPU است. ویژه‌گی متداول دیگر، گذرگاه داده دوطرفه‌ای است که امکان انتقال داده از حافظه به CPU را در عمل خواندن، یا از CPU به حافظه را در حین عمل نوشتن فراهم می‌سازد. گذرگاه دو طرفه را می‌توان با بافرهای سه حالته ساخت. خروجی یک بافر سه حالته می‌تواند در یکی از سه حالت مختلف قرار گیرد: سیگنال معادل با 1 منطقی، سیگنال معادل با 0 منطقی، یا یک حالت امپدانس بالا. 1 و 0 منطقی سیگنال‌های معمولی منطقی هستند. حالت امپدانس بالا مانند یک مدار باز عمل می‌کند، و بدان معنی است که خروجی سیگنالی حمل نمی‌کند و معنای منطقی ندارد.

بلاک دیاگرام یک تراشه RAM در شکل ۲-۱۲ نشان داده شده است. ظرفیت حافظه 128 کلمه هشت بیتی است (یک بایت). این حافظه دارای 7 خط آدرس و یک گذرگاه داده هشت بیتی دو طرفه است. ورودی‌های خواندن و نوشتن عمل مورد نظر را مشخص می‌کنند و دو ورودی کنترل انتخاب تراشه (CS) برای فعال کردن تراشه بهنگام انتخاب توسط ریزپردازنده، بکار می‌روند. وجود بیش از یک ورودی کنترل برای انتخاب تراشه، عمل دیکد شدن آدرس را هنگامی که چندین تراشه در ریزپردازنده وجود داشته باشد تسهیل می‌نماید. ورودی‌های خواندن و نوشتن گاهی بصورت یک خط R/W در می‌آیند. هر وقت تراشه انتخاب شود، دو حالت دودویی این خط دو عمل خواندن یا نوشتن را مشخص می‌کند.

جدول کار لیست شده در شکل ۲-۱۲ (ب) طرز کار تراشه RAM را مشخص می‌نماید. واحد حافظه فقط هنگامی که $CS1=1$ و $\overline{CS2}=0$ باشد فعال می‌شود. خط بالای متغیر انتخاب دوم نشان می‌دهد که این ورودی وقتی که برابر 0 باشد فعال است. اگر ورودی‌های انتخاب تراشه فعال نباشند، و یا اگر فعال باشند ولی ورودی‌های خواندن یا نوشتن فعال نباشند، حافظه مسدود و گذرگاه داده آن در حالت

www.m-molaei.mihanblog.com

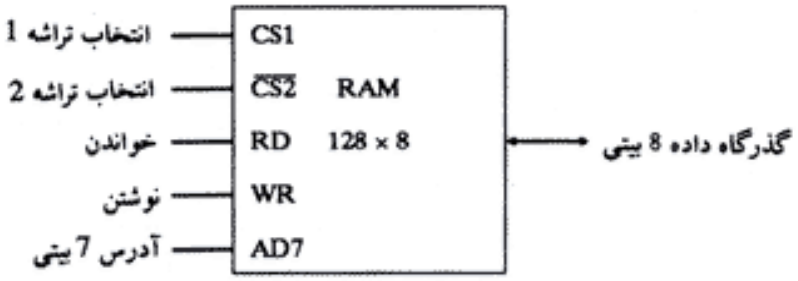

(الف) بلاک دیاگرام

CS1	$\overline{CS2}$	RD	WR	عمل حافظه	وضعیت گذرگاه داده
0	0	×	×	مسدود	امپدانس بالا
0	1	×	×	مسدود	امپدانس بالا
1	0	0	0	مسدود	امپدانس بالا
1	0	0	1	نوشتن	ورودی داده به RAM
1	0	1	×	خواندن	خروجی داده به RAM
1	1	×	×	مسدود	امپدانس بالا

(ب) جدول تابع

شکل ۲-۱۲ تراشه‌ای از نوع RAM

امپدانس بالا خواهد بود. اگر CS1=1 و $\overline{CS2}$=0 باشد، حافظه می‌تواند در شیوه عملکرد خواندن یا نوشتن قرار گیرد. اگر ورودی WR فعال شود، حافظه یک بایت را از گذرگاه داده در مکانی که خطوط آدرس تعیین می‌کند ذخیره می‌نماید. اگر ورودی RD فعال شود، محتوای بایت انتخاب شده روی گذرگاه داده قرار می‌گیرد. سیگنالهای RD و WR عملکرد حافظه و بافرهای گذرگاه مربوط به گذرگاه داده دو جهته را کنترل می‌نماید.

یک تراشه ROM هم سازمان خارجی مشابهی دارد. با این وجود، چون ROM تنها خوانده می‌شود، گذرگاه داده تنها در حالت خروجی قرار می‌گیرد. بلاک دیاگرام یک تراشه ROM در شکل ۳-۱۲ دیده می‌شود. در مقایسه دو تراشه RAM و ROM با سایز برابر، ROM می‌تواند تعداد بیت‌های بیشتری نسبت به RAM داشته باشد، زیرا سلولهای دودویی ROM فضای کمتری را نسبت به

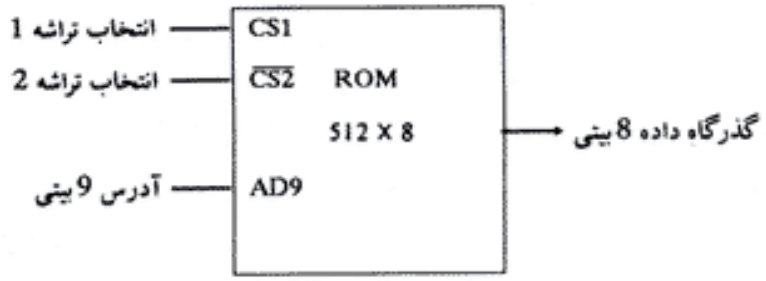

شکل ۳-۱۲ تراشه‌ای از نوع ROM

www.m-molaei.mihanblog.com

RAM اشغال می‌کنند. به همین دلیل، دیاگرام ROM دارای 512 بایت و RAM دارای 128 بایت می‌باشد. نه خط آدرس تراشه ROM یکی از 512 بایت ذخیره شده در آن را مشخص می‌کند. دو ورودی انتخاب تراشه باید CS1=1 و $\overline{CS2}$=0 باشند تا واحد حافظه کار کند. در غیراینصورت، گذرگاه داده در حالت امپدانس بالاست. در ROM به کنترل خواندن یا نوشتن نیازی نیست زیرا این مدار فقط می‌تواند خوانده شود. بنابراین وقتی تراشه بوسیله دو ورودی انتخاب فعال شود بایت انتخابی بوسیله خطوط آدرس روی گذرگاه داده ظاهر می‌شود.

نقشه آدرس‌های حافظه

طراح یک سیستم کامپیوتری باید مقدار حافظه لازم را برای کاربرد خاص محاسبه و به آن RAM یا ROM لازم را اختصاص دهد. سپس ارتباطات بین حافظه و پردازنده با دانستن اندازه حافظه و نوع تراشهای RAM یا ROM موجود تعیین می‌شود. آدرس دهی حافظه را می‌توان با استفاده از جدولی تنظیم کرد که آدرس حافظه اختصاص یافته به هر تراشه را مشخص می‌کند. این جدول که نقشه آدرس حافظه نامیده می‌شود، نمایش تصویری از فضای آدرس برای هر تراشه در سیستم است.

برای تشریح مطلب فوق با یک مثال فرض کنید که یک سیستم کامپیوتری به یک RAM با ظرفیت 512 بایت و یک ROM با ظرفیت 512 بایت نیاز دارد. تراشه های RAM و ROM بکار رفته در شکل ۲-۱۲ و۳-۱۲ نشان داده شده‌اند. نقشه آدرس‌های حافظه برای این پیکربندی در جدول ۱-۱۲ آمده است. ستون قطعات نشان می‌دهد که آیا ROM بکار رفته است یا RAM . ستون آدرس شانزده شانزدهی به هر تراشه محدوده‌ای از آدرس‌های معادل شانزده شانزدهی را مشخص می‌کند. خطوط گذرگاه آدرس در ستون سوم ارائه شده است. هر چند گذرگاه آدرس 16 خط دارد، جدول فقط 10 خط را نشان می‌دهد زیرا 6 خط دیگر در این مثال بکار نرفته است و فرض می‌شود صفر باشند. x های کوچک در زیر ستون گذرگاه آدرس خطوطی را مشخص می‌کنند که باید به ورودی‌های آدرس هر تراشه وصل شوند. تراشه‌های RAM دارای 128 بایت بوده وبه هفت خط آدرس نیاز دارند. تراشه ROM دارای 512 بایت بوده و به 9 خط آدرس نیاز دارد. x ها همیشه به خطوط پائین رتبه گذرگاه اختصاص می‌یابند: خطوط 1

جدول ۱-۱۲ نقشه آدرس‌های حافظه برای ریزکامپیوتر

قطعه	آدرس شانزده شانزدهی	گذرگاه آدرس 10	9	8	7	6	5	4	3	2	1
RAM 1	0000-007F	0	0	0	x	x	x	x	x	x	x
RAM 2	0080-00FF	0	0	1	x	x	x	x	x	x	x
RAM 3	0100-017F	0	1	0	x	x	x	x	x	x	x
RAM 4	0180-01FF	0	1	1	x	x	x	x	x	x	x
ROM	0200-03FF	1	x	x	x	x	x	x	x	x	x

www.m-molaei.mihanblog.com

تا 7 به RAM و خطوط 1 الی 9 به ROM. حال لازم است تا چهار تراشه RAM را با تخصیص آدرس متفاوتی به هریک از هم متمایز کنیم. برای این مثال خاص، ما خطوط گذرگاه 8 و 9 را برای نمایش چهار ترکیب دودویی متمایز انتخاب می‌کنیم. دقت کنید هر جفت دیگری از خطوط گذرگاه که بکار نرفته باشند را می‌توان برای این منظور انتخاب کرد. جدول بخوبی نشان می‌دهد که 9 خط پائین رتبه آدرس فضای حافظه‌ای برابر با $2_q=512$ بایت را ایجاد می‌کند. تمایز بین آدرس‌های RAM و ROM به یک خط دیگر گذرگاه انجام می‌شود. در اینجا فقط خط 10 را برای این منظور انتخاب می‌کنیم. هنگامی که خط 10 صفر باشد، CPU یک تراشه RAM را انتخاب می‌کند. و اگر این خط 1 باشد، ROM انتخاب می‌شود.

آدرس معادل شانزده شانزدهی تراشه از اطلاعات زیر ستون گذرگاه آدرس فراهم می‌شود. خطوط گذرگاه آدرس به گروه‌های چهار بیتی تقسیم شده است بطوری هر گروه با یک رقم شانزده شانزدهی نمایش داده می‌شود. اولین رقم شانزده شانزدهی خطوط 13 تا 16 را نشان می‌دهد و همواره 0است. رقم شانزده شانزدهی بعدی خطوط 9 الی 12 را نشان می‌دهد ولی خطوط 11 و 12 همیشه صفرند. محدوده آدرس‌های شانزده شانزدهی برای هرقطعه از x های مربوط به آن تعیین می‌شود. این x ها یک عدد دودویی را از تماماً 0 تا تماماً 1 نمایش می‌دهند.

اتصالات حافظه به CPU

تراشه‌های RAM و ROM از طریق گذرگاه‌های داده و آدرس به CPU متصل می‌شوند. خطوط پائین رتبه درگذرگاه آدرس بایت درون تراشه را انتخاب می‌کنند و سایر خطوط در گذرگاه آدرس تراشه را از طریق ورودی‌های انتخاب برمی‌گزینند. اتصال تراشه‌های حافظه به CPU در شکل ۴-۱۲ نشان داده شده است. این پیکربندی 512 بایت را برای RAM و 512 بایت را هم برای ROM فراهم می‌آورد. پیکربندی مذکور با توجه به جدول ۱-۱۲ پیاده سازی شده است. هر RAM هفت بیت پائین رتبه از گذرگاه آدرس را برای انتخاب یکی از 128 بایت ممکن دریافت می‌کند. ROM بخصوصی که انتخاب می‌شود با توجه به خطوط 8 و 9 گذرگاه است. این عمل از طریق یک دیکدر 2x4 که خروجی‌های آن به ورودی‌های CS1 در هر تراشه RAM متصل است صورت می‌گیرد. بنابراین وقتی که خطوط آدرس 8 و 9 برابر 00 شوند، اولین تراشه RAM انتخاب می‌شود. وقتی که 01 باشد، دومین تراشه انتخاب می‌گردد، و الی آخر. خروجی‌های RD و WR از ریزپردازنده به ورودی‌های همه تراشه‌های RAM وصل می‌شوند.

انتخاب بین RAM و ROM از طریق خط شماره 10 گذرگاه حاصل می‌گردد. RAM ها هنگامی انتخاب می‌شوند که بیت واقع بر روی این خط 0 باشد، و اگر مقدار بیت 1 شود ROM انتخاب خواهد شد. ورودی انتخاب تراشه دیگر در ROM به کنترل RD متصل است تا بهنگام خواندن موجب فعال شدن ROM گردد. خطوط گذرگاه آدرس 1 تا 9 بدون عبور از دیکدر مستقیماً به ورودی‌های آدرس ROM اعمال شده‌اند. این اتصالات آدرس‌ها 0 تا 511 را به RAM و 512 تا 1023 را به ROM اختصاص می‌دهند. گذرگاه داده ROM تنها امکان خروجی شدن را دارد، در صورتیکه گذرگاه داده متصل

www.m-molaei.mihanblog.com

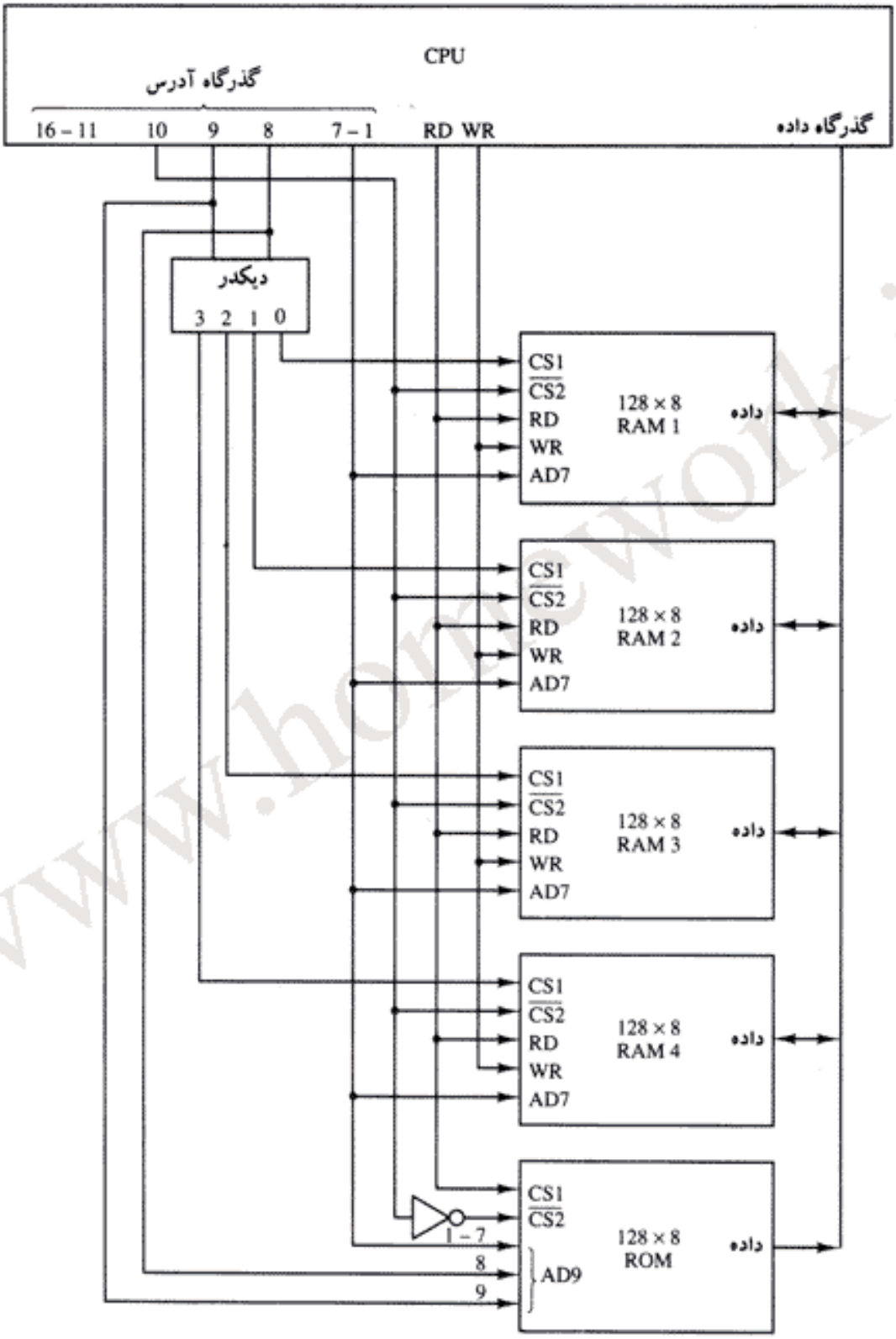

شکل ۴-۱۲ اتصال حافظه به CPU

www.m-molaei.mihanblog.com

به RAM می‌تواند اطلاعات را در هر دوجهت هدایت کند.

مثالی که ارائه شد پیچیدگی اتصالات بین تراشه‌های حافظه و CPU را نمایان می‌سازد. هر چه تعداد تراشه‌های متصله بیشتر شود، دیکدرهای بیشتری بین حافظه‌ها مورد نیاز است طراح باید نقشه حافظه‌ای را تهیه کرده و آدرس‌ها را به تراشه تخصیص دهد تا با استفاده از آن اتصالات لازم معین شد.

۳-۱۲ حافظه کمکی

متداولترین دستگاه حافظه کمکی بکار رفته در سیستم‌های کامپیوتری دیسک‌ها و نوارهای مغناطیسی هستند. وسایل دیگری هم که نه کراراً ولی بکار می‌روند عبارتند از درام‌های مغناطیسی[1]، حافظه حباب مغناطیسی[2]، و دیسک‌های نوری می‌باشند. برای درک فیزیکی مکانیزم دستگاه‌های حافظه کمکی باید اطلاعاتی در مورد سیستم‌های مغناطیسی، الکترونیکی و الکترومکانیکی داشت. هر چند خواص فیزیکی این وسایل ذخیره‌سازی می‌تواند بسیار پیچیده باشد، ولی خصوصیات منطقی آنها قابل تشخیص و مقایسه است. مشخصه‌های مهم هر وسیله شیوه دستیابی، زمان دستیابی، سرعت انتقال، ظرفیت و قیمت آن است.

زمان متوسط لازم برای رسیدن به یک مکان ذخیره سازی در حافظه و دریافت محتوای آن، زمان دستیابی[3] (یا دسترسی) خوانده می‌شود. در وسایل الکترومکانیکی با قطعات متحرک مانند دیسک‌ها و نوارها، زمان دستیابی متشکل است از زمان جستجوی[4] لازم برای قراردادن هد خواندن - نوشتن بر روی یک مکان و زمان انتقال[5] لازم برای انتقال داده به و یا از وسیله. چون زمان جستجو معمولاً خیلی طولانی‌تر از زمان انتقال است، حافظه کمکی بصورت مجموعه‌ای از رکوردها یا بلاک‌ها سازمان یافته است. یک بلاک تعداد مشخصی از کاراکترها یا کلمات است. معمولاً خواندن یا نوشتن بر روی تمام رکورد انجام می‌شود. سرعت انتقال تعداد کلمات یا کاراکترهایی است که وسیله می‌تواند در هرثانیه، پس از قرارگرفتن در آغاز رکورد، انتقال دهد.

درام‌ها و دیسک‌های مغناطیسی از نظر عملکرد کاملاً مشابهند. هر دو از سطوح چرخان با سرعت بالا که از ماده مغناطیسی ضبط کننده پوشش یافته‌اند تشکیل شده‌اند. سطح چرخان درام، سیلندری شکل و دیسک سطح گرد مسطحی است. سطح ضبط کننده با سرعت یکنواختی چرخیده و در زمان دستیابی هرگز راه‌اندازی یا متوقف نمی‌شود. بیت‌ها بصورت نقطه‌های مغناطیسی با عبور سطح از زیر یک مکانیزم ساکن بنام هد نوشتن[6]، بر روی آن ضبط می‌شوند. بیت‌های ذخیره شده با تغییر میدان حاصل از نقطه‌های ثبت شده در روی سطح که با عبور از کنار هد خواندن[7] حاصل می‌شود آشکار می‌گردد. مقدار سطح موجود برای ضبط در یک دیسک بزرگتر از درامی است که از نظر ابعاد با آن یکسان

1- Magnetic Drum
2- Mangetic Bubble Memory
3- Access time
4- Seek time
5- Transfer time
6- Write Head
7- Read Head

www.m-molaei.mihanblog.com

باشد. بنابراین اطلاعات بیشتری را می‌توان بر روی یک دیسک هم اندازه با درام ذخیره کرده باین دلیل، دیسک‌ها در اکثر کامپیوترها جایگزین درام شده‌اند.

دیسک‌های مغناطیسی

یک دیسک مغناطیسی صفحه دواری است که از فلز یا پلاستیک پوشش یافته با مواد مغناطیسی ساخته شده است اغلب هر دو طرف دیسک بکار رفته و چندین دیسک ممکن است روی یک محور نصب شده و روی هر سطح هم هد خواندن - نوشتن وجود داشته باشد. تمام دیسک‌ها با هم و با سرعت زیادی می‌چرخند و به منظور دستیابی راه اندازی یا متوقف نمی‌شوند. بیت‌ها در سطح مغناطیس شده بصورت نقاطی بر روی دوایر هم مرکزی بنام شیار[1] ذخیره می‌شوند. شیارها معمولاً به بخش‌هایی به نام قطاع[2] تقسیم می‌شوند. در بیشتر سیستم‌ها، حداقل اطلاعات که می‌تواند انتقال یابد یک قطاع است. تقسیم‌بندی یک دیسک به شیارها و قطاع‌ها در شکل ۵-۱۲ نشان داده شده است.

برخی از دستگاه‌ها از یک هد خواندن و نوشتن برای هر سطح دیسک استفاده می‌کنند. در این دستگاه‌ها قبل از خواندن و نوشتن، بیت های آدرس شیارها برای حرکت دادن هد خواندن یا نوشتن بر روی مکان موردنظر بکار می‌روند. در نوعی دیگر از سیستم‌های دیسک، هدهای خواندن - نوشتن جداگانه برای هر شیار در هر سطح تهیه شده است. سپس بیت‌های آدرس، شیار خاصی را بطور الکترونیکی از طریق یک دیکدر انتخاب می‌کنند. این نوع دستگاه‌ها گرانتر بوده و فقط بر روی سیستم‌های کامپیوتری بسیار بزرگ یافت می‌شوند.

شکل ۵-۱۲ دیسک مغناطیسی

1- Track 2- Sector

www.m-molaei.mihanblog.com

در دیسک‌ها از شیارهای زمانبندی دائمی برای همگام کردن بیت‌ها و تشخیص قطاع‌ها استفاده می‌شود. یک سیستم دیسک با بیت‌های آدرسی که شماره دیسک، سطح دیسک، شماره قطاع، و شیار موردنظر در قطاع مربوطه را مشخص می‌کنند آدرس دهی می‌شود. پس از قرار گرفتن هد خواندن - نوشتن در شیار موردنظر، سیستم باید با چرخش دیسک تا رسیدن قطاع مشخص شده به زیر هد خواندن و نوشتن صبر کند. پس ار رسیدن به ابتدای قطاع، انتقال اطلاعات با سرعت صورت می‌گیرد. دیسک ها ممکن است هدهای متعدد داشته باشند و بیت‌های چندین شیار بطور همزمان انتقال یابند.

در هر قطاع مفروض، شیاری که در نزدیکی لبه خارجی قرار دارد طولانی‌تر از شیاری است که در نزدیکی مرکز دیسک می‌باشد. اگر بیت‌ها با تراکم مساوی ذخیره شوند، برخی از شیارها دارای بیت‌های ضبط شده بیشتری خواهند بود. برای هم طول کردن همه شیارهای یک قطاع، برخی از دیسک‌ها از تراکم ضبط متغیر استفاده می‌کنند، بطوری که شیارهای نزدیکتر به مرکز نسبت به شیارهای نزدیک به لبه خارجی تراکم بیشتری دارند. باین ترتیب تعداد بیت‌های موجود بر روی همه شیارهای یک قطاع، معین یکسان خواهند بود.

دیسک‌هایی که بطور دائمی به مجموعه دستگاه متصل‌اند و آنها را هرکاربری نمی‌تواند از مجموعه خارج کند، دیسک سخت[1] می‌خوانند. دیسک خوانی که دیسک‌های قابل جابجایی داشته باشد دیسک‌نرم[2] خوانده می‌شود. دیسک‌هایی که در یک دیسک خوان نرم بکار می‌روند دیسک‌های قابل جابجایی کوچکی هستند که از پلاستیک ساخته شده و با ماده مغناطیسی ضبط کننده پوشش داده شده‌اند. دو سایز برای این دیسک‌ها متداول است، قطر 5.25 و قطر 3.5 اینچ. دیسک‌های 3.5 اینچی کوچکترند و می‌توانند داده‌های بیشتری را نسبت به دیسک‌های 5.25 اینچی ذخیره کنند. دیسک‌های نرم گسترده‌ای در کامپیوترهای شخصی بعنوان وسیله‌ای برای توزیع نرم افزار بین کاربران کامپیوتر بکار می‌روند.

نوار مغناطیسی

حامل نوار مغناطیسی متشکل است از اجزاء الکتریکی، مکانیکی و الکترونیکی که قطعات و مکانیزم کنترل را برای دستگاه نوار مغناطیسی فراهم می‌نمایند. خود نوار باریکه ای از پلاستیک پوشیده از ماده مغناطیسی ضبط کننده است. بیت‌ها بشکل نقاط مغناطیسی روی نوار در طول چند شیار ضبط می‌شوند. معمولاً هفت یا نه رکورد بطور همزمان ضبط می‌شوند تا به همراه بیت توازن تشکیل یک رکورد را بدهند. هدهای خواندن و نوشتن هر کدام بر روی یک شیار قرار می‌گیرند بطوری که داده‌ها بصورت رشته ای از کاراکترها می‌توانند ضبط و یا خوانده شوند.

دستگاه‌های نوار مغناطیسی را می‌توان متوقف کرد، بسمت جلو یا عقب راه اندازی کرد، یا آن را به عقب برگرداند. با وجود این نمی‌توان آنها را از بین دو کاراکتر شروع و یا بین آنها متوقف کرد. بهمین دلیل، اطلاعات بصورت بلاک هایی که به آنها رکورد می گویند ضبط می‌شود. فواصلی از نوار ضبط

1- Hard Disk 2- Floppy Disk

www.m-molaei.mihanblog.com

نشده بین رکوردها گنجانیده می‌شود تا در آنجا بتوان نوار را متوقف نمود. نوار هنگامی که روی یکی از فواصل قرار دارد شروع به حرکت می‌کند و تا زمانی که به رکورد بعدی برسد سرعت ثابت خود را بدست می‌آورد. هر رکورد واقع در روی نوار یک الگوی شناسایی بیتی در ابتدا و انتهای خود دارند. با خواندن الگوی بیتی واقع در ابتدای رکورد، کنترل نوار شماره رکورد را تشخیص می‌دهد. با خواندن الگوی بیتی واقع در انتها، واحد کنترل شروع یک فاصله را درک می‌کند. دستگاه نوار با مشخص کردن شماره رکورد و تعداد کاراکترهای رکورد آدرس دهی می‌شود. رکوردها ممکن است دارای طول ثبات یا متغیر باشند.

۴-۱۲ حافظه تداعیگر

بسیاری از کاربردهای داده‌پردازی به جستجو اقلامی که در یک جدول حافظه ذخیره شده‌اند نیاز است. یک برنامه اسمبلر جدول آدرس‌های سمبل را برای استخراج معادل دودویی جستجو می‌کند. ممکن است برای تعیین نام وضعیت حساب یکی از مشتریان بانک، شماره حساب وی در فایل جستجو شود، روش متداول در جستجوی جدول، ذخیره اقلام آن در جایی است که بتواند بصورت متوالی آدرس دهی شود. رویه جستجو سیاستی است برای انتخاب رشته‌ای از آدرسها، خواندن محتوای حافظه در هر آدرس، و مقایسه اطلاعات خوانده شده با داده تحت جستجو است تا اینکه انطباق رخ دهد. تعداد دفعات مراجعه با دسترسی به حافظه به مکان داده و کارآیی الگوریتم بستگی دارد. برای به حداقل رساندن تعداد مراجعات برای یافتن یک داده، الگوریتم‌های جستجوی متعددی ابداع شده است.

اگر بتوان داده‌های ذخیره شده در حافظه را به منظور دستیابی به آنها براساس محتوای خود داده و نه براساس یک آدرس شناسایی کرد، زمان لازم برای یافتن یک قلم داده تا حد قابل توجهی کاهش می‌یابد. واحد حافظه‌ای که دستیابی به آن براساس محتوا انجام می‌شود، حافظه تداعیگر[1] یا حافظه قابل آدرس دهی با محتوا (CAM) خوانده می‌شود دستیابی به این نوع حافظه بطور همزمان و موازی و براساس محتوای داده، بجای آدرس یا مکان خاص، انجام می‌شود. حافظه می‌تواند یک مکان خالی بدون استفاده را برای ذخیره کلمه مورد نظر بیابد. وقتی که قرار باشد کلمه‌ای از حافظه تداعیگر خوانده شود، محتوای کلمه، یا بخشی از کلمه مشخص می‌شود. حافظه تمام کلماتی راکه برای محتوای مشخص شده منطبق شوند برای خواندن علامت گذاری می‌کند.

حافظه تداعیگر بعلت سازمان داخلی‌اش خصوصاً برای جستجوهای موازی براساس داده‌ها مناسب است. بعلاوه جستجو می‌تواند بر روی کل کلمه و یا روی میدان خاصی در یک کلمه انجام شود. حافظه تداعیگر گرانتر از حافظه با دستیابی تصادفی است زیرا هر سلول آن علاوه برقابلیت ذخیره‌سازی باید دارای مدارهای منطقی برای انطباق محتوای آن با یک آرگومان خارجی نیزباشد. به همین دلیل، حافظه‌های تداعیگر در کاربردهایی که در آنها زمان جستجو بسیار اهمیت دارد و باید کوتاه باشد استفاده می‌شود.

1- Associative Memory

www.m-molaei.mihanblog.com

سازمان سخت افزاری

بلاک دیاگرام یک حافظه تداعیگر در شکل ۶-۱۲ داده شده است. این حافظه متشکل از یک آرایه حافظه و منطق لازم برای m کلمه n بیتی در هر کلمه است. ثبات آرگومان[1] و ثبات کلید[2] k هر یک n بیت دارند، یعنی یک بیت به ازای هر یک از بیت‌های کلمات. ثبات انطباق M، m بیتی است، یعنی یک بیت بازاء هر بیت از کلمه حافظه. هر کلمه در حافظه بطور موازی با محتوای ثبات آرگومان مقایسه می‌شود. کلماتی که با بیت‌های ثبات آرگومان تطبیق داشته باشند بیت متناظری را در ثبات انطباق 1 می‌کنند. پس از روند تطبیق، بیت‌هایی در ثبات انطباق که 1 شده‌اند نشان می‌دهند که کلمات متناظر آنها با کلمه مورد جستجو مطابقت دارند. عمل خواندن با مراجعهٔ متوالی به کلماتی از حافظه که بیت‌های متناظر آنها در ثبات انطباق 1 شده‌اند انجام می‌شود.

ثبات کلید پوششی را برای انتخاب یک میدان خاص یا کلید آرگومان فراهم می‌آورد. اگر ثبات کلید تماماً 1 باشد، کل آرگومان با هریک از کلمات حافظه مقایسه می‌شود. در غیراینصورت، فقط بیت‌هایی در آرگومان که محل متناظر آنها در ثبات کلید مقدار 1 دارد مقایسه می‌شوند. بنابراین ثبات کلید پوشش و یا قطعه اطلاعات شناسایی را برای ارجاع به حافظه فراهم می‌کند. برای تشریح مطلب توسط یک مثال عددی، فرض کنید که ثبات آرگومان A و ثبات کلید K دارای آرایش بیتی زیر، باشند. تنها سه بیت

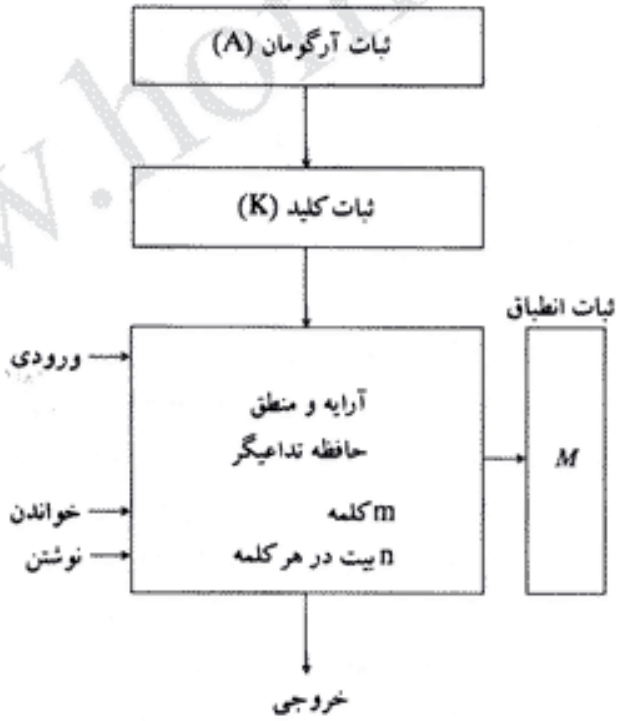

شکل ۶-۱۲ بلاک دیاگرام حافظه تداعیگر

1- Argument Register 2- Switch Register

www.m-molaei.mihanblog.com

سمت چپ A با کلمات مقایسه زیرا K در این مکان‌ها دارای 1 است.

A	101	111100	
K	111	000000	
کلمه 1	100	111100	انطباق ندارد
کلمه 2	101	000001	انطباق دارد

کلمه 2 با میدان آرگومان پوشش نیافته تطبیق دارد زیرا سه بیت سمت چپ آرگومان و کلمه برابرند.

رابطه بین آرایه حافظه و ثبات‌های خارجی در حافظه تداعیگر در شکل ۷-۱۲ نشان داده شده است. سلول‌های آرایه با حرف C و دو زیر نویس مشخص شده‌اند. اولین زیرنویس شماره کلمه و دومین زیرنویس مکان بیت را در کلمه مشخص می‌کند. باین ترتیب سلول C_{ij} مربوط به بیت j در کلمه i است. بیت A_j در ثبات آرگومان با همه بیت‌های ستون j از آرایه مقایسه می‌شود بشرطی که $K_j=1$ باشد. این عمل برای همه ستون‌های $j=1,2,\ldots,n$ انجام می‌شود.

اگر بین همه بیت‌های پوشش[1] نیافته آرگومان و بیت‌های کلمه، تطابق وجود داشته باشد، بیت متناظر در ثبات انطباق یعنی M_i برابر با 1 می‌شود. اگر یک یا چند بیت پوشش نیافته و کلمه مطابقت نداشته باشند M_i برابر با 0 خواهد بود.

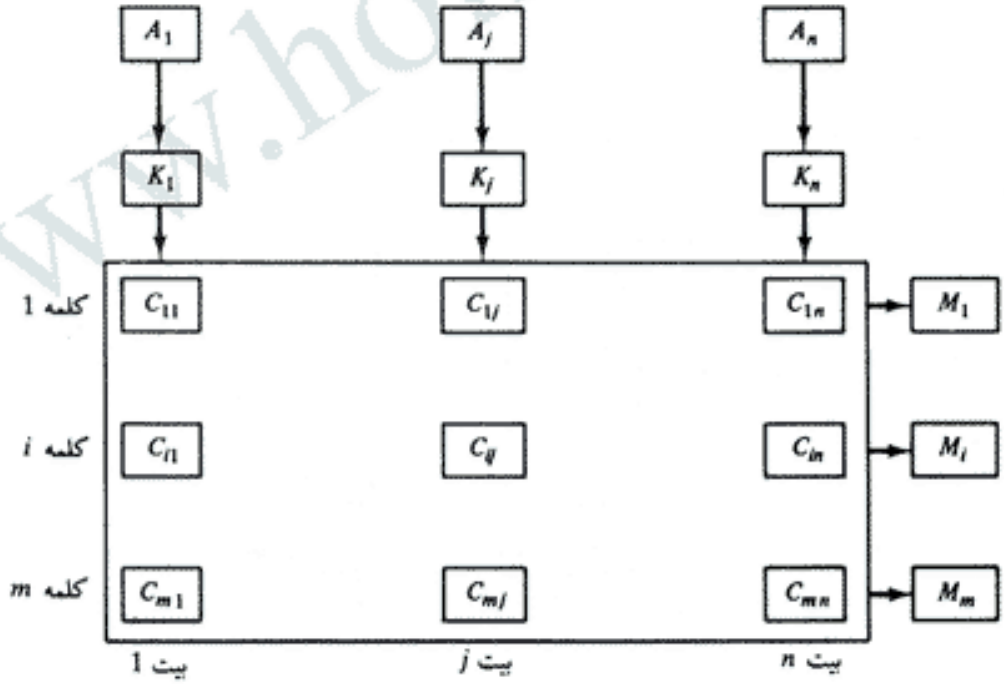

شکل ۷-۱۲ حافظه تداعیگر به m کلمه و n بیت بازاء هر کلمه

1- Mask

www.m-molaei.mihanblog.com

سازمان درونی یک سلول نوعی C_{ij} در شکل ۸-۱۲ نشان داده شده است. این سلول از یک المان ذخیره‌سازی فلیپ فلاپ F_{ij} و مدارات لازم برای خواندن و نوشتن و انطباق سلول‌ها تشکیل شده است. بیت ورودی در عمل نوشتن به سلول ذخیره سازی انتقال می‌یابد. در حین عمل خواندن بیت ذخیره شده خوانده می‌شود. مدار منطقی محتوای سلول ذخیره سازی را با بیت متناظر پوشش نیافته آرگومان مقایسه کرده و یک خروجی را در اختیار مدار تصمیم‌گیری قرار می‌دهد تا بیت M_i را 1 کند.

مدار انطباق

مدار منطقی برای هر کلمه را می‌توان از الگوریتم مقایسه دو عدد دودویی بدست آورد. ابتدا بیت‌های کلید را نادیده می‌گیریم و آرگومان A را با بیت های ذخیره شده در سلول‌های کلمه مقایسه می کنیم. کلمه i برابر با آرگومان در A است بشرطی که $A_j=F_{ij}$ بازاء $j=1,2,...n$ باشد. اگر هر دو بیت مساوی 1، یا 0 باشند، تساوی دو بیت بصورت تابع بول با عبارت زیر بیان می شود.

$$x_j = A_jF_{ij} + A'_jF'_{ij}$$

که در آن $x_j=1$ است اگر هر دو جفت بیت در مکان j مساوی باشد، در غیراینصورت $x_j=0$ خواهد بود. برای اینکه کلمه i برابر آرگومان A شود، تمام متغیرهای x_j باید برابر 1 باشند. این وضعیت شرط 1 شدن بیت انطباق متناظر یعنی M_i است، تابع بول برای این شرط عبارت است از

$$M_i = x_1x_2x_3...x_n$$

که بمعنی انجام عمل AND بر روی همه جفت بیت‌های انطباق یافته در یک کلمه است.

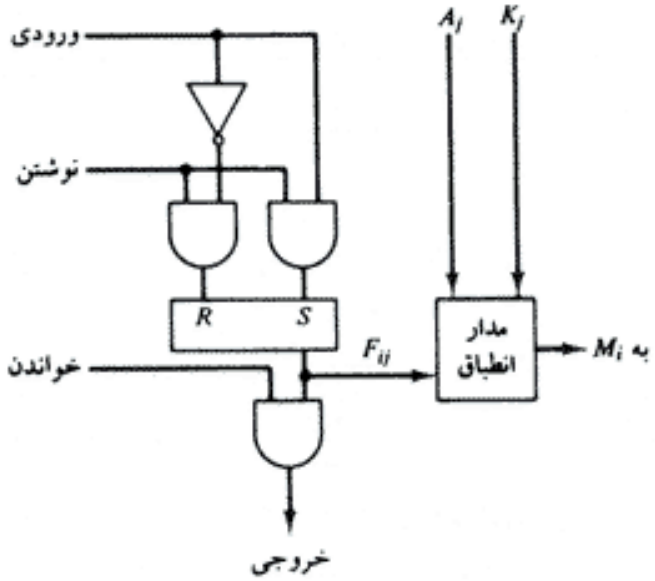

شکل ۸-۱۲ یک سلول از حافظه تداعیگر

www.m-molaei.mihanblog.com

اکنون بیت کلید K_j را در مدار مقایسه می‌گنجانیم. اگر $K_j=0$ باشد، بیت های متناظر در A_j و F_j نیازی به مقایسه ندارند. فقط اگر $K_j=1$ باشد آنها باید مقایسه شوند. این شرط با OR کردن هر جمله بـا K'_j حاصل می شود، بنابراین:

$$x_j + K'_j = \begin{cases} x_j & \text{اگر } K_j = 1 \\ 1 & \text{اگر } K_j = 0 \end{cases}$$

هر گاه $K_j=1$ باشد داریم $k'_j=0$ و $x_j+0=x_j$ هر وقت هم $K=0$ باشد، آنگاه $K'_j=1$ و $x_j+1=1$ می‌گردد. جمله $(x_j+K'_j)$ در وضعیت 1 خواهد بود اگر جفت بیت های آن مقایسه نشوند. این مطلب الزامی است زیرا هر جمله با همه جملات دیگر AND می‌شود و خروجی 1 اثری روی حاصل نخواهد داشت. فقط هنگامی که $K_j=1$ باشد مقایسه بیت‌ها تأثیر خواهد داشت.

اکنون می‌توان مدار انطباق برای کلمه i در یک حافظه تداعیگر را با تابع بولی زیر بیان کرد:

$$M_i = (x_1 + K'_1)(x_2 + K'_2)(x_3 + K'_3)\cdots(x_n + K'_n)$$

هر جمله در عبارت بشرطی 1 است که K_j متناظر آن 0 باشد. اگر $K_j=1$ باشد، جمله بسته به مقدار x_j برابر با 0 یا 1 خواهد بود. اگر همه جملات 1 باشد انطباق صورت گرفته و M_j برابر 1 خواهد بود.

اگر تعریف اولیه x_j را بجای آن قرار دهیم، تابع بول فوق بصورت زیر بیان می شود:

$$M_i = \prod_{j=1}^{n} (A_j F_{ij} + A'_j F'_{ij} + K'_j)$$

که در آن Π سمبل ضرب و مشخص کننده AND تمام n جمله است. ما به m تابع این چنینی نیاز داریم که هر یک مربوط به یک کلمه m و ... و 3 و 2 و $i = 1$ است.

مدار انطباق برای هر کلمه در شکل ۹-۱۲ دیده می‌شود. هر سلول دو گیت AND و یک گیت OR نیاز دارد. معکوس کننده‌های A_j و K_j یک بار برای هر ستون لازم‌اند و برای همه بیت‌های ستون بکار می‌روند. خروجی تمام گیت‌های OR در سلول‌های یک کلمه بـه ورودی یک گـیت AND مشترک می‌روند سیگنال انطباق M_i را ایجاد کنند. اگر انطباقی رخ دهد M_i برابر 1 منطقی خواهد بود و اگر انطباق رخ ندهد 0 است. توجه کنید که اگر ثبات کلید کلاً 0 باشد، خروجی M_i صرف نظر از مقدار A یا کلمه 1 خواهد بود. در طول عملکرد عادی باید از چنین وضعی اجتناب شود.

عمل خواندن

اگر بیش از یک کلمه با میدان آرگومان پوشش نیافته تطبیق نماید، بیت های متناظر با همه کلمات در ثبات انطباق مقدار 1 خواهند داشت. پس از آن لازم است تا بیت های ثبات انطباق یک به یک مرور

www.m-molaei.mihanblog.com

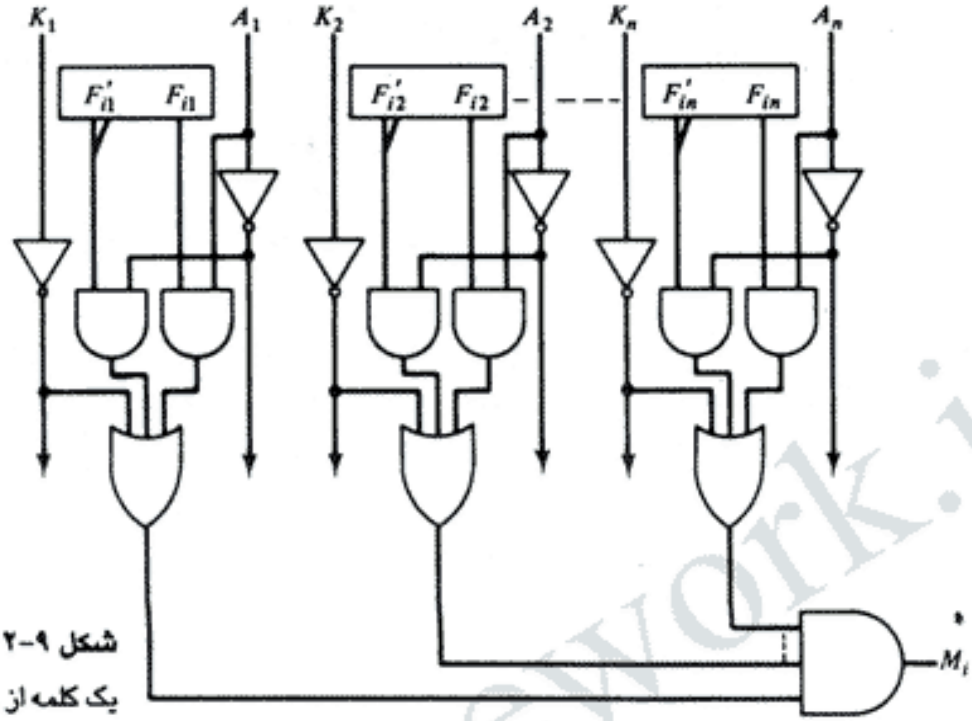

شکل ۹-۱۲ مدار انطباق برای یک کلمه از حافظه تداعیگر

شوند. کلمات انطباق یافته با اعمال سیگنال خواندن به ورودی خواندن هر کلمه‌ای که بیت M_i متناظر آن 1 است بطور متوالی خوانده می‌شود.

در اغلب کاربردها، حافظه تداعیگر جدولی که در آن هیچ دو داده یکسانی تحت یک کلید ندارد را ذخیره می‌نماید. در این حالت، فقط یک کلمه ممکن است با میدان آرگومان پوشش نیافته مطابقت داشته باشد. با اتصال مستقیم M_i به خط خواندن که در موقعیت همان کلمه (بجای ثبات M)، محتوای کلمه منطبق بطور اتوماتیک در خروجی ظاهر می‌شود و هیچ سیگنال فرمان خواندن بخصوصی لازم نیست. بعلاوه، اگر ما کلماتی راکه محتوای صفر دارند مستثنی کنیم، یک خروجی تمام صفر بیانگر عدم تطبیق بوده و داده مورد جستجو در حافظه موجود نیست.

عمل نوشتن

یک حافظه تداعیگر باید قابلیت ذخیره سازی اطلاعات مورد جستجو را داشته باشد، نوشتن در یک حافظه تداعیگر می‌تواند، بسته به کاربرد اشکال مختلفی داشته باشد. اگر کل حافظه از قبل با اطلاعات جدیدی بار شده باشد، سپس نوشتن با آدرس دهی متوالی هر مکان میسر است. به این ترتیب مدار مورداستفاده به یک حافظه با دستیابی اتفاقی (RAM) برای نوشتن و به یک حافظه قابل آدرس‌دهی با محتوا برای خواندن تبدیل خواهد شد. در اینجا مزیت این است که آدرس برای ورودی مانند یک حافظه RAM دیکد می‌شود. در نتیجه بعوض داشتن m خط آدرس یعنی یک خط برای هر کلمه در حافظه.

www.m-molaei.mihanblog.com

تعداد خطوط آدرس بوسیله دیکدر به d خط کاهش می‌یابد که در آن $m=2^d$ است.

اگر که قرار باشد کلمه ناخواسته‌ای پاک شود و کلمات جدیدی یک به یک وارد شوند، به ثبات خاصی برای تمایز بین کلمات فعال و غیر فعال نیاز است. تعداد بیت های این ثبات که گاهی اوقات ثبات نشانه نامیده می‌شود، به تعداد کلمات در حافظه خواهد بود. به ازاء هر کلمه فعال ذخیره شده در حافظه، بیت متناظری در ثبات نشانه 1 می‌شود. با 0 کردن بیت نشانه کلمه متناظر آن در حافظه پاک می‌شود. برای ذخیره کلمات در حافظه، ثبات نشانه مرور می‌شود تا اینکه اولین 0 دیده شود. باین ترتیب اولین کلمه غیر فعال و نیز محل برای نوشتن یک کلمه جدید مشخص می‌شود. پس از ذخیره کلمه جدید در حافظه، این کلمه با 1 کردن بیت نشانه فعال می‌شود. اگر قرار باشد یک مکان خالی با تماماً 0 نشان داده شود می توان پس از حذف کلمه ناخواسته از حافظه، آن راپاک کرد. بعلاوه کلماتی که دارای بیت نشانه 0 هستند باید با آرگومان کلمه پوشش یابند (علاوه بر پوششی که بابیت‌های K_j انجام می‌شود) تا فقط کلمات فعال مقایسه شوند.

۵-۱۲ حافظه کش

تحلیل تعداد زیادی از برنامه نشان داده است که ارجاعات به حافظه در هر فاصله زمانی معینی غالباً محدود به چند ناحیه موضعی در حافظه است. این پدیده، خاصیت محلیت ارجاع خوانده می‌شود. دلیل این خاصیت را می توان با بررسی این موضوع که یک برنامه کامپیوتر نوعاً بشکل مستقیم الخط پیش می رود و ضمن پیشروی با حلقه‌ها و زیر روال‌ها مکرراً برخورد می‌شود دریافت. وقتی که یک حلقه برنامه اجرا می‌شود، CPU متوالیاً به مجموعه‌ای از دستورات که حلقه را در حافظه تشکیل می‌دهند رجوع می نماید. هر بار یک زیر روال فراخوانی شود، مجموعه دستورالعمل های آن از حافظه برداشت می‌شود. بنابراین حلقه‌ها و زیر روال ها تمایل به محلی کردن ارجاع به حافظه برای برداشت دستورالعمل‌ها دارند. ارجاع داده به حافظه نیز، تا حدودی میل به محلی بودن دارد. رویه‌های جستجوی جدول مکرراً به بخشی از حافظه که جدول در آن است مراجعه می‌کنند. رویه‌های تکراری به مکان های حافظه مشترکی مراجعه می‌کنند و آرایه های اعداد به بخشی محلی از حافظه محدودند. نتیجه همه این ملاحظات خاصیت محلیت ارجاع است، که می‌گوید در فواصل زمانی کوتاه، آدرس‌های تولید شده توسط یک برنامه مکرراً به چند ناحیه محلی از حافظه اشاره می‌کنند، در حالی که بقیه برنامه بدفعات کمتری مورد دستیابی قرار می‌گیرند.

اگر بخش‌های فعال برنامه و داده‌ها در یک حافظه کوچک و سریع جای داده شوند، زمان دستیابی متوسط می‌تواند کاهش یافته و باین ترتیب زمان کل اجرای برنامه تقلیل می‌یابد. چنین حافظه سریع و کوچک، حافظه کش[1] خوانده می‌شود. این حافظه همان طور که در شکل ۱-۱۲ دیده شد بین CPU و حافظه اصلی قرار می‌گیرد. زمان دستیابی حافظه کش به نسبت ۵ تا ۱۰ برابر کمتر از زمان دستیابی حافظه اصلی

1- Cache

www.m-molaei.mihanblog.com

است. حافظه کش سریع ترین جزء در سلسله مراتب حافظه بوده و به حوالی سرعت CPU نزدیک است.

ایده اصلی سازمان کش این است که با نگهداری دستورالعمل‌ها و داده‌هایی که بیشتر دستیابی می‌شوند در یک حافظه کش اصلی سریع، زمان متوسط دستیابی حافظه به زمان دستیابی کش نزدیک شود. گرچه کش تنها بخش کوچکی از حافظه اصلی است، بدلیل خاصیت محلیّت ارجاع به حافظه ، بخش عمده اطلاعات یا در واقع نیازهای حافظه‌ای در حافظه سریع کش، یافت خواهد شد.

عملکرد اساسی سازمان حافظه بدین شرح است. وقتی که CPU نیاز به دستیابی به حافظه دارد، حافظه کش بررسی می‌شود. اگر کلمه موردنظر در کش یافت شود، از این حافظه سریع خوانده می‌شود. اگر کلمه‌ای که بوسیله CPU آدرس دهی داده شده در کش یافته نشود، حافظه اصلی برای خواندن کلمه آدرس دهی می‌شود. سپس بلاکی از کلمات از جمله کلمه‌ای که در آن لحظه دستیابی شد از حافظه اصلی به حافظه کش انتقال می‌یابد. اندازه بلاک می‌تواند از یک کلمه (کلمه‌ای که در لحظه اول دستیابی می‌شود) و 16 کلمه مجاور آنْ باشد. بدین ترتیب، مقداری داده به کش انتقال می‌یابد و لذا ارجاعات آینده به حافظه، کلمات مورد نیاز را در حافظه کش سریع بیابد.

عملکرد حافظه کش غالباً براساس کمیتی که نسبت برد[1] نامیده می‌شود سنجیده می‌گردد. هنگامی که CPU به حافظه مراجعه کند و کلمه موردنظر را در حافظه کش بیابد گفته می‌شود برد صورت گرفته است. اگر کلمه موردنظر در حافظه کش یافته نشود، مسلماً در حافظه اصلی است و باخت[2] صورت گرفته است. نسبت تعداد بردها تقسیم بر تعداد کل ارجاعات CPU به حافظه (برد بعلاوه باخت) نسبت برد است.

بهترین نسبت برد اندازه‌گیری شده تجربی، اجرای برنامه‌های نمونه در کامپیوتر و سنجش تعداد بردها و باخت‌ها در یک فاصله زمانی معین است. در این رابطه نسبت بردهای 0.9 و بالاتر گزارش شده است. این نسبت برد بالا اعتبار خاصیت محلیت ارجاع راتأیید می‌کند

زمان متوسط دستیابی به حافظه برای یک سیستم کامپیوتر با استفاده از حافظه کش می‌تواند بمقدار قابل ملاحظه‌ای اصلاح شود. اگر نسبت برد نسبتاً بالا باشد بطوری که در بیشتر اوقات CPU به جای حافظه اصلی به حافظه کش مراجعه کند، زمان میانگین دستیابی به زمان دستیابی حافظه سریع کش نزدیکتر خواهد بود. مثلاً کامپیوتری با زمان 100ns برای حافظه کش، و زمان دستیابی 1000ns برای حافظه اصلی، و نسبت برد 0.9 زمان میانگین دستیابی 200ns را خواهد داشت. این نتیجه یک اصلاح قابل توجه نسبت به کامپیوتر بدون حافظه کش است که دارای زمان دستیابی 1000ns می‌باشد.

مشخصه اصلی حافظه کش زمان دستیابی سریع آنست. بنابراین، وقتی جستجویی برای کلمه در کش صورت گیرد اتلاف زمانی کوتاه بوده یا اصلاً زمانی تلف نمی‌شود. انتقال داده از حافظه اصلی به حافظه کش فرآیند نگاشت[3] نام دارد. سه نوع رویه نگاشت هنگام بررسی سازمان حافظه کش عملاً مورد توجه است.

۱- نگاشت تداعیگر[4]

1- Hit ratio 2- Miss 3- Mapping

4- Assocative Mapping

www.m-molaei.mihanblog.com

۲- نگاشت مستقیم[1]
۳- نگاشت تداعیگر مجموعه‌ای[2]

برای کمک به درک بحث این سه رویه نگاشت ما از مثال خاصی برای سازمان حافظه که در شکل ۱۰-۱۲ نشان داده شده است استفاده می‌کنیم. حافظه اصلی می‌تواند 32k کلمه 12 بیتی را ذخیره کند. حافظه کش قادر است 512 عدد از این کلمات را در هر زمان ذخیره نماید. برای هر کلمه‌ای که در کش ذخیره شود، یک نسخه کپی در حافظه اصلی وجود دارد. CPU با هر دو حافظه ارتباط دارد. ابتدا آدرس 15 بیتی را به حافظه کش ارسال می‌نماید. اگر بردی صورت گیرد، CPU داده 12 بیتی را از کش می‌پذیرد. اگر باخت صورت گیرد، CPU کلمه را از حافظه اصلی خوانده و سپس آن کلمه به حافظه کش منتقل می‌شود.

نگاشت تداعیگر

در سریع‌ترین و انعطاف پذیرترین حافظه کش از یک حافظه تداعیگر استفاده می‌شود. این سازمان در شکل ۱۱-۱۳ نشان داده شده است. حافظه تداعیگر هم آدرس و هم محتوای (داده) کلمه حافظه را ذخیره می‌کند. این توانایی اجازه می‌دهد تا هر مکان در حافظه کش بتواند هر یک از کلمات حافظه اصلی را ذخیره کند. دیاگرام، سه کلمه را که در حال حاضر در حافظه کش ذخیره شده نشان می‌دهد. مقدار آدرس 15 بیتی بصورت یک عدد هشت هشتی پنج رقمی و کلمه 12 بیتی متناظر آن بصورت یک عدد هشت هشتی چهار رقمی نشان داده شده است. یک آدرس 15 بیتی بوسیله CPU در ثبات آرگومان قرار داده شده و حافظه تداعیگر برای تطبیق با آن آدرس جستجو می‌شود. اگر آدرس مورد نظر پیدا شود، داده 12 بیتی متناظر آن خوانده شده و به CPU ارسال می‌شود. اگر تطبیق صورت نگیرد، حافظه اصلی برای یافتن کلمه دستیابی می‌شود. سپس جفت کمیت آدرس - داده به حافظه کش تداعیگر منتقل می‌شود. اگر کش پر باشد، باید یک جفت آدرس - داده از آن خارج شود تا جا برای زوج موردنظر که در حافظه کش قرار ندارد باز شود. تصمیم در مورد زوجی که باید حذف شود براساس الگوریتمی است که طراح برای کش انتخاب می‌کند. یک رویه ساده این است که هر وقت که یک کلمه جدید از حافظه اصلی تقاضا شد

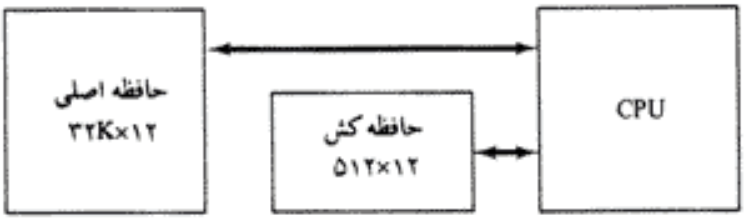

شکل ۱۰-۱۲ مثالی از حافظه کش

1- Direct Mapping 2- Set - Associative Mapping

www.m-molaei.mihanblog.com

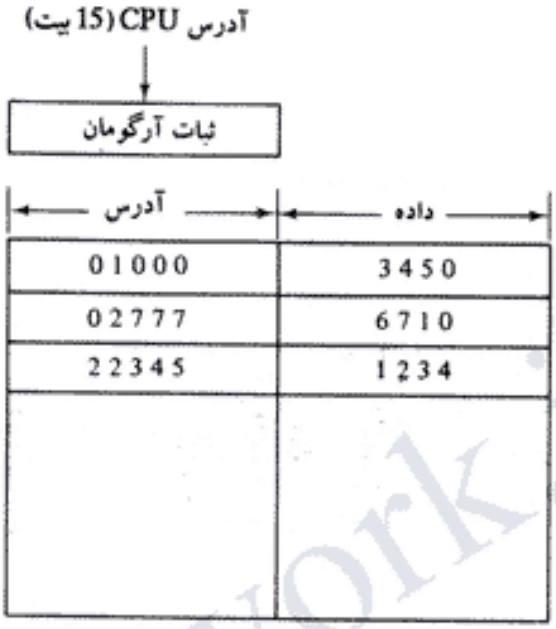

شکل ۱۱-۱۲ حافظه کش با نگاشت تداعیگر
(همه اعداد در مبنای هشت هستند)

سلول‌های موجود در حافظه کش بصورت چرخشی[1] جایگزین شوند. این رویه، سیاست اولین ورودی - اولین خروجی (FIFO) نام دارد.

نگاشت مستقیم

حافظه‌های تداعیگر در مقایسه با حافظه های دستیابی تصادفی بدلیل مدار اضافی همراه هر سلول، گرانتر است. امکان استفاده از حافظه با دستیابی تصادفی برای حافظه کش در شکل ۱۲-۱۲ مورد بررسی

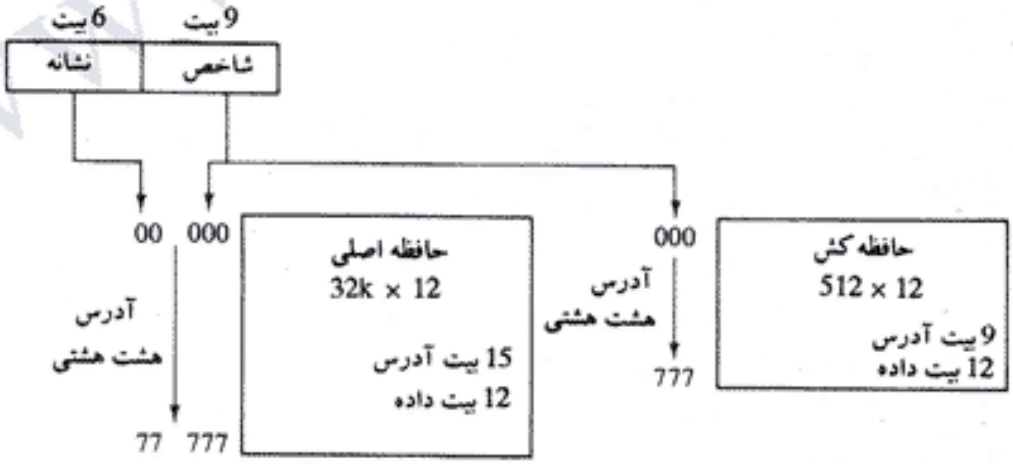

شکل ۱۲-۱۲ روابط آدرس‌دهی بین حافظه‌های کش و اصلی

1- Round - Robin order

www.m-molaei.mihanblog.com

قرار گرفته است. آدرس 15 بیتی CPU به دو میدان تقسیم شده است. نُه بیت کم ارزشتر میدان شاخص[1] و شش بیت باقیمانده میدان نشانه[2] را تشکیل می‌دهند. شکل نشان می‌دهد که حافظه اصلی نیاز به آدرسی دارد که هم شامل بیت‌های شاخص و هم شامل بیت های نشانه می‌باشد. تعداد بیت‌های میدان شاخص برابر با تعداد بیت‌های آدرس لازم برای دستیابی به حافظه کش است.

در حالت کلی، 2^k کلمه در حافظه کش و 2^n کلمه در حافظه اصلی وجود دارد. آدرس حافظه n بیتی به دو میدان تقسیم می‌شود: k بیت برای میدان شاخص و n-k بیت برای میدان نشانه. سازمان حافظه کش با نگاشت مستقیم، از آدرس n بیتی برای دستیابی به حافظه اصلی و k بیت شاخص برای دستیابی به حافظه کش استفاده می‌کند. سازمان داخلی کلمات در حافظه کش در شکل ۱۳-۱۲ (ب) نشان داده شده است. هر کلمه در کش متشکل از کلمه داده و نشانه مربوطه آنست. وقتی که کلمه جدیدی برای اولین بار به حافظه کش آورده شود، بیت‌های نشانه همراه با بیت‌های داده ذخیره می‌شوند. وقتی که CPU یک سیگنال تقاضای حافظه تولید می‌کند، میدان شاخص برای دستیابی به حافظه کش بکار می‌رود. میدان نشانه آدرس CPU، با نشانه موجود در کلمه خوانده شده از حافظه کش مقایسه می‌شود. اگر دو نشانه با هم تطبیق کنند یک برد صورت می‌گیرد و کلمه داده موردنظر در حافظه کش قرار دارد. اگر تطبیق صورت نگیرد، یک باخت وجود داشته و کلمه مطلوب از حافظه اصلی خوانده می‌شود. این کلمه سپس همراه با نشانه جدید در حافظه کش ذخیره شده و جایگزین مقدار قبلی می‌شود. عیب نگاشت مستقیم

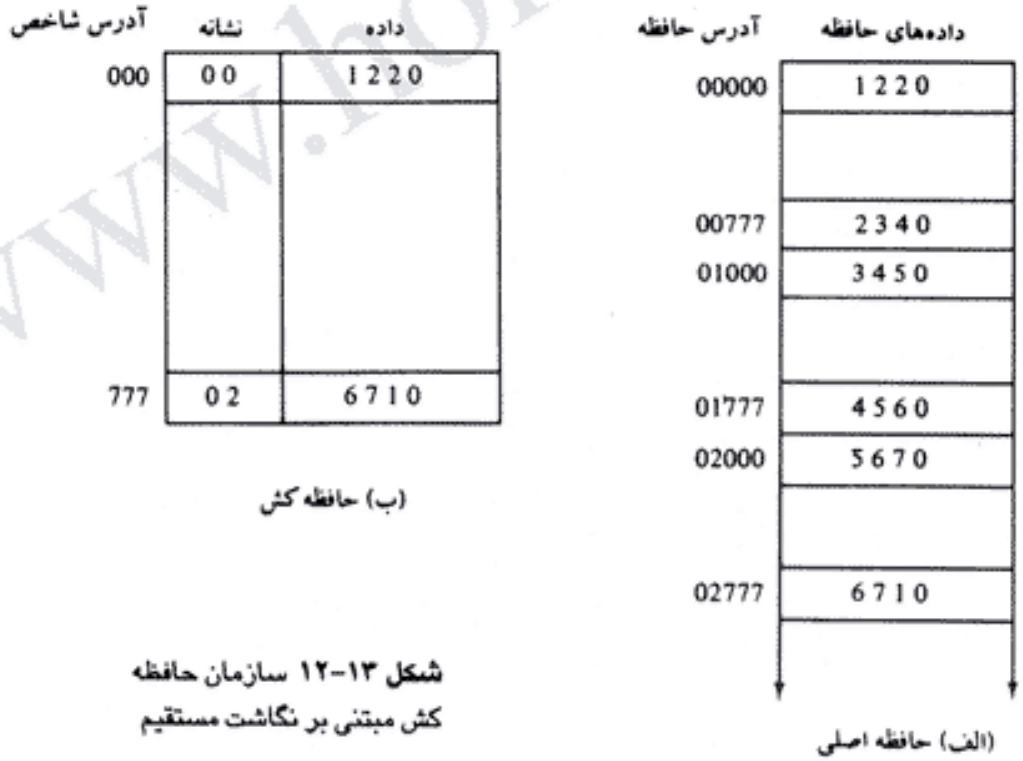

شکل ۱۳-۱۲ سازمان حافظه کش مبتنی بر نگاشت مستقیم

1- Index Field 2- Tag Field

www.m-molaei.mihanblog.com

این است که اگر دو یا چند کلمه که آدرسهایشان دارای شاخص یکسانی ولی نشانه متفاوت‌اند مرتباً دستیابی شوند نسبت برد بمیزان قابل توجهی افت نماید. با این وجود این امکان باین ترتیب به حداقل رسانده شده است که این چنین کلمات در محدوده آدرسهای نسبتاً دور از هم قرار دارند (در این مثال مضرب 512 مکان).

برای درک نحوه عملکرد سازمان نگاشت مستقیم مثال عددی شکل ۱۳-۱۲ را در نظر بگیرید. کلمه واقع در آدرس صفر اخیراً در حافظه کش ذخیره شده است (شاخص = 000، نشانه =00، داده =1220). فرض کنید که CPU اکنون بخواهد به کلمه‌ای واقع در آدرس 02000 دستیابی کند. آدرس شاخص 000 است، بنابراین این آدرس برای دستیابی به کش استفاده می‌شود. سپس دو نشانه مقایسه می‌شوند. نشانه کش 00 است ولی نشانه آدرس 02 است، که حالت تطابق را ایجاد نمی‌کند. بنابراین حافظه اصلی دستیابی شده و کلمه داده 5670 به CPU انتقال داده می‌شود. سپس کلمه کش در اندیس آدرس 000 با نشانه 02 و داده 5670 جایگزین می‌شود.

مثال نگاشت مستقیم که در بالا توصیف شد از بلاک‌هایی با اندازه یک کلمه استفاده می‌کند. سازمان مشابهی اما با استفاده از هشت کلمه در شکل ۱۴-۱۲ نشان داده شده است. میدان شاخص اکنون به دو بخش تقسیم شده است: میدان بلاک[1] و میدان کلمه[2]. در یک حافظه کش 512 کلمه‌ای، 64 بلاک 8 کلمه‌ای وجود دارد زیر 512=8×64 است. شماره بلاک با یک میدان 6 بیتی و محل کلمه در بلاک با یک میدان سه بیتی مشخص می‌شود. میدان نشانه که در حافظه کش ذخیره شده برای هر هشت کلمه یک بلاک یکسان است. هر بار یک باخت اتفاق بیفتد، تمام بلاک هشت کلمه‌ای باید از حافظه اصلی به حافظه کش انتقال یابد. هر چند این عمل وقتی اضافی را صرف می‌کند ولی نسبت برد بدلیل ماهیت ترتیبی برنامه‌های کامپیوتر با احتمال بسیار افزایش می‌یابد.

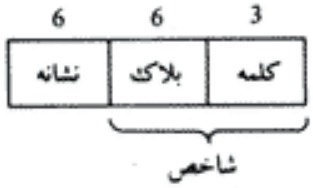

	شاخص	نشانه	داده
بلاک 0	000	01	3450
	007	01	6578
بلاک 1	010		
	017		
	⋮	⋮	⋮
بلاک 63	770	02	
	777	02	6710

شکل ۱۴-۱۲ حافظه کش با نگاشت مستقیم و اندازه بلاک 8 کلمه

1- Block Field 2- Word Field

www.m-molaei.mihanblog.com

نگاشت تداعیگر مجموعه‌ای

قبلاً اشاره شد که عیب نگاشت مستقیم این است که دو کلمه با شاخص یکسان در بیت آدرس ولی با مقادیر نشانه متفاوت نمی‌توانند بطور همزمان در حافظه کش قرار گیرند. نوع سومی از سازمان حافظه کش، که نسبت به نگاشت مستقیم از لحاظ اشکال فوق اصلاح شده است و نگاشت تداعیگر مجموعه‌ای خوانده می‌شود، می‌تواند دو یا چند کلمه با شاخص یکسان در آدرس را نگهداری کند. هر کلمه داده همراه با نشانه آن ذخیره می‌شود و تعداد اقلام نشانه - داده در هر کلمه از حافظه کش یک مجموعه نامیده می‌شود. مثالی از سازمان حافظه کش تداعیگر مجموعه‌ای برای مجموعه‌ای با اندازه 2 در شکل ۱۵-۱۲ نشان داده شده است. هر آدرس شاخص به دو کلمه داده و نشانه مربوطه‌اش اشاره می‌کند. هر نشانه به شش بیت نیاز دارد و هر کلمه داده 12 بیتی است. بنابراین طول کلمه 36=(6+12)2 بیت خواهد بود. هر آدرس شاخص 9 بیتی می‌تواند برای 512 کلمه جا مشخص کند. بنابراین اندازه حافظه کش 36×512 بیت است. این حافظه می‌تواند 1024 کلمه از حافظه اصلی را جای داد زیرا محتوای هر کلمه از حافظه کش دو کلمه داده است. بطور کلی، یک حافظه تداعیگر مجموعه‌ای با اندازه مجموعه k قادر است k کلمه از حافظه اصلی را در هر کلمه حافظه کش جای دهد.

اعداد هشت هشتی در شکل ۱۵-۱۲ براساس محتویات حافظه اصلی در شکل ۱۳-۱۲ (الف) لیست شده‌اند. کلمات در آدرس‌های 01000 و 02000 از حافظه اصلی در حافظه کش با آدرس شاخص 000 ذخیره شده‌اند . بطور مشابه، کلمات در آدرس‌های 02777 و 00777 در آدرس شاخص 777 در حافظه کش ذخیره شده‌اند. هنگامی که CPU یک تقاضای حافظه تولید می‌کند، مقدار شاخص آدرس برای دستیابی به کش مورد استفاده قرار می‌گیرد. سپس میدان نشانه آدرس CPU با هر دو نشانه در حافظه کش مقایسه می‌شود تا وقوع انطباق معین گردد. منطق مقایسه با جستجوی نشانه‌ها در مجموعه، به شیوه‌ای مشابه با جستجوی حافظه تداعیگر انجام می‌شود. نام "تداعیگر مجموعه‌ای" نیز از همینجا گرفته شده

شاخص	نشانه	داده	نشانه	داده
000	01	3450	02	5670
777	02	6710	00	2340

شکل ۱۵-۱۲ حافظه کش با نگاشت تداعیگر در مجموعه دوتایی (اعداد در مبنای هشت هستند)

www.m-molaei.mihanblog.com

است. نسبت برد با افزایش اندازه مجموعه افزایش می‌یابد زیرا در اینصورت کلمات بیشتری با شاخص یکسان ولی نشانه‌های متفاوت می‌تواند در حافظه کش قرار داشته باشند. اما افزایش اندازه مجموعه تعداد بیت‌های کلمات کش را افزایش داده و مدارهای مقایسه پیچیده‌تری را نیاز خواهند داشت.

وقتی که باختی در حافظه کش تداعیگر مجموعه‌ای رخ دهد و مجموعه پر باشد، لازم است تا به جای یکی از اقلام نشانه - داده، مقدار جدیدی جایگزین شود. متداولترین الگوریتم جایگزینی بکار رفته عبارتند از: جایگزینی تصادفی، اولین ورودی - اولین خروجی (FIFO)، و قدیمترین مورد استفاده[1] (LRU). با سیاست جایگزینی تصادفی کنترل یک قلم نشانه- داده را برای جایگزین تصادفی برمی‌گزینند. رویه FIFO موردی که بیش از همه در مجموعه بوده است را انتخاب می‌کند. الگوریتم LRU اطلاعات Least Re...used بوسیله CPU را برمی‌گزینند. هر دو روش FIFO و LRU می‌توانند باافزایش چند بیت در هر کلمه کش پیاده سازی شوند.

نوشتن در حافظه کش

یکی از جنبه‌های مهم سازمان کش به درخواست‌های نوشتن مربوط است. وقتی که CPU در حین عمل خواندن کلمه‌ای را در کش می‌یابد، حافظه اصلی در عمل انتقال دخالتی نمی‌کند. با این وجود اگر عمل یک نوشتن باشد، دو راه برای عملکرد سیستم وجود دارد.

ساده‌ترین و متداولترین رویه‌های مورد استفاده بهنگام کردن حافظه اصلی در قبال هر نوشتن حافظه است، که حافظه کش هم به موازات آن، اگر دارای کلمه موجود در آدرس مشخص شده باشد، بهنگام می‌گردد. این روش رویه کامل‌نویسی[2] خوانده می‌شود. مزیت این روش اینست که حافظه اصلی همواره داده یکسانی با حافظه کش دارد. این مشخصه در سیستم‌هایی که از روش انتقال با دستیابی مستقیم حافظه استفاده می‌کنند اهمیت دارد. روش مذکور اعتبار داده‌هایی راکه در تمام مدت در حافظه اصلی اند تضمین می‌کند، بنابراین وسیله I/O که از طریق DMA ارتباط دارد جدیدترین اطلاعات را دریافت خواهد کرد.

روش دوم، روش پس نویسی[3] پس نویسی خوانده می‌شود. در این روش فقط مکان کش در حین عمل نوشتن بهنگام می‌شود. سپس مکان مزبور با یک پرچم مشخص می‌شود تا بعداً که کلمه موجود در آن از حافظه کش خارج می‌شود بداخل حافظه اصلی کپی شود. دلیل بکارگیری روش پس نویسی این است که در زمان قرار گرفتن یک کلمه در حافظه کش، ممکن است چندین بار بهنگام شود؛ با این وجود مادامی که کلمه در کش قرار می‌گیرد، قدیمی بودن کپی واقع در حافظه اصلی مهم نیست، زیرا تقاضاهای کلمه از حافظه کش تأمین می‌شوند. فقط هنگامی که کلمه از حافظه کش خارج می‌شود لازم است نسخه صحیحی در حافظه اصلی نوشته شود. نتایج تحلیلی نشان می‌دهد که تعداد نوشتن‌ها در حافظه در یک برنامه، بین ۱۰ تا ۳۰ درصد کل ارجاعات به حافظه است.

1- Least Recently Used 2- Write Through 3- Write – Back

www.m-molaei.mihanblog.com

مقدار دهی اولیه در حافظه کش

جنبه دیگری از سازمان کش که باید مورد توجه قرار گیرد مقداردهی اولیه آنست. حافظه کش هنگامی که کامپیوتر روشن می‌شود یا وقتی که حافظه اصلی با مجموعه کاملی از برنامه‌ها از حافظه کمکی بار می‌شود مقداردهی می‌گردد. پس از مقدار دهی اولیه حافظه کش خالی تصور خواهد شد، ولی در اصل حاوی مقداری داده‌های بی‌اعتبار است. مرسوم است تا به هر کلمه در کش یک بیت اعتبار[1] اختصاص یابد تا مشخص شود آیا کلمه حاوی داده معتبراست یا خیر.

حافظه کش با صفر کردن تمام بیت‌های معتبرش مقداردهی اولیه می‌شود. اولین باری که یک کلمه خاص از حافظه اصلی بار شود بیت اعتبار آن به مقدار 1 تغییر می‌یابد و تا مقداردهی اولیه بعدی همچنان برابر 1 باقی می‌ماند. معرفی بیت اعتبار بمعنی این است که آن کلمه با هیچ کلمه‌ای جایگزین نشود مگر اینکه بیت اعتبار 1 باشد و عدم تطابق نشانه‌ها رخ دهد. اگر بیت اعتبار 0 باشد، کلمه جدید بطور اتوماتیک جایگزین داده بی اعتبار می‌گردد. بنابراین شرط مقداردهی اولین این اثر را دارد که تا زمانی که حافظه نهان از داده‌های معتبر پر شود موجب باخت می‌شود.

۶-۱۲ حافظه مجازی

در یک سیستم سلسه مراتبی حافظه، برنامه‌ها و داده‌ها ابتدا در حافظه کمکی ذخیره می‌شوند. قسمت‌هایی از یک برنامه یا داده اگر قرار باشد مورد استفاده CPU واقع شوند به حافظه اصلی آورده می‌شوند. حافظه مجازی[2]، مفهومی مورد استفاده در برخی از سیستم‌های کامپیوتری بزرگ است که این امکان را به کاربر می‌دهد تا برنامه را بگونه‌ای بنویسید که گوئی فضای حافظه بزرگی باندازه تمام حافظه کمکی را در اختیار دارد. هر آدرسی که بوسیله CPU ارجاع شود از یک مکانیزم تبدیل آدرس عبور نموده و از یک آدرس مجازی به یک آدرس فیزیکی در حافظه اصلی بدل می‌شود. حافظه مجازی باین خاطر بکار می‌رود تا دربرنامه نویسی تصور را ایجاد کند که علیرغم داشتن یک حافظه نسبتاً کوچک، حافظه زیادی را در اختیار دارد. یک سیستم حافظه مجازی مکانیزمی برای ترجمه آدرس‌های تولید شده بوسیله برنامه، به آدرس‌های صحیح در حافظه اصلی را فراهم می‌کند. این عمل بصورت دینامیکی ضمن اجرای برنامه‌ها در CPU انجام می‌شود ترجمه یا نگاشت به صورت اتوماتیک بکمک جدول و بوسیله سخت افزار انجام می‌شود.

فضای آدرس و فضای حافظه

آدرسی که بوسیله برنامه نویس مورد استفاده قرار می‌گیرد و آدرس مجازی[3] و مجموعه این آدرسها فضای آدرس[4] خوانده می‌شود. یک آدرس در حافظه اصلی، مکان[5] یا آدرس فیزیکی[6] نامیده می‌شود.

1- Valid Bit
2- Virtual Memory
3- Virtual Address
4- Address Space
5- Location
6- Physical Address

www.m-molaei.mihanblog.com

مجموعه چنین مکان‌هایی فضای حافظه[1] خوانده می‌شود. بنابراین فضای آدرس مجموعه‌ای از آدرس‌های تولید شده بوسیله برنامه‌ها می‌باشند، که به دستورالعمل‌ها و داده‌ها اشاره می‌کنند؛ و فضای حافظه هم متشکل از مکان‌های واقعی حافظه اصلی می‌باشند، که مستقیماً برای پردازش قابل آدرسی‌دهی هستند. در اکثر کامپیوترها فضاهای آدرس و حافظه یکی هستند. در کامپیوترهایی که حافظه مجازی دارند فضای آدرس بزرگتر از فضای حافظه است.

بعنوان تشریحی بر مطلب فوق، یک کامپیوتر با حافظه اصلی 32k کلمه (K=1024) را در نظر بگیرید. برای مشخص کردن آدرس فیزیکی در حافظه به پانزده بیت نیاز است چون $32K = 2^{15}$ است. فرض کنید که کامپیوتر دارای حافظه‌ای مجازی برای ذخیره $1024K = 2^{20}$ کلمه باشد. بنابراین حافظه کمکی دارای ظرفیت ذخیره سازی اطلاعات معادل با 32 برابر حافظه اصلی است. هرگاه فضای آدرس را با N و فضای حافظه را با M نشان دهیم، برای مثال فوق $N = 1024K$ و $M = 32K$ خواهد بود.

در سیستم‌های کامپیوتر چند برنامه‌ای با برنامه‌ها و داده‌ها براساس تقاضای CPU از حافظه اصلی به حافظه کمکی و یا از آن به حافظه اصلی انتقال می‌یابد. فرض کنید که برنامه 1 در حال حاضر در CPU در حال اجراست. برنامه 1 و بخشی از داده مربوط به آن از حافظه کمکی به حافظه اصلی طبق شکل ۱۶-۱۲ انتقال یابند. بخشهای مختلف برنامه‌ها و داده‌ها ضرورتاً لازم نیست در مکان‌های متوالی قرار داشته باشند، زیرا اطلاعات بطور مداوم به داخل و خارج حافظه انتقال می‌یابد و نیز ممکن است فضاهای خالی در مکان‌هایی پراکنده حافظه موجود باشند.

در یک سیستم با حافظه مجازی به برنامه نویس چنین گفته می‌شود که آنها تمام فضای آدرس را در اختیار دارند. بعلاوه، میدان آدرس کد دستورالعمل دارای تعداد بیت کافی برای مشخص کردن تمام

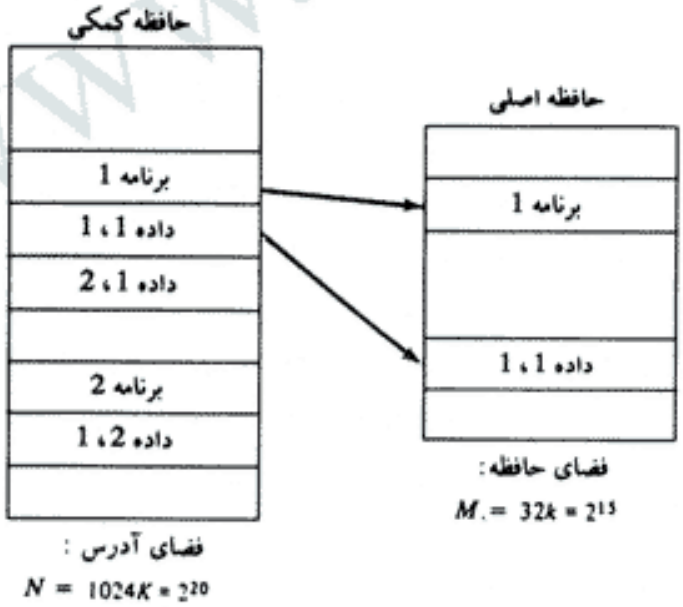

شکل ۱۶-۱۲ رابطه بین فضای آدرس و حافظه در یک سیستم حافظه مجازی

1- Memory Space

www.m-molaei.mihanblog.com

حافظه‌های مجازی است. در مثال ما، میدان آدرس یک کد دستورالعمل، از 20 بیت تشکیل شده است ولی آدرس‌های حافظه فیزیکی باید بوسیله 15 بیت معین شوند. بنابراین CPU دستورالعمل‌ها و داده‌ها را با آدرس 20 بیتی فرا می‌خواند، ولی اطلاعات در این آدرس بایستی از حافظه فیزیکی برداشت شود زیرا دستیابی به حافظه مجازی برای تک تک کلمات بیش از حد وقت گیر خواهد بود. (به یاد داشته باشید که برای کارآیی عمل انتقال، حافظه کمکی یک رکورد کامل را به حافظه اصلی منتقل می‌کند. سپس همانطور که در شکل ۱۷-۱۲ دیده می‌شود، جدولی برای نگاشت آدرس مجازی 20 بیتی به آدرس فیزیکی 15 بیتی لازم خواهد بود. این تبدیل آدرس یک عمل دینامیکی است، یعنی هر آدرس به محض ارجاع CPU به یک کلمه تبدیل می‌شود.

جدول تبدیل[1] می‌تواند در یک حافظه جداگانه طبق شکل ۱۷-۱۲ و یا در حافظه اصلی باشد. در حالت اول، یک واحد حافظه اضافی و نیز زمان دستیابی به حافظه اضافی لازم است. در حالت دوم، جدول حافظه اصلی را اشغال می‌کند و دو بار دستیابی به حافظه لازم می‌باشد ضمن اینکه برنامه با نصف سرعت عادی اجرا می‌شود. روش سوم استفاده از حافظه تداعیگر است که در ذیل تشریح می‌شود.

نگاشت آدرس با استفاده از صفحات

پیاده‌سازی جدول تبدیل یا نگاشت آدرس بشرطی ساده می‌شود که اطلاعات در فضای آدرس و فضای حافظه هر یک به گروه‌هایی با اندازه ثابت تقسیم شوند. حافظه فیزیکی به گروه‌هایی با اندازه مساوی که بلاک خوانده می‌شود و هر یک می‌تواند از 64 تا 4096 کلمه داشته باشد شکسته می‌شود. اصطلاح صفحه[2] اشاره به گروه‌هایی از فضای حافظه هم اندازه دارد. مثلاً، اگر یک صفحه یا بلاک از 1K

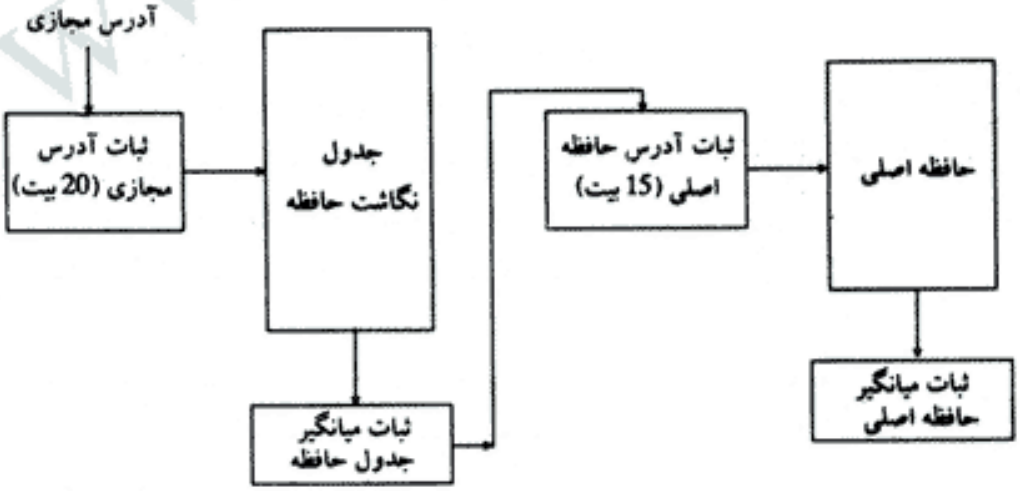

شکل ۱۷-۱۲ جدول حافظه برای نگاشت آدرس‌های مجازی

1- Mapping Table 2- Page

www.m-molaei.mihanblog.com

کلمه تشکیل شده باشد، سپس با استفاده از مثال قبل، فضای آدرس به 1024 صفحه و حافظه اصلی به 32 بلاک تقسیم می‌شود. هر چند یک صفحه و بلاک هر دو به گروهی از کلمات 1K تقسیم شده‌اند، یک صفحه به سازمان فضای آدرس و یک بلاک به سازمان فضای حافظه اشاره دارد. برنامه‌ها نیز منقسم شده به صفحات تصور می‌شوند. انتقال بخش‌هایی از برنامه‌ها از حافظه کمکی به حافظه اصلی بصورت رکوردهایی با اندازه مساوی با یک صفحه صورت می‌گیرد. گاهی از اصطلاح "کادر صفحه"[1] برای اشاره به بلاک استفاده می‌شود.

یک کامپیوتر با فضای آدرس 8K و فضای حافظه 4K را در نظر بگیرید. اگر ما هر یک را به گروه‌های 1K کلمه تقسیم کنیم هشت صفحه و چهار بلاک مطابق شکل ۱۸-۱۲ خواهیم داشت. در هر لحظه، تا چهار صفحه از فضای آدرس می‌تواند در هر یک از چهار بلاک از حافظه اصلی قرار گیرد.

نگاشت از فضای آدرس به فضای حافظه می‌تواند ساده شود بشرطی که هر آدرس مجازی با دو عدد نشان داده شود: یک آدرس شماره صفحه و یک خط در صفحه. در کامپیوتری با 2^p کلمه در هر صفحه، p برای مشخص کردن آدرس خط و بقیه بیت‌های مرتبه بالاتر از حافظه مجازی برای مشخص کردن شماره صفحه مورد استفاده قرار می‌گیرد. در مثال شکل ۱۸-۱۲، آدرس مجازی دارای 13 بیت است. چون هر صفحه از $2^{10}=1024$ کلمه تشکیل شده است، سه بیت با ارزشتر آدرس مجازی یکی از هشت صفحه را مشخص خواهد کرد و 10 بیت کم ارزشتر آدرس سطر را در صفحه فراهم می‌کند. توجه کنید که آدرس سطر در فضای آدرس و فضای حافظه یکسان است؛ تنها تبدیل لازم از شماره‌صفحه به شماره‌بلاک می‌باشد.

سازمان جدول نگاشت یا تبدیل حافظه در یک سیستم صفحه‌بندی شده در شکل ۱۹-۱۲ نشان داده‌شده است. جدول صفحات حافظه از هشت کلمه تشکیل می‌شود، یعنی یک کلمه بازاء هر صفحه آدرس جدول صفحات شماره صفحه را نشان می‌دهد و محتوای کلمه شماره بلاکی را که صفحه مورد نظر در حافظه اصلی در آن قرار دارد مشخص می‌نماید. جدول نشان می‌دهد که صفحات 1، 2، 5 و 6 هم اکنون در حافظه اصلی بترتیب بلوک‌های 3، 0، 1 و 2 قرار دارند. یک بیت حضور در هر خانه مشخص می‌کند که صفحه از حافظه کمکی به حافظه اصلی منتقل شده است یا خیر. مقدار 0 در هر بیت حضور نشان می‌دهد که این صفحه در حافظه اصلی موجود نیست. CPU به هر کلمه واقع در حافظه با یک آدرس مجازی 13 بیتی رجوع می‌کند. سه بیت پرارزشتر آدرس مجازی شماره صفحه و نیز آدرسی را برای جدول صفحات حافظه مشخص می‌نماید. محتوای کلمه در جدول صفحات حافظه در آدرس شماره صفحه خوانده شده و در ثبات میانگیر جدول حافظه قرار داده می‌شود. اگر بیت حضور مقدار 1 را داشته

شکل ۱۸-۱۲ تقسیم فضای آدرس و فضای حافظه به دسته‌های 1K کلمه‌ای

1- Page Frame

www.m-molaei.mihanblog.com

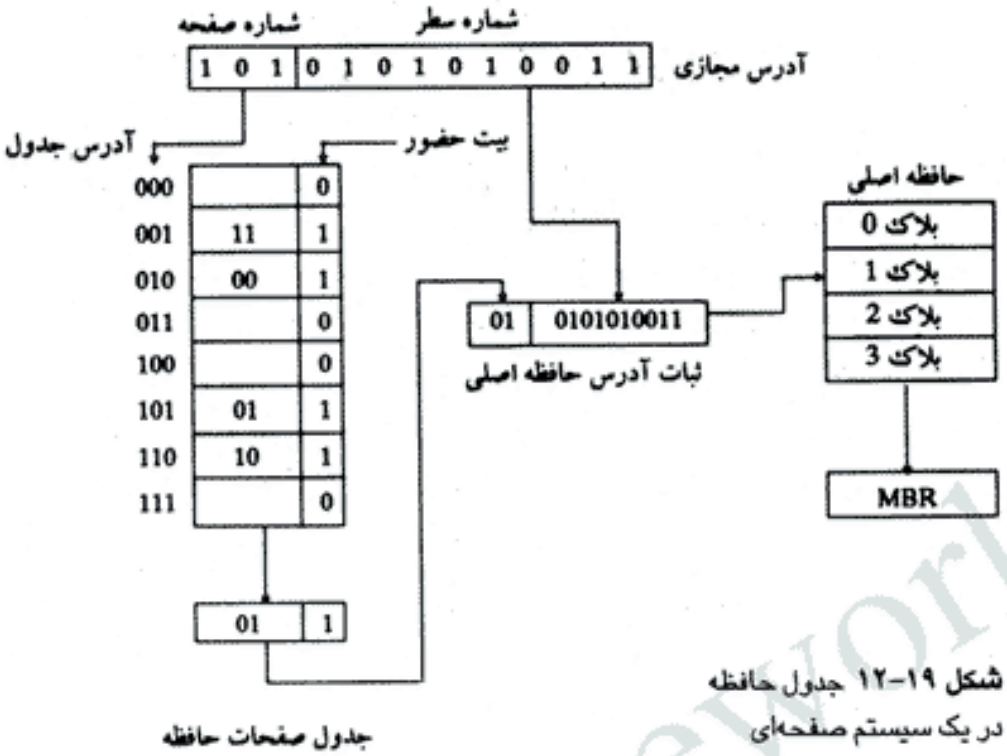

شکل ۱۹-۱۲ جدول حافظه در یک سیستم صفحه‌ای

باشد شماره بلاکی که باین ترتیب خوانده‌می‌شود به دو بیت پرارزشتر ثبات آدرس حافظه اصلی منتقل می‌گردد. شماره سطر از آدرس مجازی به 10 بیت کم ارزشتر ثبات آدرس منتقل می‌شود. یک سیگنال خواندن که به حافظه اصلی متصل است محتوای کلمه را به ثبات میانگیر حافظه منتقل و در آنجا آماده استفاده CPU خواهد بود. اگر بیت حضور در کلمه خوانده شده از جدول صفحه 0 باشد، بمعنی این است که محتوای کلمه‌ای که بوسیله آدرس مجازی به آن اشاره شده است در حافظه اصلی نیست. سپس قبل از ادامه محاسبات، بافراخوانی سیستم عامل صفحه مطلوب از حافظه کمکی برداشت و در حافظه اصلی قرار داده می‌شود.

جدول صفحات از حافظه تداعیگر

یک جدول صفحات حافظه با دستیابی تصادفی کارآیی لازم را از نظر بهره‌گیری دارا نیست. در مثال شکل ۱۹-۱۲ دیدیم که حداقل به هشت کلمه حافظه نیاز است، که هر یک به یک صفحه تعلق داشتند، ولی همواره چهار کلمه علامت خالی خواهند داشت زیرا حافظه اصلی گنجایش بیش از چهار بلاک را ندارد. بطور کلی، سیستمی با n صفحه و m بلاک یک جدول حافظه - صفحه n مکانی را لازم دارد که در آن حداکثر m بلاک حاوی شماره بلاک و بقیه خالی خواهد بود. بعنوان یک مثال عددی یک فضای آدرس 1024K کلمه در یک فضای حافظه 32K کلمه را در نظر بگیرید. اگرهر صفحه یا بلاک 1K کلمه داشته باشد، تعداد صفحات 1024 و تعداد بلاک‌ها 32 خواهد بود.ظرفیت جدول حافظه - صفحه باید 1024 کلمه و فقط 32 مکان دارای بیت حضور 1 می‌باشند. در هر لحظه حداقل 992 مکان خالی و بلااستفاده است.

راه کارآتری برای سازمان دهی جدول صفحات این است که آن را با تعدادی از کلمات برابر با بلاک‌ها در حافظه اصلی بسازیم. بدین ترتیب اندازه حافظه کاهش یافته و هر مکان بطور کامل مورد استفاده قرار

www.m-molaei.mihanblog.com

می‌گیرد. این روش را می‌توان بکمک حافظه تداعیگر به انجام رساند که هر کلمه در حافظه حاوی یک شماره صفحه به همراه شماره بلاک متناظر آن باشد. میدان صفحه در هر کلمه با شماره صفحه در آدرس مجازی مقایسه می‌شود. اگر انطباق رخ دهد کلمه از حافظه خوانده می‌شود و شماره بلاک آن استخراج می‌گردد.

مجدداً حالت هشت صفحه و چهار بلاک را در نظر بگیرید. همانطورّ که در شکل ۱۹-۱۲ ملاحظه شد به جای جدول حافظه صفحه از نوع با دستیابی تصادفی از آرایه حافظه تداعیگر استفاده می‌کنیم که هر یک از وارده‌های حافظه تداعیگر از دو میدان ساخته شده است (شکل ۲۰-۱۲). سه بیت اول میدانی را برای ذخیره شماره صفحه مشخص می‌کند. دو بیت آخر میدانی را برای ذخیره شماره بلاک معین می‌نماید. آدرس مجازی در ثبات آرگومان قرار گرفته است. بیت‌های متعلق به شماره صفحه در ثبات آرگومان با تمام شماره صفحات در میدان صفحه حافظه تداعیگر مقایسه می‌شوند. اگر شماره صفحه پیدا شود، کلمه 5 بیتی از حافظه خوانده می‌شود. شماره بلاک متناظر، که در همان کلمه است، به ثبات آدرس حافظه اصلی منتقل می‌گردد. اگر تطبیق صورت نگیرد، برای آوردن صفحه از حافظه کمکی یک فراخوانی سیستم عامل صورت می‌گیرد.

جایگزینی صفحات

یک سیستم حافظه مجازی ترکیبی از تکنیک‌های سخت‌افزاری و نرم‌افزاری است. سیستم مدیریت حافظه نرم‌افزاری تمام عملیات نرم‌افزاری را برای بهره‌برداری موثر از فضای حافظه انجام می‌دهد. این سیستم باید در این موارد تصمیم بگیرید: (۱) کدام صفحه از حافظه اصلی باید برای ایجاد فضای لازم برای یک صفحه جدید حذف شود، (۲) چه زمانی باید یک صفحه جدید از حافظه کمکی به حافظه اصلی منتقل شود، و (۳) صفحه مورد نظر باید در چه محلی ازحافظه اصلی قرار داده شود. مکانیزم نگاشت سخت افزاری و نرم افزار مدیریت حافظه همراه با هم معماری حافظه مجازی را تشکیل می‌دهند.

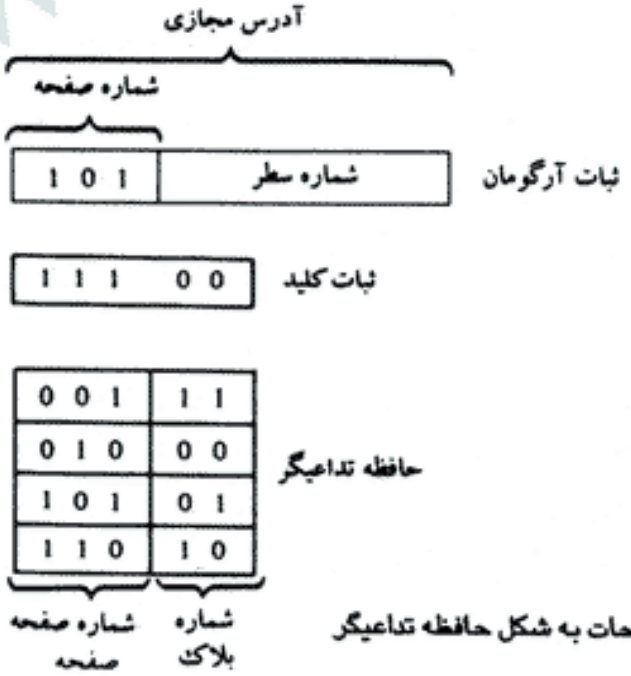

شکل ۲۰-۱۲ جدول صفحات به شکل حافظه تداعیگر

www.m-molaei.mihanblog.com

وقتی که برنامه‌ای شروع به اجرا می‌کند، یک یا چند صفحه به حافظه اصلی انتقال یافته و جدول صفحات مقدار می‌گیرد تا محل آنها را نشان دهد. برنامه از حافظه اصلی اجرا می‌شود تا اینکه اقدام به‌ارجاع به صفحه‌ای کند که هنوز در حافظه کمکی قرار دارد. این وضعیت فقدان صفحه[1] نامیده می‌شود. هنگامی که فقدان صفحه رخ دهد اجرای برنامه جاری متوقف می‌شود تا اینکه صفحه لازم به حافظه اصلی منتقل گردد. چون بارکردن یک صفحه از حافظه کمکی به حافظه اصلی اصولاً یک عمل I/O است، سیستم عامل این کار را به پردازنده I/O واگذار می‌کند. در این حال، کنترل به برنامه‌بعدی در حافظه که منتظر پردازش در CPU است منتقل می‌شود. پس از اختصاص بلاک حافظه و اتمام انتقال، برنامه قبلی می‌تواند عملکرد خود را از سربگیرد.

هرگاه، در یک سیستم حافظه فقدان صفحه رخ دهد، بدان معنی است که صفحه ارجاع شده بوسیله CPU درحافظه اصلی نیست. سپس یک صفحه جدید از حافظه کمکی به حافظه اصلی انتقال می‌یابد. اگر حافظه اصلی پرباشد، لازم است یک صفحه از بلاک حافظه حذف گردد تا فضای کافی برای صفحه جدید ایجاد گردد. سیاست انتخاب صفحات برای حذف توسط الگوریتم جایگزینی بکار رفته معین می‌شود. هدف از سیاست جایگزینی تلاش برای حذف صفحه است که کمترین احتمال ارجاع مجدد در آینده نزدیک را دارد.

دو الگوریتم جایگزینی متداول‌تر مورد استفاده عبارتند از اولین ورودی - اولین خروجی (FIFO) و قدیمی‌ترین مورد استفاده (LRU). الگوریتم FIFO صفحه‌ای را که بیشتر از همه در حافظه وجود داشته است برای جایگزینی انتخاب می‌کند. هر بار که صفحه‌ای به حافظه بار شود، شماره شناسایی آن در یک پشته FIFO پوش می‌شود. هر وقت در حافظه هیچ بلاک خالی وجود نداشته باشد FIFO پر است. وقتی که قرار باشد صفحه جدیدی بار شود، قدیمی‌ترین صفحه وارده حذف می‌شود. تعیین صفحه‌ای که قرار است حذف شود آسان است زیرا شماره شناسایی آن در بالای پشته FIFO قرار دارد. سیاست جایگزینی FIFO این مزیت را دارد که‌از نظر پیاده‌سازی ساده است. عیب این روش این است که در شرایط معینی تعداد ورود و خروج صفحات از حافظه اصلی خیلی زیاد است.

سیاست LRU از نظر پیاده سازی مشکل‌تر است ولی بلحاظ مناسب‌تر بودن قدیمی‌ترین صفحه مورد استفاده بعنوان کاندید حذف، نسبت به قدیمی‌ترین صفحه بار شده FIFO، جذاب‌تر می‌باشد. الگوریتم LRU را می‌توان با اختصاص یک شمارنده برای هر صفحه‌ای که در حافظه اصلی قرار دارد پیاده سازی کرد. هر وقت صفحه‌ای مورد ارجاع قرار گیرد، شمارنده مربوطه‌اش صفر می‌شود در فواصل زمانی ثابت شمارنده‌های مربوط به تمام صفحات موجود در حافظه افزایش می‌یابند. قدیمی‌ترین صفحه مورد استفاده صفحه‌ای است که شمارنده‌اش بیشترین مقدار را دارد. این شمارنده‌ها اغلب ثبات‌های سن[2] خوانده می‌شوند، زیرا شمارش، سن آنها را معین می‌کند، یعنی صفحه متناظر با آنها چه مدت قبل مورد ارجاع قرار گرفته است.

1- Page Fault 2- Aging Register

www.m-molaei.mihanblog.com

۷-۱۲ سخت افزار مدیریت حافظه

در یک محیط چند برنامه‌ای که برنامه‌های زیادی در حافظه مقیم است، گاهی لازم می‌شود تا برنامه‌ها و داده‌ها در حافظه به این سو و آن سو جابجا شوند، تا مقدار حافظه مورد استفاده یک برنامه معین تغییر نماید و از برنامه های دیگر توسط یک برنامه جلوگیری گردد. مقتضیات ناشی از چند برنامگی در رابطه با حافظه کامپیوتر نیاز به یک سیستم مدیریت را بوجود آورده است. سیستم مدیریت حافظه مجموعه‌ای از رویه‌های سخت‌افزاری و نرم‌افزاری برای مدیریت انواع برنامه‌های مقیم در حافظه است. نرم‌افزار مدیریت حافظه بخشی از سیستم عامل کلی موجود در اکثر کامپیوترهاست. در اینجا ما به واحد سخت‌افزاری مربوط به سیستم مدیریت حافظه می‌پردازیم.

اجزای اصلی یک واحد مدیریت حافظه عبارتند از:

۱- امکاناتی برای جابجایی دینامیک در حافظه که ارجاع‌های منطقی حافظه را به آدرسهای فیزیکی حافظه تبدیل کند.

۲- امکان برای استفاده مشترک کاربران مختلف از برنامه‌های ذخیره شده در حافظه

۳- حفاظت اطلاعات در مقابل دستیابی غیرمجاز بین کاربران و جلوگیری از تغییر توابع سیستم عامل توسط کاربران

سخت افزار جابجایی دینامیک در حافظه یک روند تبدیل مشابه به سیستم صفحه‌بندی شرح داده شده در بخش ۶-۱۲ است. ثابت بودن اندازه صفحه مورد استفاده در سیستم حافظه مجازی موجب اشکالات معینی در رابطه با اندازه برنامه و ساختار منطقی برنامه‌ها می‌شود.

بهتر است تا برنامه‌ها را به بخش‌های منطقی بنام قطعه[1] تقسیم می‌کرد. یک قطعه مجموعه‌ای از دستورات منطقی مرتبط با هم یا عناصر تحت یک نام خاص است. قطعات ممکن است بوسیله برنامه نویس یا سیستم عامل تولید شود. مثال‌هایی از قطعات عبارتند از، زیرروال‌ها، آرایه‌ای از داده‌ها، جدول سمبل‌ها، یا برنامه یک کاربر.

استفاده مشترک از برنامه‌ها بخش لاینفکی از یک سیستم چند برنامه‌ای است. مثلاً چندین کاربر که مایلند برنامه‌های فرترن خود را ترجمه[2] کنند، باید بتوانند از یک نسخه واحد از برنامه مترجم استفاده کنند نه اینکه هر کدام نسخه جداگانه‌ای از آن را در حافظه داشته باشند. در یک سیستم چند برنامه‌ای، همه کاربران از دیگر برنامه‌های سیستم موجود در حافظه نیز بطور مشترک استفاه می‌کنند و لازم نیست نسخه‌های متعددی از آنها ایجاد شود.

سومین مسئله در سیستم چند برنامه‌ای حفاظت از یک برنامه از تداخل دیگر برنامه‌هاست. مثالی از اینگونه دخالت‌های ناخواسته اینست که یک کاربر بطور غیرمجاز برنامه یک کاربر دیگر را کپی کند. جنبه دیگری از حفاظت، جلوگیری از انجام عملیات سیستم عامل و لذا ایجاد وقفه در ترتیب منظم عملیات

1- Segment 2- Compile

www.m-molaei.mihanblog.com

در یک سیستم کامپیوتری توسط کاربران عادی است. برنامه‌های معینی که جنبه سری دارند باید از دسترسی پرسنل غیرمجاز حفاظت شوند تا از سوء استفاده در فعالیت‌های محرمانه یک سازمان جلوگیری شود.

آدرس تولید شده بوسیله یک برنامه قطعه‌ای آدرس منطقی خوانده می‌شود. این آدرس مشابه آدرس مجازی است جزاینکه فضای آدرس منطقی در عوض تقسیم به صفحات با طول ثابت، به قطعه‌هایی با طول متغیر تقسیم می‌گردد. در اینجا نیز همانند سیستم حافظه مجازی، ممکن است آدرس منطقی بزرگتر از آدرس حافظه فیزیکی باشد. هر قطعه علاوه بر اطلاعات مربوط به تغییر مکان، اطلاعات حفاظتی را نیز همراه خود دارد. برنامه‌های مشترک، در یک قطعه منحصر بفرد در فضای آدرس منطقی هر کاربر قرار داده می‌شود، تا بتوان از یک نسخه فیزیکی واحد بطور مشترک استفاده کرد. وظیفه واحد مدیریت حافظه تبدیل آدرس‌های منطقی به آدرس های فیزیکی مانند تبدیل در حافظه مجازی است.

نگاشت قطعه - صفحه‌ای

قبلاً گفته شده که خاصیت فضای منطقی این است که از قطعات با طول متغیر استفاده می‌کند. طول هر قطعه می‌تواند براساس نیازهای برنامه جاری افزایش یا کاهش یابد. یکی از راه‌های مشخص کردن طول هر قطعه، متناظر ساختن آن با تعدادی از صفحات هم‌اندازه است. برای آگاهی از چگونگی انجام آن، آدرس منطقی شکل ۲۱-۱۲ را در نظر بگیرید. آدرس منطقی به سه میدان تقسیم شده است. میدان قطعه یک شماره قطعه را مشخص می‌کند. میدان صفحه، آن را در داخل قطعه و میدان کلمه نیزکلمه را در صفحه مشخص می‌کند. یک میدان صفحه با k بیت قادر است تا 2^k صفحه را معین کند. یک شماره قطعه می‌تواند، فقط یک صفحه یا تا 2^k صفحه متناظر باشد. بنابراین طول یک قطعه برطبق تعداد صفحاتی که به آن اختصاص داده می‌شود متغیر است.

تبدیل آدرس منطقی به آدرس فیزیکی بوسیله دو جدول انجام می‌شود، شکل ۲۱-۱۲ (الف). شماره قطعه آدرس منطقی، آدرس جدول قطعه را مشخص می‌کند. وارده‌ها در جدول قطعه، اشاره‌گر[1] آدرس برای پایه[2] (شروع) جدول صفحه می‌باشد. پایه جدول صفحه به شماره صفحه که در آدرس‌منطقی داده می‌شود اضافه می‌شود. مجموع دو کمیت اشاره‌گر آدرسی را برای یک وارده در جدول صفحه تولید می‌کند. مقداری که از جدول صفحات استخراج می‌شود شماره بلاک حافظه فیزیکی را مشخص می‌نماید. باکنار هم قراردادن میدان بلاک و میدان کلمه، آدرس تبدیل شده فیزیکی نهایی بدست می‌آید.

دو جدول تبدیل ممکن است در دو حافظه جدا از هم کوچک یا در حافظه اصلی ذخیره شود. در هر صورت، یک ارجاع حافظه بوسیله CPU سه دستیابی به حافظه را نیاز دارد: یکی به جدول قطعات، یکی به جدول صفحه و بار سوم به حافظه اصلی. این امر سیستم را در مقایسه با سیستم معمولی که فقط یک ارجاع به حافظه را نیاز دارد بسیار کند می‌نماید. برای اجتناب از این کاهش سرعت، یک حافظه تداعیگر سریع ، برای نگهداری آخرین وارده‌های ارجاع شده جدول بکار می‌رود. (این نوع حافظه گاهی بافر دم دستی ترجمه یا TLB خوانده می‌شود.) اولین باری که یک بلاک ارجاع داده شود، مقدار آن همراه با

1- Pointer 2- Base

www.m-molaei.mihanblog.com

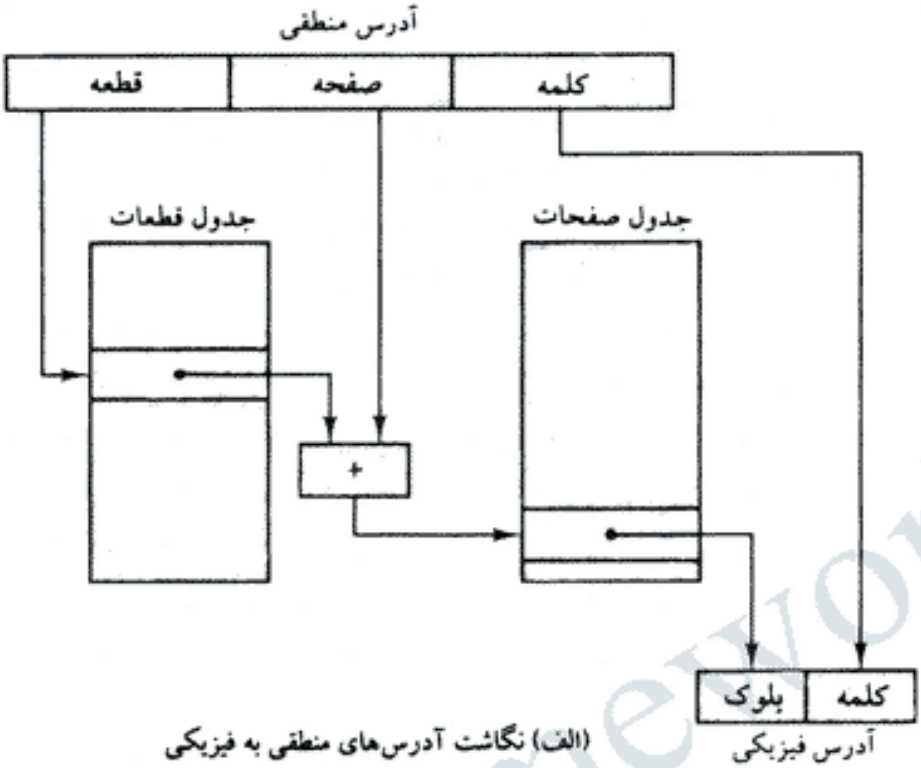

(الف) نگاشت آدرس‌های منطقی به فیزیکی

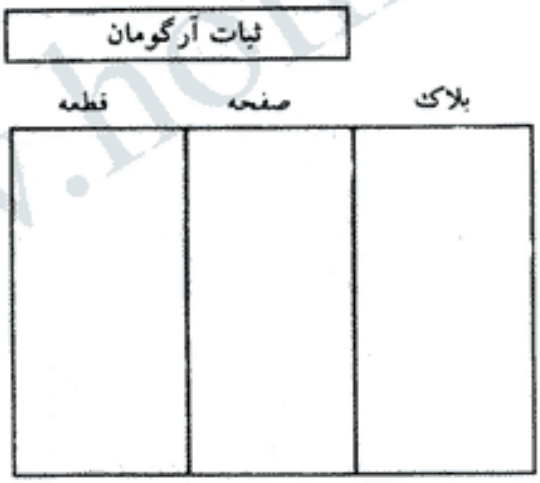

(ب) بافر دم‌دستی ترجمه (TLB) در حافظه تداعیگر

شکل ۲۱-۱۲ نگاشت در واحد مدیریت حافظه قطعه- صفحه‌ای

شماره‌های قطعه و صفحه طبق شکل ۲۱-۱۲ (ب) وارد یک حافظه تداعیگر می‌شود. بنابراین روند تبدیل ابتدا با جستجوی تداعیگر با شماره‌های قطعه و صفحه آزمایش می‌شود. اگر نتیجه موفقیت آمیز باشد، تأخیر تبدیل تنها متعلق به حافظه تداعیگر است. اگر انطباقی رخ ندهد، جدول تبدیل شکل ۲۱-۱۲ (الف) که آهسته تر است بکار رفته و نتیجه تبدیل بداخل حافظه تداعیگر برای کاربرهای آینده انتقال می‌یابند.

www.m-molaei.mihanblog.com

مثال عددی

یک مثال عددی می‌تواند عملکرد یک واحد مدیریت حافظه را روشن‌تر کند. آدرس منطقی 20 بیتی شکل ۲۲-۱۲ (الف) را در نظر بگیرید. شماره قطعه 4 بیتی یکی از شانزده قطعه موجود را مشخص می‌کند. شماره صفحه 8 بیتی می‌تواند تا 256 صفحه را مشخص می‌نماید، و میدان کلمه هشت بیتی دلالت بر وجود صفحات با ظرفیت 256 کلمه دارد. این پیکربندی اجازه می‌دهد که هر قطعه هر تعداد صفحه تا 256 صفحه داشته باشد. کوچکترین قطعه ممکن یک صفحه یا 256 کلمه خواهد داشت. بزرگترین قطعه 256 صفحه و در کل 64K = 256×256 کلمه خواهد داشت.

حافظه فیزیکی نشان داده شده در شکل ۲۲-۱۲ (ب) از 2^{20} کلمه 32 بیتی تشکیل شده‌است. آدرس 20 بیتی به دو میدان تقسیم شده است: یک شماره بلاک 12 بیتی و یک شماره کلمه 8 بیتی . بنابراین، آدرس فیزیکی به 4096 بلاک 256 بیتی تقسیم شده است. یک صفحه در آدرس منطقی دارای بلاک متناظری در حافظه فیزیکی می‌باشد. توجه کنید که آدرس‌های منطقی و فیزیکی 20 بیتی هستند. در غیاب یک واحد مدیریت حافظه، آدرس 20 بیتی از CPU می‌تواند مستقیماً برای دستیابی به حافظه بکار رود.

برنامه‌ای را در نظر بگیرید که برای بار شدن در حافظه به 5 صفحه نیاز دارد. همانطور که در شکل ۲۳-۱۲ (الف) دیده می‌شود سیستم عامل می‌تواند به این برنامه قطعه 6 و صفحات 0 تا 4 را اختصاص دهد. محدوده کل آدرس منطقی برای برنامه از شانزده شانزدهی 60000 تا 604FF است. وقتی که برنامه در حافظه فیزیکی بار شود در میان پنج بلاک حافظه فیزیکی که توسط سیستم عامل خالی تشخیص داده شود توزیع می‌گردد. سپس واسطه‌های بین هر بلاک حافظه و شماره صفحه منطقی طبق شکل ۲۳-۱۲ (ب) وارد جدول می‌شوند. اطلاعات حاصل از این جدول مطابق شکل ۲۴-۱۲ (الف) وارد جداول قطعات و صفحات می‌گردد.

اکنون آدرس منطقی خاص نشان داده شده در شکل ۲۴-۱۲ را در نظر بگیرید. آدرس 20 بیتی

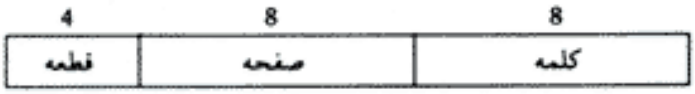

(الف) قالب آدرس منطقی: 16 قطعه 256 صفحه‌ای که در هر صفحه 256 کلمه قرار دارد

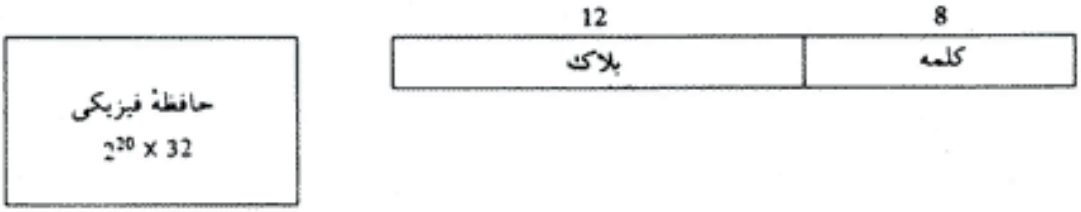

(ب) قالب آدرس فیزیکی: 4096 بلاک 256 کلمه‌ای که هر کلمه 32 بیت دارد

شکل ۲۲-۱۲ مثالی از آدرس‌های منطقی و فیزیکی

www.m-molaei.mihanblog.com

آدرس شانزده‌شانزدهی	شمارهٔ صفحه
60000	صفحه 0
60100	صفحه 1
60200	صفحه 2
60300	صفحه 3
60400 604FF	صفحه 4

(الف) تخصیص آدرس‌های حافظه منطقی

بلاک	صفحه	قطعه
012	00	6
000	01	6
019	02	6
053	03	6
A61	04	6

(ب) بلاک‌های حافظه متناظر با قطعه - صفحه‌ها

شکل ۲۳-۱۲ مثالی از تخصیص آدرسهای حافظه منطقی و فیزیکی

بصورت یک عدد پنج رقمی شانزده شانزدهی نشان داده شده است. این آدرس به شماره کلمه 7E از صفحه 2 در قطعه 6 اشاره می‌کند. شروع قطعه 6 در جدول صفحه در آدرس 35 است. قطعه 6 پنج صفحه دارد، که در جدول صفحات در آدرسهای 35 تا 39 نشان داده شده‌اند. صفحه 2 از قطعه 6 در آدرس 37=2+35 قرار دارد. ازجدول صفحات دیده می‌شود که بلاک حافظه فیزیکی در 019 است. کلمه 7E در بلاک 19 آدرس فیزیکی 20 بیتی 0197E را بدست می‌دهد. توجه کنید که صفحه 0 از قطعه 6 به بلاک 12 و صفحه 1 به بلاک 0 نگاشت می‌شود. حافظه تداعیگر شکل ۲۴-۱۲(ب) نشان می‌دهد که صفحات 2 و 4 از قطعه 6 قبلاً مورد ارجاع قرار گرفته‌اند و بنابراین شماره بلاک متناظر آنها در حافظه تداعیگر ذخیره شده است.

با توجه به مثال فوق آشکار است که سیستم مدیریت حافظه قادر است هر تعداد صفحات را به هر قطعه اختصاص دهد. هر صفحه منطقی را می‌توان به هریک از بلاک‌های حافظه فیزیکی نگاشت کرد. صفحات را می‌توان بسته به نیاز فضای لازم برای حافظه، به بلاک‌های مختلفی در حافظه جابجا کرد. تنها بهنگام‌سازی موردنیاز تغییر شماره بلاک در جدول صفحه است. صفحات می‌توانند بدون تأثیر بر یکدیگر کوچک یا بزرگ شوند. اگر قرار باشد برنامه مشترکی بوسیله چند کاربر مورد استفاده قرار گیرد قطعات مختلف می‌توانند از یک بلاک استفاده کنند. مثلاً به بلاک شماره 12 در حافظه فیزیکی آدرس منطقی دومی نیز می‌توان از F0000 تا F00FF اختصاص داد. این محدوده شماره قطعه 15 و شماره صفحه 0 را داراست، و همانطور که در شکل ۲۴-۱۲ (الف) دیده می‌شود به بلاک 12 نگاشت می‌شود.

حفاظت حافظه

حفاظت حافظه می‌تواند از طریق آدرس فیزیکی یا آدرس منطقی انجام شود. حفاظت حافظه از طریق آدرس فیزیکی بدین ترتیب صورت می‌گیرد که به هر بلاک در حافظه تعدادی بیت حفاظت که معین‌کننده نوع دستیابی به بلاک مربوطه‌اش می‌باشد اختصاص می‌یابد. هر بار صفحه‌ای از یک بلاک به بلاک دیگر جابجا شود لازم است بیت حفاظت بهنگام شود. اعمال حفاظت درفضای آدرس منطقی بهتر از فضای

www.m-molaei.mihanblog.com

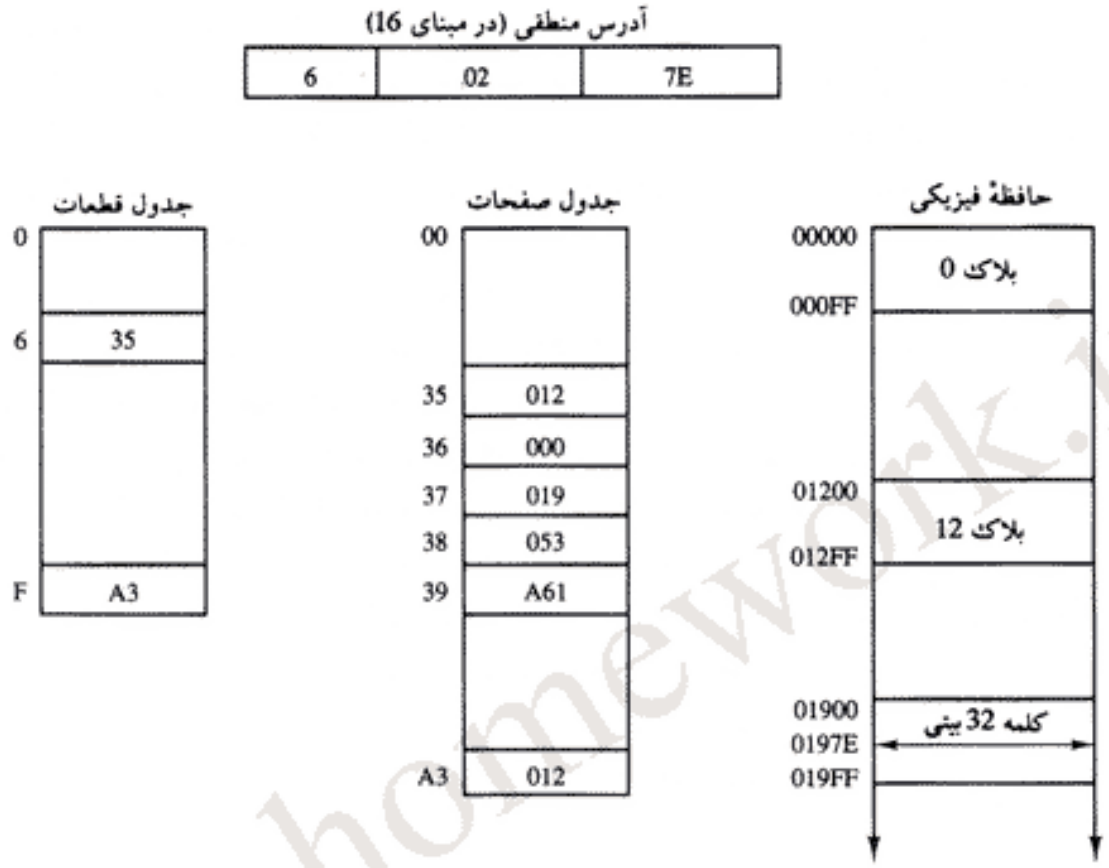

(الف) نگاشت با استفاده از جداول قطعات و صفحات

قطعه	صفحه	بلاک
6	02	019
6	04	A61

(ب) حافظه تداعیگر (TLB)

شکل ۲۴-۱۲ مثال نگاشت حافظه منطقی به فیزیکی (همه عددها در مبنای شانزده)

www.m-molaei.mihanblog.com

آدرس فیزیکی است. این کار را می‌توان با گنجاندن اطلاعات حفاظتی در جدول قطعات یا ثبات قطعه سخت‌افزار مدیریت حافظه انجام داد.

محتوای هر وارده در جدول قطعه یا یک ثبات قطعه توصیفگر[1] خوانده می‌شود. یک توصیفگر نوعی علاوه بر میدان آدرس پایه دارای یک یا دو میدان اضافی برای اهداف حفاظتی است. نوعی قالب‌برای توصیفگر قطعه در شکل ۲۵-۱۲ نشان داده شده است. آدرس پایه آدرس شروع جدول صفحه را در سازمان قطعه - صفحه و یا در آدرس پایه بلاک در سازمان ثبات قطعه فراهم می‌سازد. این آدرس در تبدیل یک آدرس منطقی به فیزیکی بسیار موثر است.

میدان طول[2]، اندازه قطعه را با مشخص کردن حداکثر تعداد صفحات قابل اختصاص به قطعه معین می‌کند. اگر شماره صفحه خارج از مرز قطعه باشد. تخطی از اندازه صورت گرفته است. به این ترتیب یک برنامه معین و داده‌های آن نمی‌توانند به حافظه‌ای که سیستم عامل به آن اختصاص نداده است دست یابد.

میدان حفاظت در توصیفگر قطعه، حقوق دستیابی مجاز به قطعه موردنظر را مشخص می‌کند. در سازمان قطعه - صفحه، هر یک از وارده‌ها ممکن است میدان حفاظت خود را برای توصیف حقوق دستیابی هر صفحه داشته باشد. اطلاعات حفاظت توسط برنامه کنترل اصلی سیستم عامل در توصیفگر قرار می‌گیرد. بعضی از حقوق دستیابی‌مورد نظرمقیم در حافظه برای حفاظت برنامه‌ها عبارتند از:

۱- حقوق کامل خواندن و نوشتن ۳- فقط اجرا (حفاظت از برنامه ها)

۲- فقط خواندن (حفاظت در برابر نوشتن) ۴- فقط سیستم (حفاظت از سیستم عامل)

حقوق کامل خواندن و نوشتن هنگامی که یک برنامه در حال اجرای دستورالعل های خودش باشد به آن داده می شود. حفاظت در برابر نوشتن برای استفاده مشترک از برنامه های سیستم از قبیل برنامه‌های ابزاری[3] و روال های کتابخانه‌ای[4] دیگر مفید است. این برنامه های سیستم در ناحیه‌ای از حافظه ذخیره می‌شوند تا بوسیله کار بران متعدد مورد استفاده مشترک قرار گیرند. این برنامه‌ها را سایر برنامه‌ها می‌توانند بخوانند، اما نوشتن در آنها مجاز نیست. این خصوصیت آنها را از هر گونه تغییر توسط برنامه‌های دیگر حفاظت می‌کند.

شرط فقط - اجرا برنامه‌ها را از کپی شدن محافظت می‌نماید. این شرط قطعه را محدود می‌کند تا فقط در حین فاز برداشت مورد ارجاع قرار گیرد و نه در حین فاز اجرا. بنابراین به کاربران اجازه می‌دهد

حفاظت	طول	آدرس مبنا

شکل ۲۵-۱۲ قالب نوعی توصیف‌گر قطعه

1- Descriptor 2- Access Leights 3- Utilitys Programs
4- Libray Routine

www.m-molaei.mihanblog.com

تادستورالعمل‌های برنامه در قطعه را اجرا کند اما از خواندن دستورالعمل‌ها بعنوان داده به قصد کپی کردن آنها ممانعت می‌کند.

در هر لحظه از زمان بخش‌هایی از سیستم عامل در حافظه واقع است. این برنامه‌های سیستم با قرار نگرفتن در دسترس کاربران غیرمجاز محافظت شود. شرط حفاظت سیستم عامل برای تمام برنامه‌های سیستم عامل در توصیفگر قرار می‌گیرد تا مانع دستیابی کاربران موقت به قطعات سیستم عامل گردد.

مسائل

۱۲-۱ الف) چند تراشه RAM، 128×8 برای تهیه یک حافظه با ظرفیت 2048 لازم است؟

ب) چند خط گذرگاه آدرس باید بکاربرد تا 2048 بایت از حافظه دستیابی شود؟ چند خط از این خطوط برای همه تراشه‌ها مشترک است.

پ) چند خط برای انتخاب تراشه باید دیکدر شود؟ اندازه دیکدر را مشخص کنید.

۱۲-۲ کامپیوتری از یک RAM با ظرفیت 1×1024 استفاه می‌کند.

الف) چند تراشه لازم است، و چگونه خطوط آنها باید متصل شود تا 1024 بایت حافظه حاصل شود؟

ب)چند تراشه برای تهیه 16K بایت حافظه لازم است؟ شفاهاً توضیح دهید که چگونه تراشه‌ها باید به گذرگاه حافظه وصل شوند.

۱۲-۳ یک تراشه ROM با 8×1024 بیت دارای چهار ورودی انتخاب بوده و با منبع تغذیه 5 ولتی کار می‌کند. برای بسته IC چند پایه لازم است. بلاک دیاگرام را رسم کرده و پایانه‌های ورودی و خروجی را در ROM نام گذاری کنید.

۱۲-۴ سیستم حافظه شکل ۱۲-۴ را به 4096 بایت RAM و 4096 بایت ROM گسترش دهید. نقشه حافظه - آدرس را رسم کنید. مشخص کنید که اندازه دیکدر مورد استفاده باید چقدر باشد.

۱۲-۵ کامپیوتری از تراشه‌های RAM با 8×256 و ROM با 8×1024 استفاده می‌کند. سیستم کامپیوتر به 2K بایت از RAM ، 4K بایت از ROM ، و چهار واحد واسطه، که هر یک چهار ثبات دارد، نیاز دارد. از پیکربندی I/O نگاشت حافظه استفاده شده است. به دو بیت باارزشتر گذرگاه آدرس 00 برای RAM، 01 برای ROM و 10 برای ثبات‌های واسطه اختصاص داده می‌شود.

الف) چند تراشه RAM و ROM لازم است

ب) نقشه حافظه - آدرس را برای سیستم رسم کنید.

پ) محدوده آدرس را برحسب شانزده شانزدهی برای RAM ، ROM و مدار واسطه معین کنید.

۱۲-۶ یک کامپیوتر دارای گذرگاه آدرس 16 بیتی است. 15 خط اول آدرس‌ها برای انتخاب یک بانک 32K بایتی حافظه استفاده شده است. بیت با ارزشتر آدرس برای انتخاب یک ثبات که محتوای گذرگاه داده

www.m-molaei.mihanblog.com

را دریافت می‌کند بکار رفته است. توضیح دهید چگونه می‌توان از این پیکربندی استفاده کرده و ظرفیت حافظه را به هشت بانک 32K بایتی افزایش داد تا یک بانک 256K بایتی حاصل شود.

۱۲-۷ یک سیستم دیسک مغناطیسی دارای پارامترهای زیر است،

T_s = زمان متوسط لازم برای قرار گرفتن هد مغناطیسی روی یک شیار

R = سرعت چرخش دیسک برحسب دور برثانیه

N_t = تعداد بیت‌ها در شیار

N_s = تعداد بیت‌ها در قطاع

زمان متوسط T_a که برای خواندن یک قطاع لازم است چقدر می‌باشد.

۱۲-۸ سرعت انتقال یک نوار مغناطیسی هشت شیاره که سرعتش 120 اینچ در ثانیه و تراکم آن 1600 بیت در اینچ است چقدر باشد.

۱۲-۹ تابع متمم منطق انطباق یک کلمه را در حافظه تداعیگر بدست آورید. به بیان دیگر، نشان دهید که M'_i مجموع توابع OR انحصاری است. دیاگرام منطقی را برای M'_i رسم نموده و با یک معکوس‌کننده آنرا پایان دهید تا M_i بدست آید.

۱۲-۱۰ تابع بول را برای منطق انطباق یک کلمه را با یک حافظه تداعیگر با در نظر گرفتن یک بیت نشانه که مشخص کند کلمه فعال است یا غیرفعال، بدست آورید.

۱۲-۱۱ چه مدار منطقی اضافی لازم است تا نتیجهٔ عدم تطابق را برای یک کلمه در حافظه تداعیگر وقتی که همه بیت‌های کلید صفر است مشخص کند.

۱۲-۱۲ الف) دیاگرام منطقی تمام سلول‌های یک کلمه در حافظه تداعیگر را رسم کنید. منطق خواندن و نوشتن شکل ۸-۱۲ و منطق انطباق شکل ۹-۱۲ را نیز اضافه کنید.

ب) دیاگرام منطقی تمام سلول‌های عمودی یک ستون (ستون J) را در حافظه تداعیگر رسم کنید. یک خط خروجی مشترک را برای همه بیت‌هایی که در یک ستون قرار دارند اضافه کنید.

ج) با استفاده از دیاگرام‌های (الف) و (ب) نشان دهید که اگر خروجی M_i به خط خواندن همان کلمه وصل شود، کلمه منطبق به خارج خوانده خواهد شد، مشروط بر اینکه فقط یک کلمه با آرگومان پوشانده شده مطابقت داشته باشد.

۱۲-۱۳ با استفاده از بلاک دیاگرام شرح دهید چگونه می‌توان کلمات منطبق متعدد را از حافظه تداعیگر به خارج خواند.

۱۲-۱۴ منطق یک سلول و نیزیک کلمه کامل را برای یک حافظه تداعیگر، همراه با نشانگری برای مواقعی که آرگومان پوشش نیافته بزرگتر از (اما نه مساوی با) کلمه موجود در حافظه تداعیگر باشد، بدست آورید.

۱۲-۱۵ یک حافظه کش تداعیگر دوتایی از بلاک‌های چهار کلمه‌ای استفاده می‌کند. حافظه کش می‌تواند مجموعاً 2048 کلمه از حافظه اصلی را در خود جای دهد. اندازه حافظه اصلی 128×32 است.

الف) همه اطلاعات لازم برای ساختن این حافظه کش را فرموله کنید.

www.m-molaei.mihanblog.com

ب) اندازه حافظه کش چقدر است.

۱۲-۱۶ زمان دستیابی یک حافظه کش 100ns و حافظه اصلی 1000ns است. پیش بینی می‌شود 80 درصد تقاضاهای حافظه برای خواندن و 20 درصد بقیه برای نوشتن می‌باشند. نسبت برد برای دستیابی‌های خواندن فقط 0.9 است . رویه کامل نویسی استفاده می‌شود.

الف) زمان دستیابی متوسط سیستم فقط با درنظر گرفتن سیکل خواندن چقدر است.

ب) زمان دستیابی متوسط سیستم برای تقاضای خواندن و نوشتن چقدر است.

ج) نسبت برد با در نظر گرفتن سیکل‌های نوشتن چقدر است.

۱۲-۱۷ یک مجموعه حافظه کش تداعیگر چهارتایی در هر مجموعه چهار کلمه دارد. یک رویه جایگزینی مبتنی بر الگوریتم بر قدیمی‌ترین مورد استفاده (LRU) باشمارنده‌های دوبیتی متناظر با هر یک از کلمات مجموعه پیاده‌سازی می‌شود. بنابراین مقداری در محدوده 0 تا 3 برای هر کلمه ثبت می‌شود. وقتی بردی رخ دهد، شمارنده متناظر با کلمه مورد ارجاع 0 می‌گردد. شمارنده‌هایی که مقادیر قبلی آنها کمتر از مقدار شمارنده مورد ارجاع است 1 واحد افزایش می‌یابند و بقیه تغییر نمی‌کنند. اگر باخت رخ دهد، کلمه‌ای که مقدار شمارنده آن 3 است حذف می‌شود، کلمه جدید در محل آن قرار داده می‌شود، و شمارنده آن 0 می‌گردد. سه شمارنده دیگر 1 واحد افزایش می‌یابند. نشان دهید که این رویه برای دنباله ارجاعات زیر درست عمل می‌کنند:A، B، C، D، B، E، D، A، C، E، C، E (با A، B، C و D بعنوان مقادیر اولیه شروع کنید که در آنها A قدیمی‌ترین مورد استفاده است).

۱۲-۱۸ یک کامپیوتر دیجیتال دارای واحد حافظه 64K×16 و یک حافظه کش 1K کلمه‌ای است. کش از نگاشت مستقیم استفاده می‌کند و سایز بلاک چهار کلمه است.

الف) در میدان‌های نشانه، شاخص (اندیس)، بلاک، و کلمه قالب آدرس چند بیت وجود دارد؟

ب) در هر کلمه کش چند بیت وجود دارد، و آنها چگونه به توابع مختلف کاری تقسیم شده‌اند.

ج) حافظه کش چند بلاک را در خود جای می‌دهد.

۱۲-۱۹ یک فضای آدرس با 24 بیت و فضای حافظه متناظر آن با 16 بیت مشخص می‌شود

الف) چند کلمه در فضای آدرس وجود دارد. ب) چند کلمه در فضای حافظه وجود دارد.

ج) اگر یک صفحه از 2K کلمه ساخته شده باشد، چند صفحه و بلاک در سیستم وجود دارد.

۱۲-۲۰ یک حافظه مجازی دارای یک صفحه 1K کلمه‌ای است. در این حافظه هشت صفحه و چهار بلاک وجود دارد. جدول صفحات حافظه تداعیگر حاوی وارده‌های زیر است:

صفحه	بلاک
0	3
1	1
4	2
6	0

www.m-molaei.mihanblog.com

لیستی از آدرس‌های مجازی (به دهدهی) تهیه کنید که در صورت استفاده CPU از آن موجب فقدان صفحه شوند.

۱۲-۲۱ یک سیستم حافظه مجازی دارای فضای آدرس 8K کلمه یک فضای حافظه 4K کلمه، و صفحات و بلاک‌های 1K کلمه است (شکل ۱۸-۱۲). تغییرات ارجاع صفحه زیر در طول یک فاصله زمانی معین رخ می‌دهد. (فقط تغییرات صفحات نوشته شده است. اگر یک صفحه مجدداً مورد ارجاع قرار گرفته باشد دوبار نوشته نشده است.)

4 2 0 1 2 6 1 4 0 1 0 2 3 5 7

چهار صفحه مقیم در حافظه اصلی را پس از هر تغییر ارجاع صفحات تعیین کنید بشرطی که الگوریتم جایگزینی مورد استفاده (الف) FIFO، (ب) LRU باشد.

۱۲-۲۲ دو آدرس منطقی را از شکل ۲۲-۱۲ (الف) که سبب دستیابی به حافظه فیزیکی در آدرس فیزیکی شانزده شانزدهی 012AF می‌گردد معین کنید.

۱۲-۲۳ فضای آدرس منطقی در یک سیستم کامپیوتری متشکل از 128 قطعه است. هر قطعه می‌تواند تا 32 صفحه 4K کلمه‌ای داشته باشد. حافظه فیزیکی از 4K بلاک 4K کلمه در هر کدام است. قالب آدرس‌های فیزیکی و منطقی را تنظیم کنید.

۱۲-۲۴ معادل دودویی آدرس منطقی تنظیم شده در مسئله ۲۳-۱۲ را برای قطعه 36 و کلمه 2000 در صفحه 15 بنویسید.

www.m-molaei.mihanblog.com

۱۳ چند پردازنده‌ها

۱۳-۱ مشخصات چند پردازنده‌ها
۱۳-۲ ساختارهای اتصالات متقابل
۱۳-۳ داوری بین پردازنده‌ها
۱۳-۴ ارتباط و همگامی بین پردازنده‌ها
۱۳-۵ همبستگی حافظه کش

۱۳-۱ مشخصات چند پردازنده‌ها

یک سیستم چند پردازنده‌ای از اتصال دو یا چند CPU به همراه حافظه و تجهیزات ورودی - خروجی تشکیل می‌شود. اصطلاح "پردازنده" در چند پردازنده[1] می‌تواند بمعنی یک واحد پردازش و یا یک پردازنده ورودی - خروجی (IOP) باشد. با این وجود، سیستمی با یک CPU و چند IOP در تعریف سیستم چند پردازنده نمی‌گنجد مگر اینکه IOP دارای تسهیلات محاسباتی قابل مقایسه با CPU باشد. با توجه به متداولترین تعریف، مفهوم یک سیستم چند پردازنده دلالت بر وجود چند CPU دارد، گرچه معمولاً یک یا چند IOP هم ممکن است موجود باشد. همان طور که در بخش ۱-۹ ذکر شد، چند پردازنده‌ها بعنوان سیستم‌هایی با رشته‌های چند دستوری[2] و رشته‌های چند داده‌ای[3] دسته‌بندی می‌شوند.

بین سیستم‌های چند پردازنده و چند کامپیوتری شباهت‌هایی وجود دارد زیرا هر دو آنها عملیات همزمان را پشتیبانی می‌کنند. معهذا اختلاف مهمی بین سیستمی با چند کامپیوتر و سیستمی با چند پردازنده وجود دارد. کامپیوترها با اتصالات بین خود بهم متصل شده و یک شبکه کامپیوتری را تشکیل می‌دهند. شبکه از چندین کامپیوتر مستقل تشکیل می‌شود که می‌توانند با هم ارتباط داشته یا نداشته باشند. یک سیستم چند پردازنده توسط یک سیستم عامل کنترل می‌شود تا اتصالات بین پردازشگرها برقرار شده و در نتیجه تمام اجزاء سیستم در حل یک مسئله همکاری نمایند.

گرچه بعضی کامپیوترهای بزرگ دو یا چند CPU را در سیستم کلی خود دارا هستند، انگیزه عمده

1- Multiprocessor 2- Multiple Instruction 3- Multiple Data

www.m-molaei.mihanblog.com

برای سیستم‌های چند پردازنده، ظهور ریزپردازنده بوده است. این واقعیت که ریز پردازنده فضای فیزیکی کوچکی را اشغال کرده و بسیار ارزان است، اتصال تعداد زیادی از ریز پردازنده ها و تشکیل یک سیستم مرکب را امکان پذیر می‌سازد. تکنولوژی مدارهای مجتمع با مقیاس بزرگ قیمت اجزاء کامپیوتر را به سطح پایینی برده است که مفهوم استفاده از چند پردازنده برای دستیابی به نیازمندی‌های عملکردی یک سیستم، تبدیل به امکان طراحی جذابی شده است.

چند پردازشی قابلیت اطمینان سیستم را طوری بالا می‌برد که اشکال یا خطایی در یک بخش اثر محدودی بر بقیه سیستم دارد. اگر اشکالی موجب از کار افتادگی یک پردازنده شود، می‌توان پردازنده دیگری را برای انجام اعمال پردازنده غیرفعال اختصاص داد. سیستم در کل، می‌تواند بطور صحیح، با احتمالاً مقداری افت بازدهی، بکار خود ادامه دهد.

مزیت حاصل از یک سازمان چند پردازنده، ارتقای عملکرد سیستم است. عملکرد بالای سیستم ناشی از حقیقت است که محاسبات می‌تواند بطور موازی به یکی از دو روش زیر انجام شود.

۱- چند عمل[1] مستقل می‌توانند بطور موازی انجام شوند.

۲- یک کار مستقل می‌تواند به چند کار کوچکتر[2] موازی تقسیم شود.

یک کار[3] کلی را می‌توان به تعدادی کار کوچکتر (یا تکلیف) تقسیم کرد بطوری که هرپردازنده بتواند مستقلاً یکی از آنها را انجام دهد. کارهای کوچک سیستم را می‌توان به پردازنده‌های کاربرد ویژه‌ای[4] محول کرد که طراحی آنها برای اجرای انواع معینی از پردازش بهینه‌سازی شده است. به عنوان مثال می‌توان سیستمی را در نظر گرفت که در آن یک پردازنده محاسبات مربوط به کنترل یک فرآیند صنعتی را انجام می‌دهد در حالی که پردازنده دیگری پارامترهای مختلف از قبیل دما، سرعت جریان سیال را نظارت و کنترل می‌کند. مثال دیگر کامپیوتری است که در آن یک پردازنده محاسبات ریاضی ممیز - شناور سرعت‌های بالا را انجام می‌دهد و کامپیوتر دیگری بر کارهای کوچک یک داده‌پردازی نظارت می‌کند.

چند پردازنده‌ای می‌تواند با تفکیک یک برنامه به چند کار کوچک قابل اجرا بصورت موازی، عملکرد را بهبود ببخشد. این امر به یکی از دو روش زیر امکان‌پذیر است. کاربر می‌تواند بطور صحیح تصمیم بگیرد تا کارهای کوچک معینی از برنامه بطور موازی اجرا شوند. این کار باید قبل از بار کردن برنامه با مشخص کردن قطعه‌های قابل اجرای موازی انجام شود. اکثر سازندگان چند پردازنده‌ها سیستم عاملی با ساخت‌هایی در زبانهای برنامه‌نویسی که برای پردازش موازی مناسبند را در اختیار می‌گذارند. روش کاراتر دیگر عبارتست از تهیه مترجمی[5] با نرم‌افزار چند پردازنده‌ای که می‌تواند بطور اتوماتیک امکان پردازش موازی را در برنامه کاربر کشف کند. مترجم برنامه را برای یافتن وابستگی داده‌ها وارسی می‌کند. اگر بخشی از برنامه به داده‌های تولید شده در بخشی دیگر وابستگی داشته باشد، بخش

1- Job 2- Task 3- Function

4- Special Purpose CPU 5- Compiler

www.m-molaei.mihanblog.com

تولیدکننده داده باید زودتر اجرا شود. مع الوصف دو بخش از برنامه که از داده‌های تولید شده یکدیگر استفاده نمی‌کنند می‌توانند همزمان اجرا گردند. مترجم موازی کننده تمام برنامه را به منظور یافتن هر گونه وابستگی‌های احتمالی بین داده‌ها چک می‌کند. سپس بخش‌هایی که هیچگونه وابستگی نداشته باشند برای اجرای همزمان روی پردازنده‌های مختلف بررسی می‌شوند.

چند پردازنده‌ها با توجه به نحوه سازماندهی حافظه خود طبقه‌بندی می‌شوند. سیستم چند پردازنده‌ای با حافظه اشتراکی،[1] در طبقه چند پردازنده‌های دارای حافظه اشتراکی یا چند پردازنده‌های با کوپل محکم[2] قرار می‌گیرد. این امر مانع نمی‌شود تا هر پردازنده حافظه محلی خاص برای خود داشته باشد. در واقع، اغلب چند پردازنده‌های با کوپل محکم یک حافظه کش را برای هر CPU در اختیار می‌گذارند. بعلاوه، یک حافظه مشترک کلی وجود دارد که همه CPUها به آن دسترسی دارند. بنابراین اطلاعات می‌تواند با قرار گرفتن در حافظه مشترک کلی بین CPUها مشترک باشد.

مدل دیگری برای چند پردازنده ها، سیستم دارای حافظه توزیع شده[3] یا کوپل سست[4] است. در یک سیستم با کوپل سست، هر عنصر پردازنده دارای حافظه محلی مربوط به خود است. پردازنده‌ها بوسیله یک طرح سوئیچینگ که برای راه‌دهی اطلاعات از یک پردازنده به پردازنده دیگر از طریق یک طرح پیام‌رسانی طراحی شده اند، بهم متصل می‌شوند. پردازنده‌ها برنامه و داده‌ها را به شکل بسته به پردازنده‌های دیگر می‌فرستند. هر بسته از یک آدرس، محتوای داده و برخی کدهای کشف خطا تشکیل شده است. بسته‌ها بر اساس سیستم ارتباطی بکار رفته، به آدرس یک پردازنده خاص ارسال می‌شوند یا بوسیله اولین پردازنده آزاد دریافت می‌گردند. سیستم‌های با کوپل سست، وقتی عمل و عکس‌العمل متقابل بین کارهای کوچک حداقل است کاراتر می‌باشد، در صورتی که سیستم‌های با کوپل محکم می‌توانند درجه بالاتری از اینگونه اعمال و عکس‌العمل‌ها را بین تکالیف تحمل کنند.

۲-۱۳ ساختارهای اتصالات متقابل

اجزایی که یک سیستم چند پردازنده‌ای را تشکیل می‌دهند عبارتند از CPU ها، IOP ها که به وسایل ورودی-خروجی متصلند، و یک واحد حافظه که ممکن است به چند ماژول جداگانه تقسیم شده باشد. اتصالات فی‌مابین این اجزاء بسته به تعداد مسیرهای انتقال موجود بین پردازنده‌ها و حافظه در یک سیستم حافظه مشترک یا میان عناصر پردازش در سیستم‌های با کوپل سست، می‌تواند آرایش‌های مختلف فیزیکی داشته باشد. برای ایجاد شبکه فی‌مابین آنها چند شکل فیزیکی وجود دارد. بعضی از این انواع در این بخش ارائه شده است.

۱- گذرگاه اشتراکی زمان مشترک

1- Shared Memory 2- Tightly Coupled Multiprocessor

3- Distributed - Memory System 4- Loosely Coupled System

www.m-molaei.mihanblog.com

۲- حافظه چند پورتی[1]
۳- سوییچ های تقاطعی
۴- شبکه سوئیچینگ چند طبقه
۵- سیستم فوق مکعبی

گذرگاه مشترک با تسهیم زمانی

یک چند پردازنده گذرگاه مشترک متشکل است از تعدادی پردازنده که از طریق مسیر های مشترک به یک واحد حافظه متصل شده‌اند. یک گذرگاه مشترک با تسهیم زمانی[2] برای پنج پردازنده در شکل ۱-۱۳ نشان داده است. در هر لحظه از زمان تنها یک پردازنده می‌تواند با حافظه یا پردازنده دیگر ارتباط برقرار کند. عملیات انتقال توسط پردازنده‌ای انجام می‌شود که از طریق یک مسیر مشترک به یک واحد حافظه متصل است. هر پردازنده دیگری که بخواهد یک انتقال را آغاز کند باید ابتدا وضعیت گذرگاه را از نظر آزادبودن آزمایش کند، و پس از در اختیار بودن گذرگاه پردازنده می‌تواند واحد مقصد را برای آغاز انتقال آدرس دهی نماید. برای آگاه کردن واحد مقصد از نوع عمل، دستوری به آن صادر می‌شود. واحد گیرنده آدرس آن را در گذرگاه تشخیص داده و به سیگنال‌های کنترل که از فرستنده پس از آغاز انتقال می‌رسند پاسخ می‌دهد. سیستم بعلت اشتراک گذرگاه ممکن است دچار مشکلاتی در انتقال گردد زیرا یک گذرگاه بوسیله همه پردازنده‌ها به اشتراک گرفته شده است. این مشکلات باید با استفاده از یک کنترل کننده گذرگاه که واحدهای درخواست‌کننده را اولویت‌بندی می‌کند حل گردد.

یک سیستمی با یک گذرگاه مشترک به یک انتقال در هر لحظه محدود است. این بدان معنی است که وقتی یک پردازنده با حافظه تبادل اطلاعات می‌کند، کلیه پردازنده‌های دیگر یا مشغول کار داخلی می‌باشند یا باید بانتظار استفاده از گذرگاه بیکار بمانند. در نتیجه، سرعت انتقال کل در سیستم توسط سرعت یک گذرگاه

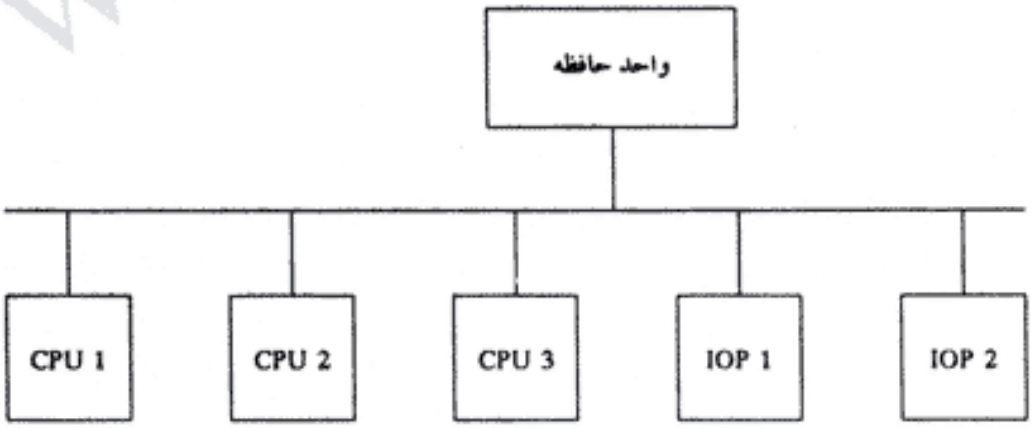

شکل ۱-۱۳ سازمان گذرگاه اشتراکی زمان مشترک

1- Multiport
2- Time Shared Common Bus

www.m-molaei.mihanblog.com

محدود می‌شود. پردازنده‌ها در سیستم، اغلب از طریقه بکارگیری دو یا چند گذرگاه برای انتقال‌های همزمان متعدد مشغول نگهداشته می‌شوند. با این وجود این روش هزینه و پیچیدگی سیستم را افزایش می‌دهد.

پیاده‌سازی مقرون به صرفه‌تری برای یک ساختار دو گذرگاهی در شکل ۲-۱۳ نشان داده شده است. در این شکل تعداد گذرگاه‌های محلی وجود دارد که هر کدام به حافظه محلی خود و یک یا دو پردازنده وصل شده‌اند. هر گذرگاه محلی ممکن است به یک CPU، یا IOP، یا هر ترکیبی از پردازنده‌ها متصل گردد. یک سیستم کنترل‌کننده گذرگاه، هر گذرگاه محلی را به سیستم گذرگاه مشترک ارتباط می‌دهد. وسایل I/O متصل به IOP محلی و حافظه محلی در دسترس پردازنده‌های محلی هستند. حافظه متصل به سیستم گذرگاه مشترک بصورت اشتراکی در اختیار همه پردازنده‌ها قرار دارد. اگر یک IOP مستقیماً به گذرگاه سیستم وصل شده باشد، وسایل I/O متصل به آن قابل دسترسی برای پردازنده‌ها خواهند بود. در هر لحظه از زمان تنها یک پردازنده می‌تواند با حافظه اشتراکی یا هر منبع مشترک دیگر از طریق گذرگاه سیستم ارتباط برقرار نماید. سایر پردازنده‌ها با حافظه محلی خود و نیز وسایل I/O مشغول خواهند بود. بخشی از حافظه محلی ممکن است بصورت حافظه کَش متصل به CPU طراحی گردد (بخش ۶-۱۲). بدین ترتیب زمان متوسط دستیابی حافظه محلی به سمت سیکل زمانی CPU متصل به آن سوق داده می‌شود.

حافظه چند پورتی

یک سیستم حافظه چند پورتی از گذرگاه‌های تفکیک شده بین هر ماژول حافظه[1] و هر CPU استفاده

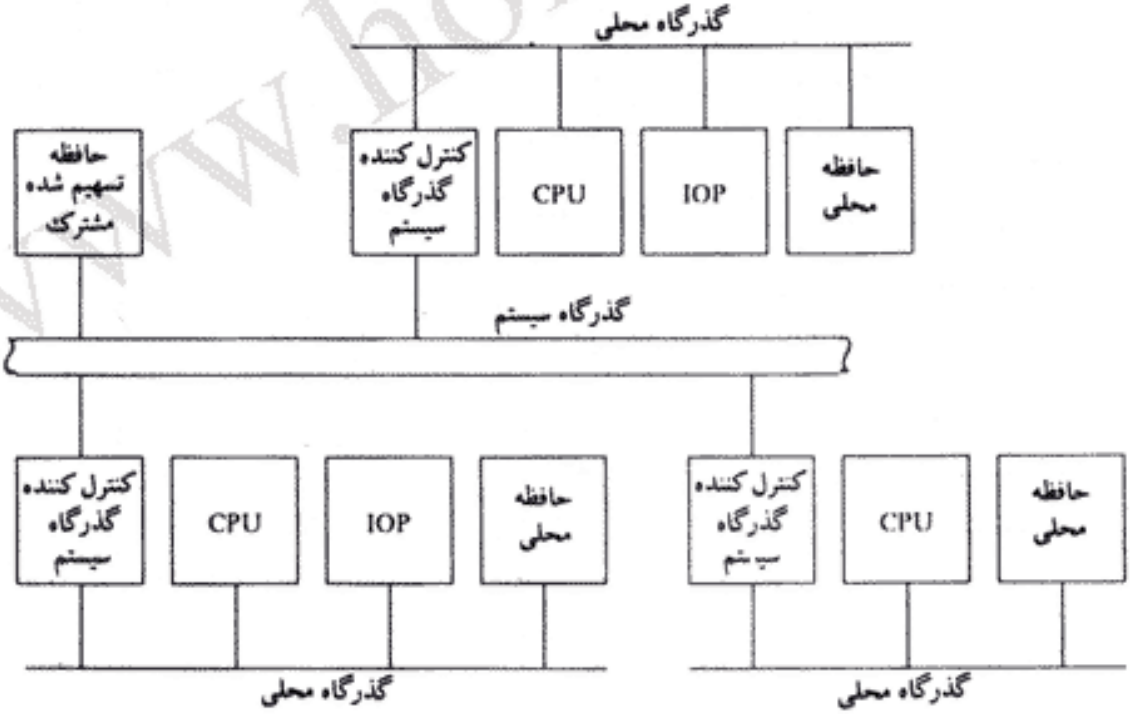

شکل ۲-۱۳ ساختار گذرگاه سیستم برای چند پردازنده‌ها

1- Memory Modules

www.m-molaei.mihanblog.com

می‌کند. این آرایش برای چهار CPU و چهار ماژول حافظه (MMS) در شکل ۳-۱۳ نشان داده شده است. گذرگاه هر پردازنده به هر ماژول حافظه متصل شده است. یک گذرگاه پردازنده از خطوط لازم آدرس، داده و کنترل تشکیل شده است تا با حافظه ارتباط برقرار کند. در این آرایش گوئیم ماژول حافظه چهار پورت دارد و هر پورت یکی از گذرگاه‌ها را سرویس می‌دهد. ماژول حافظه باید دارای مدارهای منطقی کنترل داخلی برای تعیین پورتی که باید به حافظه در هر لحظه دستیابی نماید باشد. پیچیدگی دستیابی به حافظه با اختصاص اولویت‌های ثابت به هر پورت حافظه حل می‌شود. اولویت در دستیابی به حافظه متناظر با هر پردازنده را می‌توان با استفاده از انتخاب محل فیزیکی پورتی که گذرگاه آن در هر ماژول اشغال می‌کند تعیین کرد. بااین ترتیب CPU1 بر CPU2 اولویت خواهد داشت، و CPU2 بر CPU3 اولویت دارد، و نهایتاً CPU4 پائین‌ترین اولویت را دارد.

مزیت سازمان حافظه چند پورتی عبارتست از سرعت انتقال بالا که بعلت مسیرهای چندگانه بین پردازنده و حافظه امکان پذیر است. عیب این سازمان این است که نیاز به مدار منطقی کنترل حافظه گرانقیمتی دارد و مقدار زیادی کابل و رابط لازم دارد. در نتیجه ساختار اتصالات فی‌مابین معمولاً برای سیستم‌هایی مناسب است که تعداد کمی پردازنده داشته باشد.

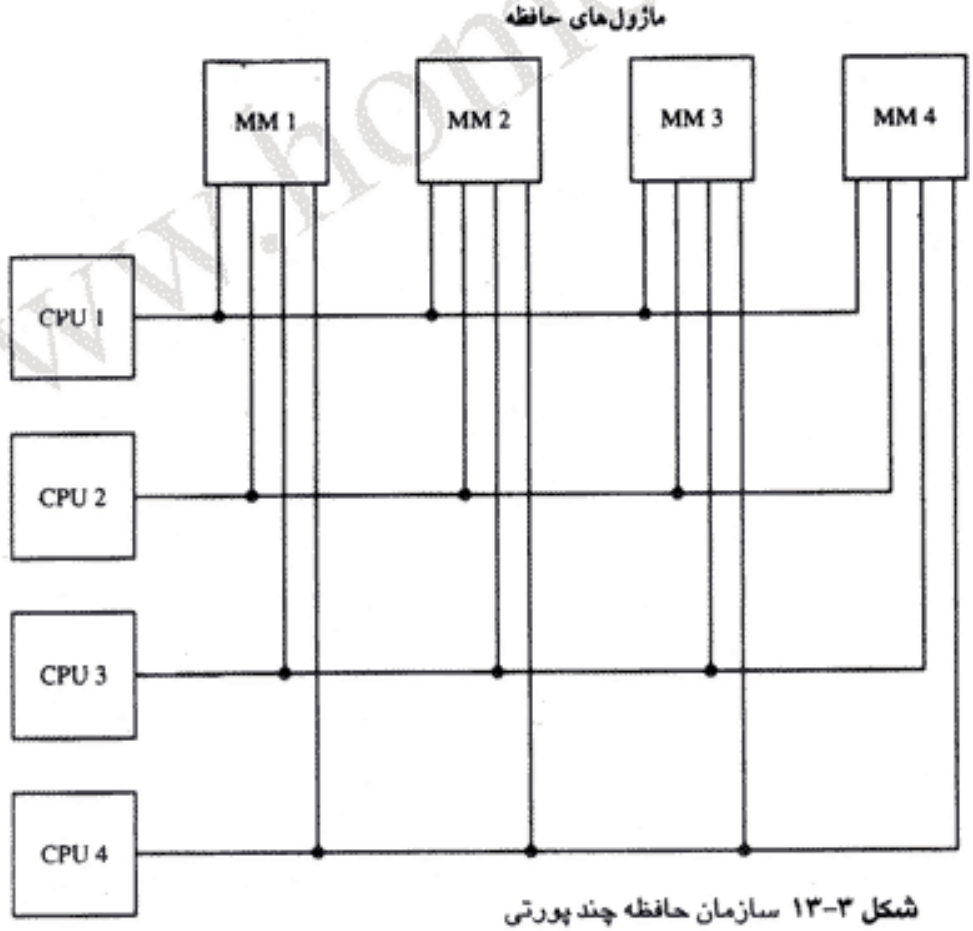

شکل ۳-۱۳ سازمان حافظه چند پورتی

www.m-molaei.mihanblog.com

سوئیچ تقاطعی

سازمان یک سوئیچ تقاطعی از تعدادی نقطه تقاطعی تشکیل می‌شود که در محل تقاطع گذرگاه‌های بین پردازنده‌ها و مسیرهای ماژول حافظه قرار داده می‌شود. شکل ۴-۱۳ اتصالات بین چهار CPU و چهار ماژول حافظه را با سوئیچ تقاطعی نشان می‌دهد. مربع کوچک در هر نقطه تقاطع یک کلید است که مسیر را از پردازنده به ماژول حافظه معین می‌کند. هر نقطه سوئیچ دارای مدار منطقی کنترل برای ایجاد مسیر بین پردازنده و حافظه است. این سوئیچ آدرس روی گذرگاه را برای تعیین آدرس یک ماژول خاص بررسی می‌کند. همچنین مشکل درخواست‌های متعدد برای دستیابی به یک ماژول آدرس‌دهی شده را بر مبنای اولویت قبلی حل می‌کند.

شکل ۵-۱۳ طرح عملیاتی یک سوئیچ تقاطعی متصل به یک ماژول حافظه را نشان می‌دهد. این مدار از مولتی پلکسرهایی تشکیل می‌شود که داده‌ها، آدرس، و کنترل را از یک CPU برای ارتباط با ماژول حافظه انتخاب می‌کنند. سطوح اولیه توسط منطق داوری[1] برقرار می‌شود تا هر وقت دو

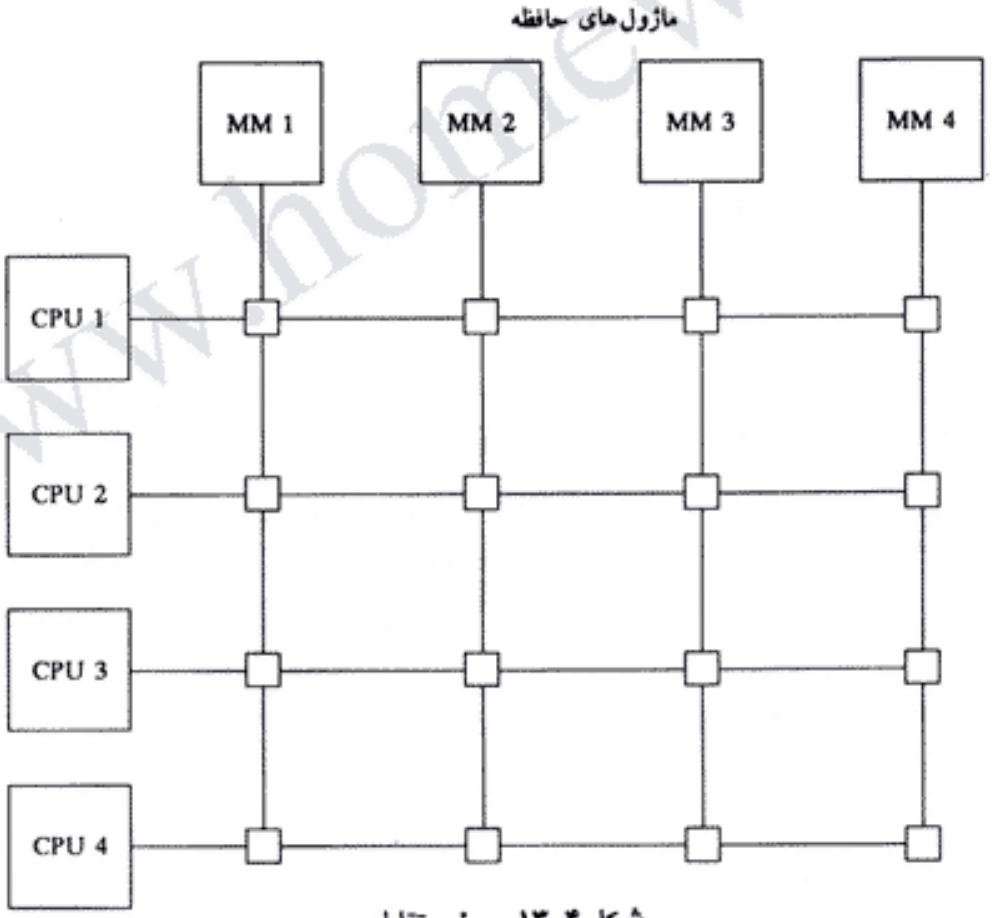

شکل ۴-۱۳ سوئیچ تقاطعی

1- Arbitration Logic

www.m-molaei.mihanblog.com

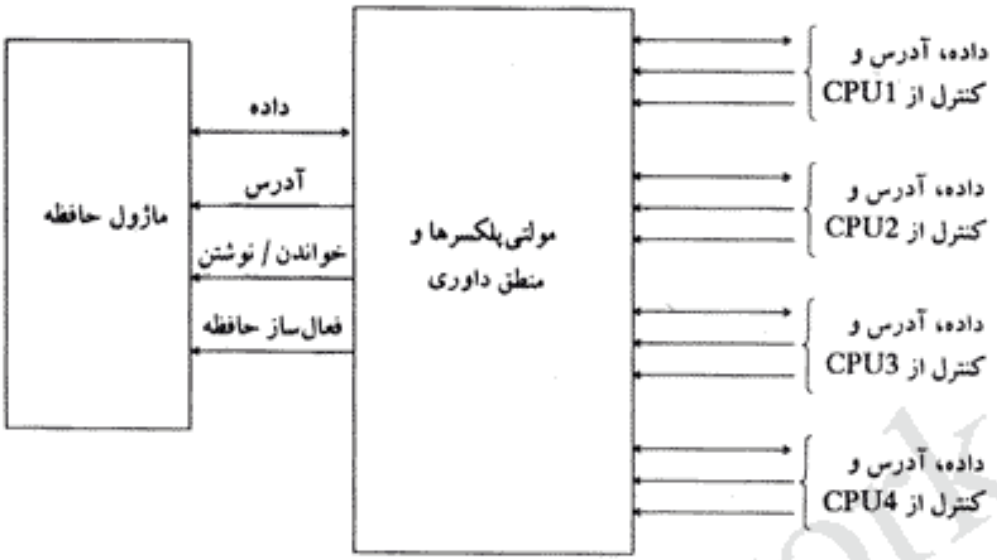

شکل ۵-۱۳ بلاک دیاگرام سوئیچ تقاطعی

یا چند CPU اقدام به مراجعه به یک حافظه کنند یکی از آنها انتخاب شود. مولتی پلکسرها با کددودویی که توسط یک گذرگاه اولویت در داخل منطق داوری ایجاد می‌شود کنترل می‌گردند.

سازمان سوئیچ تقاطعی انتقال‌های همزمان از همه ماژول‌های حافظه را پشتیبانی می‌کند زیرا برای هر ماژول یک مسیر جداگانه موجود است. با این وجود سخت افزار لازم برای پیاده‌سازی سوئیچ می‌تواند بسیار بزرگ و پیچیده باشد.

شبکه سوئیچینگ چند طبقه

جزء اصلی یک شبکه چند طبقه، یک سوئیچ تبادلی دو ورودی - دو خروجی است. همانطور که در شکل ۶-۱۳ دیده می‌شود، سوئیچ 2×2 دارای دو ورودی A و B، و دو خروجی 0 و 1 است. در رابطه با هر سوئیچ سیگنال‌های کنترلی (دراینجا نشان داده نشده‌اند) که این ارتباط بین پایانه‌های ورودی - و خروجی را برقرار کنند وجود دارند. سوئیچ قابلیت اتصال A را به هر یک از خروجی‌ها دارد. پایانه B در سوئیچ نقش مشابهی دارد. همچنین سوئیچ داوری بین درخواست‌های مشکل‌ساز را دارد. اگر ورودی‌های A و B، هر دو یک پایانه خروجی را تقاضا کنند، تنها یکی از آنها متصل شده و دیگری بلوکه می‌شود.

با استفاده از سوئیچ 2×2 بعنوان بلاک ساختمانی، می‌توان یک شبکه چند طبقه برای کنترل ارتباط بین چند منبع و مقصد ساخت. برای ملاحظه نحوه انجام این کار، درخت دودویی شکل ۷-۱۳ را در نظر بگیرید. دو پردازنده P_1 و P_2 از طریق سوئیچ‌ها به هشت ماژول حافظه که بصورت 000 تا 111 شماره‌گذاری شده‌اند متصل شده‌اند. هر مسیر یک منبع به یک مقصد از بیت‌های شماره مقصد تعیین می‌شود. اولین بیت شماره مقصد خروجی سوئیچ را در اولین طبقه تعیین می‌کند. بیت دوم خروجی

www.m-molaei.mihanblog.com

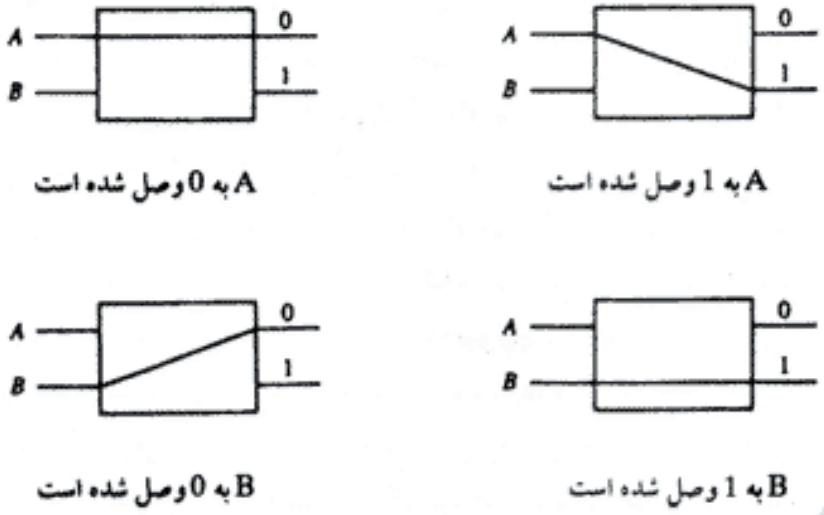

شکل ۶-۱۳ عملکرد یک سوئیچ متقابل 2×2

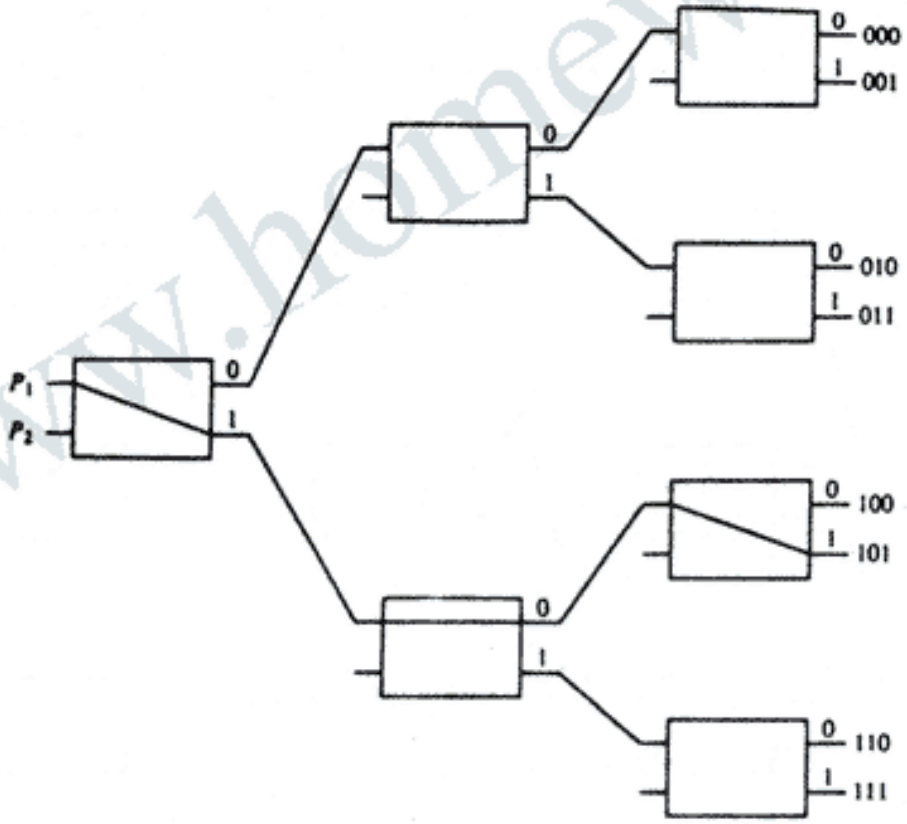

شکل ۷-۱۳ درخت دودویی با سوئیچهای 2×2

سوئیچ طبقه دوم را مشخص می‌سازد، و سومین بیت خروجی سوئیچ را در طبقه سوم معین می‌نماید. مثلاً، برای اتصال P_1 به حافظه 101، لازم است مسیری از P_1 به خروجی 1 در سطح اول سوئیچ، به

www.m-molaei.mihanblog.com

خروجی 0 در سطح دوم سوئیچ، و به خروجی 1 در سطح سوم برقرار شود. واضح است که هر یک از دو ورودی P_1 یا P_2 قابل اتصال به هریک از هشت حافظه است. با این وجود الگوهای تقاضای معینی برای ارتباط نمی‌تواند بطور همزمان ایجاد شود. مثلاً، اگر P_1 به یکی از مقصدهای 000 تا 011 وصل شود، P_2 فقط به یکی از مقصدهای 100 تا 111 وصل می‌گردد.

توپولوژی‌های متعددی برای شبکه‌های سوئیچینگ چند طبقه جهت کنترل ارتباط پردازنده - حافظ در سیستم چند پردازنده با کوپل محکم یا کنترل ارتباط بین عناصر پردازنده در سیستم باکوپل سست پیشنهاد شده است . نمونه‌ای از این توپولوژی‌ها شبکه سوئیچینگ شکل ۸-۱۳ می‌باشد. در این آرایش، دقیقاً یک مسیر از هر منبع به هر مقصد بخصوص وجود دارد. با این وجود برخی الگوهای مورد نظر را نمی‌توان بطور همزمان برقرار کرد. مثلاً هر دو منبع نمی‌توانند به مقصدهای 000 و 001 وصل شوند.

یک درخواست بخصوص در شبکه سوئیچینگ توسط مبداء آغاز می‌شود، و ضمن آن یک الگوی ۳ بیتی نماینده شماره مقصد را ارسال می‌کند. با حرکت الگوی دودویی در طول شبکه، هر یک از سطوح بیت متفاوتی را بررسی می‌کنند تا نحوه تنظیم سوئیچ 2×2 تعیین شود. سطح 1 پرارزش‌ترین بیت را بررسی می‌کند، سطح 2 بیت وسط، و سطح 3 کم ارزشترین بیت را چک می‌نماید. وقتی که تقاضا به هر یک از ورودی‌های سوئیچ 2 × 2 می‌رسد، اگر بیت مشخص شده 0 باشد به خروجی بالایی و اگر 1 باشد به خروجی پائینی هدایت می‌شود.

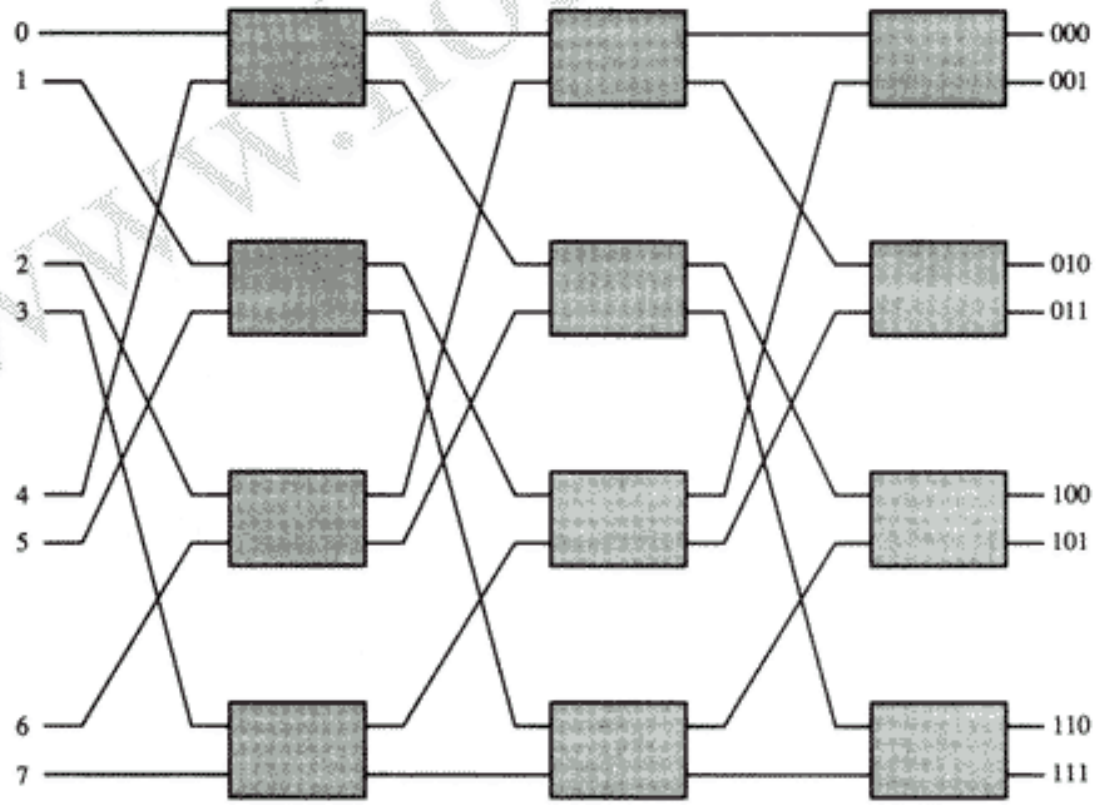

شکل ۸-۱۳ شبکه سوئیچینگ امگای 8 × 8

www.m-molaei.mihanblog.com

در یک سیستم چند پردازنده با کوپل محکم، منبع یک پردازنده و مقصد ماژول حافظه است. اولین مرور در شبکه مسیر را برقرار می‌کند. مرورهای بعدی برای انتقال آدرس به حافظه و سپس انتقال داده‌ها در یکی از دو جهت، بسته به اینکه درخواست خواندن یا نوشتن باشد بکار می‌روند. در سیستم چند پردازنده با کوپل سست، هر دو عنصر منبع و مقصد عناصر پردازنده هستند. پس از برقراری مسیر، پردازنده منبع پیام را به پردازنده مقصد انتقال می‌دهد.

اتصال فوق مکعبی [1]

ساختار چند پردازنده فوق مکعبی یا چند پردازنده n بعدی، یک سیستم با کوپل سست متشکل از 2^n پردازنده است که بشکل یک مکعب دودویی n بعدی بهم متصل شده‌اند. هر پردازنده یک گره را برای مکعب تشکیل می‌دهد. گرچه معمولاً گفته می‌شود که هر گره دارای یک پردازنده است ولی در واقع نه فقط یک CPU، بلکه یک حافظه محلی و یک واسطه I/O نیز بهمراه آن است. هر پردازنده ارتباط مستقیمی با پردازنده‌های مجاور خود دارد. این مسیرها اضلاع مکعب را تشکیل می‌دهند. 2^n آدرس دودویی متمایز وجود دارد که می‌توانند به پردازنده‌ها اختصاص یابند. هر آدرس پردازنده با آدرس هر یک از n پردازنده مجاور آن دقیقاً در یک بیت اختلاف دارند.

شکل ۹-۱۳ ساختار یک فوق مکعب را برای 3و 2و 1 =n نشان می‌دهد. در ساختار مکعب یک تایی داریم n=1 و $2^n=2$ این ساختار حاوی دو پردازنده متصل بهم توسط یک مسیر است. ساختار مکعب دوتایی دارای n=2 و $2^n=4$ است. این ساختار دارای چهار گره می‌باشد که بشکل مستطیل بهم متصلند. یک ساختار مکعب سه تایی دارای هشت گره متصل بهم می‌باشد و تشکیل مکعب را می‌دهد. یک ساختار مکعب

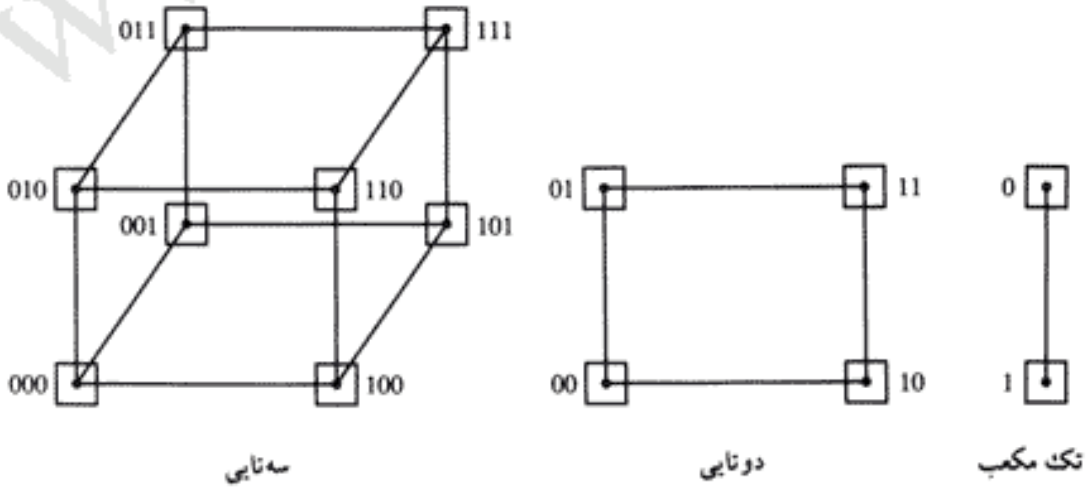

شکل ۹-۱۳ ساختارهای فوق مکعبی برای n = 1, 2, 3

1- Hypercube Interconnection

www.m-molaei.mihanblog.com

n تایی دارای 2^n گره بوده و هر پردازنده در یک گره قرار گرفته است. به هر گره یک آدرس دودویی آنچنان اختصاص یافته است که آدرس دو گره مجاور دقیقاً در یک بیت اختلاف دارند. مثلاً سه گره همسایه با آدرس 100 در یک ساختار مکعب سه تایی عبارتند از 000، 110 و 101. هر یک از این اعداد دودویی با آدرس 100 تنها در یک بیت اختلاف دارند.

راه‌دهی پیام‌ها در ساختار مکعب n تایی ممکن است از یک تا n مسیر متصل، از هر گره منبع به گره مقصد باشد. مثلاً در ساختار مکعب سه تایی، گره 000 می‌تواند مستقیماً با گره 001 ارتباط برقرار کند. برای ارتباط با 011 باید دست کم از دو ضلع عبور کند (از 000 به 001 به 011، یا از 000 به 010، به 011). برای ارتباط گره 000 با گره 111 باید دست کم از سه ضلع عبور کرد. یکی از روش های مسیریابی محاسبه OR انحصاری آدرس گره مبداء با آدرس گره مقصد است. در عدد دودویی حاصل، بیت های متناظر با محورهایی که روی آنها دو گره با هم متفاوتند مقدار 1 خواهند داشت. سپس پیام در طول این محورها ارسال می‌شود. مثلاً در ساختار مکعب سه تایی، برای ارسال پیامی از 010 به 001، OR انحصاری دو آدرس محاسبه می‌شود و نتیجه 011 را می‌دهد. پیام می‌تواند در طول محور دوم به 000 و سپس در طول محور سوم به 001 ارسال شود.

مثالی از معماری فوق مکعبی، مجموعه کامپیوتری iPSC اینتل است. این سیستم از 128 (n=7) ریز کامپیوتر، که از طریق کانال‌های ارتباطی بهم متصل اند، تشکیل شده است. هر گره از یک CPU، یک پردازنده ممیز شناور، حافظه محلی، و واحدهای واسطه ارتباطات سری تشکیل می‌شود. هر یک از گره‌ها بر اساس برنامه های مقیم بطور مستقل بر روی داده های ذخیره شده در حافظه محلی عمل می‌کند. داده‌ها و برنامه های هر گره از طریق یک سیستم پیام رسانی از گره‌های دیگر یا از مدیر مکعب تامین می‌شود. برنامه‌های کاربردی روی مدیر مکعب تهیه، ترجمه و سپس در گره‌های مختلف بار می‌شوند. محاسبات در سیستم توزیع و بطور موازی اجرا می‌گردد.

۳-۱۳ داوری بین پردازنده‌ها[1]

سیستم های کامپیوتری برای سهولت انتقال اطلاعات بین اجزاء مختلف دارای تعدادی گذرگاه در سطوح مختلف هستند. CPU حاوی گذرگاه‌های داخلی برای انتقال اطلاعات بین ثبات های پردازنده و ALU است. گذرگاه حافظه از خط انتقال داده، آدرس و اطلاعات خواندن و نوشتن تشکیل شده است. یک گذرگاه I/O برای انتقال اطلاعات به وسایل ورودی و خروجی و بالعکس استفاده می‌شود. گذرگاهی که تعداد قابل توجهی از اجزاء مانند CPU ها و IOP را در یک سیستم چند پردازنده‌ای بهم وصل می‌کنند گذرگاه سیستم[2] نامیده می‌شوند. مدارهای فیزیکی یک گذرگاه سیستم در تعدادی صفحات مدار چاپی[3] مشابه قرار داده می‌شود. هر یک از این صفحات سیستم به یک ماژول خاص تعلق

1- Interprocessor Arbitration
2- System bus
3- Printed Circuit Board

www.m-molaei.mihanblog.com

دارد. صفحات از طریق کانکتورهایی بطور موازی با هم نصب می‌شوند. هر پایه از هر کانکتور[1] یک مدار با سیم به پایه‌های مربوط به خود بر روی سایر بردها وصل می‌شود. بنابراین هر مدار را می‌توان در یک شکاف[2] در صفحه نگهدارنده‌ای[3] که گذرگاه سیستم را تشکیل می‌دهد قرار داد.

پردازنده‌ها در یک سیستم چند پردازنده‌ای نیاز به حافظه مشترک یا سایر منابع مشترک از طریق گذرگاه سیستم دارند. اگر هیچیک از پردازنده‌ها از گذرگاه سیستم استفاده نکنند، تقاضای دستیابی یک پردازنده ممکن است بلافاصله پاسخ داده شود. با این وجود، در صورت استفاده گذرگاه سیستم بوسیله پردازنده دیگر، پردازنده متقاضی باید صبر کند. بعلاوه، دیگر پردازنده‌ها هم ممکن است بطور همزمان گذرگاه سیستم را تقاضا کنند. برای حل این رقابت چند جانبه بوسیله منابع نوعی داوری باید صورت گیرد. منطق داوری بخشی از کنترل کننده گذرگاه سیستم است که بین گذرگاه سیستم، طبق شکل ۲-۱۳، قرار دارد.

گذرگاه سیستم

یک گذرگاه سیستم از تقریباً 100 خط سیگنال تشکیل می‌شود. این خطوط به سه گروه عملیاتی تقسیم می‌شوند: خطوط داده، آدرس و کنترل. بعلاوه خطوط توزیع نیروی الکتریکی نیز برای تأمین توان موردنیاز قطعات لازم است. مثلاً سیستم چند گذرگاهی 796 استاندارد IEEE دارای 16 خط داده، 24 خط آدرس، 26 خط کنترل و 20 خط توان و کلاً 86 خط می‌باشد.

خطوط داده مسیری برای انتقال داده بین پردازنده و حافظه مشترک فراهم می‌نمایند. تعداد خطوط داده معمولاً مضربی از 8 و عمدتاً 16 و یا 32 می‌باشد. خطوط آدرس برای شناسایی آدرس یک حافظه یا هر منبع یا مقصد دیگر مانند پورت‌های ورودی یا خروجی می‌باشد. تعداد خطوط آدرس حداکثر ممکن ظرفیت حافظه را در سیستم معین می‌کند. مثلاً یک آدرس 24 خطی می‌تواند تا به 2^{24} (16 مگا) کلمه حافظه دستیابی نماید. خطوط داده و آدرس به بافرهای سه حالته منتهی می‌شود (شکل ۵-۴). بافرهای آدرس یک جهته بوده و از پردازنده بسمت حافظه می‌باشند. خطوط داده دو جهته بوده (شکل ۳-۱۲) و انتقال داده را در هر دو جهت ممکن می‌سازند.

انتقال داده‌ها در گذرگاه سیستم می‌تواند همگام و یاغیرهمگام باشد. در یک گذرگاه همگام، هر قلم داده در طول یک بازه زمانی که در ابتدا برای هر دو واحد منبع و مقصد مشخص است انتقال می‌یابد. عمل همگامی با بکار انداختن هر دو واحد توسط یک منبع ساعت مشترک صورت می‌گیرد.

روش دیگر این است که ساعتهای جداگانه‌ای با فرکانس تقریباً یکسان در هر واحد داشته باشیم. سیگنال‌های همگام سازی بطور متناوب ارسال می‌شوند تا همه ساعت‌های سیستم همگام با یکدیگر باقی بمانند. در یک سیستم غیرهمگام هر قلم داده‌ای که انتقال می‌یابد با سیگنال کنترل دست دهی (شکل ۹-۱۱) برای نشان دادن زمان انتقال داده‌ها از مبدأ و دریافت آنها توسط مقصد همراه است.

خطوط کنترل سیگنال‌هایی را برای کنترل انتقال اطلاعات بین واحدها فراهم می‌کنند. سیگنال‌های

1- Connector 2- Slot 3- Backplane

www.m-molaei.mihanblog.com

زمانبندی، اعتبار اطلاعات داده و آدرس را مشخص می‌کنند. سیگنال‌های فرمان، عملیاتی را که باید انجام شود مشخص می‌کنند. خطوط کنترل شامل سیگنال‌های انتقال از قبیل خواندن و نوشتن حافظه، تصدیق یک انتقال، درخواست‌های وقفه، و سیگنال‌های کنترل گذرگاه از قبیل درخواست گذرگاه و واگذاری گذرگاه و سیگنال‌های مربوط به رویه‌های داوری هستند.

در جدول ۱-۱۳، 86 خطی که در گذرگاه چندتایی 796 استاندارد IEEE وجود دارد فهرست شده است. این سیستم شامل 16 خط داده و 24 خط آدرس است. همه سیگنال‌های این گذرگاه در سطح پائین خود فعال می‌شوند. از جمله سیگنال‌های کنترل انتقال داده عبارتند از خواندن و نوشتن حافظه و خواندن و نوشتن I/O. در نتیجه خطوط آدرس می‌توانند فضاهای حافظه و I/O را جداگانه آدرس‌دهی کنند. وقتی که انتقال به پایان رسید، حافظه یا I/O با سیگنال تصدیق انتقال پاسخ می‌دهد. هر پردازنده متصل به چند پورت تا هشت خروجی درخواست وقفه و یک خط ورودی تصدیق وقفه دارد. این خروجی‌ها معمولاً به یک کنترل کننده وقفه اولویت دار مشابه باکنترل کننده‌ای که در بخش ۲۱-۱۱

جدول ۱-۱۳ سیگنال‌های چند گذرگاه 796 استاندارد IEEE

	نام سیگنال
داده آدرس	
خطوط داده (16 خط)	DATA0-DATA15
خطوط آدرس (24 خط)	ADRS0-ADRS23
انتقال داده	
خواندن حافظه	MRDC
نوشتن حافظه	MWTC
خواندن I/O	IORC
نوشتن I/O	IOWC
تصدیق انتقال	TACK
کنترل وقفه	
درخواست وقفه (8 خط)	INT0-INT7
تصدیق وقفه	INTA
سیگنال‌های کنترل متفرقه	
ساعت اصلی	CCLK
مقداردهی اولیه سیستم	INIT
فعال‌ساز بایت بالا	BHEN
بازدارنده حافظه (2 خط)	INH1-INH2
قفل گذرگاه	LOCK
داوری گذرگاه	
درخواست گذرگاه	BREQ
درخواست گذرگاه مشترک	CBRQ
اشغال	BUSY
ساعت گذرگاه	BCLK
ورودی اولویت گذرگاه	BPRN
خروجی اولویت گذرگاه	BPRO
منبع تغذیه و زمین (20 خط)	

www.m-molaei.mihanblog.com

شرح داده شد اعمال می‌شوند. سیگنال‌های کنترل متفرقه قابلیت زمانبندی و مقداردهی اولیه را در اختیار می‌گذارند. خصوصاً سیگنال قفل کردن گذرگاه برای کاربردهای مربوط به چند پردازنده‌ها ضروری است. این سیگنال که توسط پردازنده فعال می‌شود برای جلوگیری از در اختیار قرار گرفتن گذرگاه توسط پردازنده‌های دیگر در حال اجرای دستورالعمل‌های تست و نشاندن به کار می‌رود. این دستورالعمل‌ها برای همگام سازی صحیح پردازنده لازم‌اند (بخش ۴-۱۳).

شش سیگنال داوری گذرگاه برای داوری بین پردازنده بکار می‌روند. این سیگنال‌ها را بعداً پس از بحثی درباره رویه‌های داوری سری و موازی شرح می‌دهیم.

رویه داوری سری

رویه‌های داوری به تمام تقاضاهای پردازنده‌ها براساس اولویت‌های مقرر شده سرویس می‌دهند. تکنیک سخت افزاری اولویت‌بندی درخواست‌های گذرگاه را با استفاده از اتصال سری یا موازی واحدهای درخواست کننده کنترل گذرگاه سیستم می‌توان برقرار کرد. تکنیک اولویت دهی سری از یک اتصال زنجیره‌دوار[1] بیان شده در بخش ۵-۱۱ حاصل می‌گردد. اولویت به پردازنده‌های متصل به گذرگاه سیستم براساس موقعیت آنها در طول خط کنترل اولویت حاصل می‌شود. نزدیکترین وسیله به خط اولویت دارای بالاترین اولویت است. وقتی که وسیله‌های متعددی بطور همزمان استفاده از گذرگاه را درخواست کنند، به وسیله‌ای که بالاترین اولویت را دارد امکان دستیابی داده می‌شود.

شکل ۱۰-۱۳ اتصل زنجیره دوار چهار داور را نشان می‌دهد. فرض بر این است که هر پردازنده مدار داور گذرگاه خاص خود را با خطوط ورودی و خروجی اولویت داراست. خروجی اولویت PO از هر داور به ورودی اولویت مدار داور اولویت طبقه پائین‌تر متصل است. PI مربوط به واحد دارای اولویت بالاتر در مقدار منطقی 1 نگهداشته می‌شود. اگر واحدی که بالاترین اولویت را در سیستم دارد گذرگاه سیستم را تقاضا کند همیشه موفق به دستیابی به آن خواهد بود. اگر ورودی یک داورخاص PI برابر 1 باشد و پردازنده مربوطه‌اش تقاضای کنترل گذرگاه را نکند در اینصورت خروجی PO آن برابر 1 است. به این

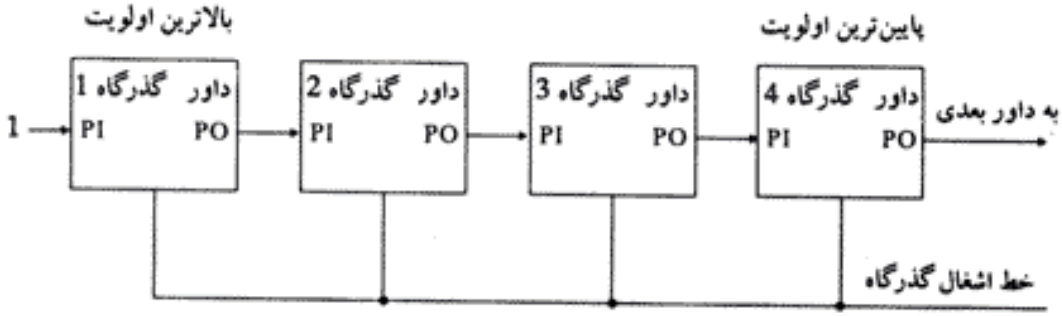

شکل ۱۰-۱۳ داوری سری (زنجیره‌ای)

1- daisy chain

www.m-molaei.mihanblog.com

ترتیب است که اولویت به واحد بعدی در زنجیره منتقل می‌شود. اگر پردازنده درخواست کنترل گذرگاه کند و داور مربوطه‌اش ورودی PI متناظرش را برابر 1 بیابد خروجی PO را 0 می‌کند. داور الویت پائین‌تر یک 0 در PI دریافت کرده و یک 0 در PO تولید می‌کند. بنابراین به پردازنده‌ای که دارای PI=1 و PO=0 باشد کنترل گذرگاه داده می‌شود.

ممکن است وقتی که پردازنده‌ای در میانه یک عمل با گذرگاه است، پردازنده‌ای با الویت بالاتر گذرگاه را درخواست کند. در این حال پردازنده با اولویت پائین‌تر باید قبل از رها کردن کنترل گذرگاه، عمل خود را روی آن به پایان برساند. خط اشغال گذرگاه[1] که در شکل ۱۰-۱۳ نشان داده شده است، مکانیزمی را برای کنترل بترتیب انتقال فراهم می‌سازد. خط اشغال از مدارهای کلکتور باز در هر مدار گرفته شده و اتصال OR سیمی[2] را فراهم می‌کند. وقتی که یک داور کنترل گذرگاهی را دریافت می‌کند (زیرا در آن PI=1 و PO=0 است) خط اشغال را بررسی می‌کند. اگر خط غیرفعال باشد، بدان معنی است که پردازنده دیگری در حال استفاده از گذرگاه است. داور خط اشغال را فعال کرده و پردازنده مربوطه آن، اختیار گذرگاه را بدست می‌گیرد. با این وجود اگر داور گذرگاه را اشغال بیابد مفهوم این است که پردازنده دیگری درحال استفاده از گذرگاه است. داور به بررسی خود از خط اشغال ادامه می‌دهد در حالی که پردازنده با اولویت پائین‌تر که کنترل گذرگاه را از دست داده است عمل خود را به پایان می‌رساند. وقتی که خط اشغال گذرگاه به حالت غیرفعال خود باز گردد، داور با اولویت بالاتر خط اشغال را فعال می‌نماید و از آن به بعد پردازنده مربوطه‌اش قادر خواهد بود تا انتقال خود را روی گذرگاه انجام دهد.

منطق داوری موازی

در تکنیک داوری موازی گذرگاه، از یک انکدر اولویت خارجی و یک دیکدر که طبق شکل ۱۱-۱۳ نشان داده شده است استفاده می‌شود. در روش موازی، هر داور گذرگاه یک خط خروجی تقاضای گذرگاه و یک خط ورودی تصدیق گذرگاه دارد. هر داور وقتی که پردازنده دستیابی به گذرگاه سیستم را درخواست کند، خط تقاضا را فعال می‌نماید. پردازنده بشرطی کنترل گذرگاه را بدست می‌گیرد که خط ورودی تصدیق فعال شده باشد، خط اشغال گذرگاه همچون روش زنجیره‌ای، کنترل بترتیب انتقال را انجام می‌دهد.

شکل ۱۱-۱۳ خطوط تقاضا را که از چهار داور به یک انکدر اولویت می‌روند نشان می‌دهد. خروجی انکدر یک کد دو بیتی را که نمایش دهنده واحدی است که بالاترین اولویت را در میان متقاضیان گذرگاه دارد تولید می‌کند. جدول درستی انکدر اولویت را می‌توان در جدول ۲-۱۱ (بخش ۵-۱۱) یافت. کد دوبیتی از خروجی دیکدر، 2×4 که خط تصدیق مشخصی را فعال می‌نمایند، دستیابی به گذرگاه را برای واحدی که بالاترین اولویت را دارد امکان پذیر می‌سازد.

اکنون ما عملکرد و سیگنال‌های داوری اولویت لیست شده در جدول ۱-۱۳ را توضیح می‌دهیم.

1- Bus Busy Line 2- Wired OR

www.m-molaei.mihanblog.com

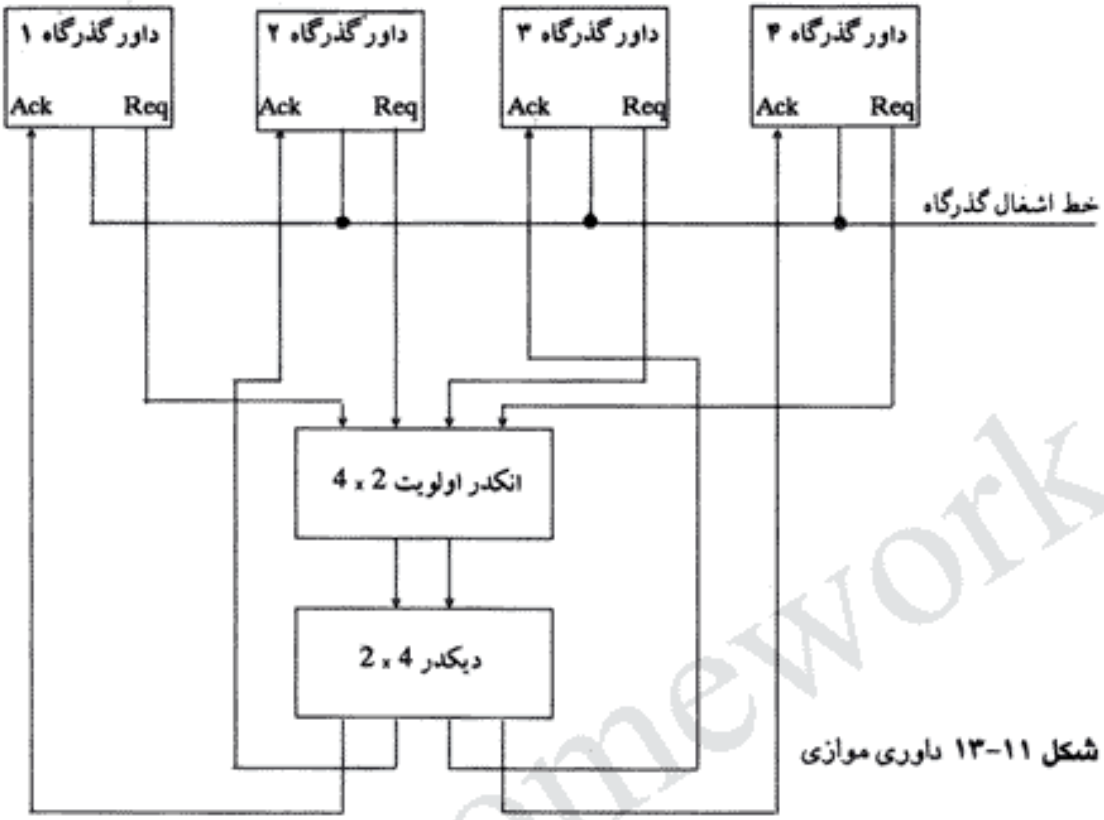

شکل ۱۱-۱۳ داوری موازی

ورودی الویت گذرگاه[1] BPRN و خروجی اولویت گذرگاه[2] BPRO برای اتصال زنجیره‌ای مدارهای داوری گذرگاه بکار رفته‌اند. سیگنال اشغال گذرگاه BUSY یک خروجی کلکتور باز است که برای اعلام مشغول بودن گذرگاه به همه داورها به کار می‌رود. درخواست گذرگاه مشترک CBRQ نیز یک خروجی کلکتور باز است که برای اعلام این موضوع به داور بکار می‌رود که داورهای دیگری با اولویت پائین‌تر در حال درخواست استفاده از گذرگاه سیستم هستند یا خیر. سیگنال‌های مورد استفاده برای پیاده‌سازی رویه داوری موازی، سیگنال درخواست گذرگاه BREQ و ورودی اولویت BPRN متناظر با سیگنال‌های درخواست و تصدیق شکل ۱۱-۱۳ هستند. ساعت گذرگاه BCLK برای همگام کردن همه همزمانی همه انتقال‌های گذرگاه بکار می‌روند.

الگوریتم‌های داوری دینامیک

دو روش داوری که در فوق توصیف شد از الگوریتم اولویت استاتیک استفاده می‌نماید زیرا اولویت هر وسیله توسط ارتباطش با گذرگاه تثبیت می‌گردد. درمقابل، یک الگوریتم داوری دینامیک به سیستم

1- Bus Priority - in 2- Bus Priority - out

www.m-molaei.mihanblog.com

توانایی تغییر اولویت وسایل را در حین عمل فراهم می‌کند. اکنون درباره چند رویه داوری که از الگوریتم‌های داوری دینامیک استفاده می‌کنند بحث خواهیم کرد.

الگوریتم برش زمانی[1]، برشی با طول ثابت از زمان گذرگاه را بترتیب و بصورت چرخشی[2] به هر پردازنده اختصاص می‌دهد. سرویس ارائه شده به هر سیستم با این روش مستقل از مکان آن در طول گذرگاه است. به هیچ وسیله خاصی ارجحیتی داده نمی‌شود چون به هریک مقدار زمان مساوی برای ارتباط با گذرگاه داده می‌شود.

در یک سیستم گذرگاه که از همه پرسی[3] استفاده می‌کند، بجای سیگنال واگذاری گذرگاه مجموعه‌ای از خطوط را بعنوان خطوط همه پرسی داریم که به همه واحدها متصلند. این خطوط بوسیله کنترل کننده گذرگاه برای تعیین یک آدرس برای هر وسیله متصل به گذرگاه استفاده می‌شوند. کنترل کننده گذرگاه رشته آدرس‌ها را بصورت از قبل تعیین شده‌ای مرور می‌کند. اگر پردازنده‌ای که درخواست دستیابی نموده آدرس خود را تشخیص دهد، خط اشغال گذرگاه را فعال می‌کند و سپس به گذرگاه دست می‌یابد. پس از چند سیکل گذرگاه، فرآیند همه پرسی با انتخاب یک پردازنده دیگر ادامه می‌یابد. دنباله همه پرسی معمولاً قابل برنامه ریزی است و لذا انتخاب اولویت را می‌توان تحت کنترل برنامه تغییر داد.

الگوریتم قدیمی‌ترین مورد استفاده (LRU) بالاترین اولویت را به وسیله درخواست‌کننده می‌دهد که مدت عدم استفاده آن از گذرگاه بیش از بقیه باشد. اولویت‌ها پس از چند سیکل ساعت طبق الگوریتم LRU تنظیم می‌شود. با این رویه به هیچ پردازنده‌ای نسبت به دیگری ارجحیت داده نمی‌شود زیرا اولویت‌ها بصورت دینامیکی تغییر می‌کنند تا هر وسیله فرصت دستیابی به گذرگاه را داشته باشد.

در روش اولین سرویس- اولین درخواست[4]، تقاضاها بترتیبی که دریافت می‌شوند سرویس‌دهی می‌گردند. برای پیاده کردن این الگوریتم، کنترل‌کننده گذرگاه، صفی را براساس زمان دریافت تقاضاهای گذرگاه مرتب شده ایجاد می‌کند. هر پردازنده باید برای رسیدن نوبت استفاده از گذرگاه براساس اولین ورودی- اولین خروجی (FIFO)، صبر کند.

روشی زنجیره‌ای چرخان[5] نوع تعمیم یافته دینامیکی از الگوریتم زنجیره‌ای است. دراین روش کنترل کننده مرکزی گذرگاه موجود نیست، و خط اولویت از خروجی اولویت[6] آخرین وسیله به ورودی اولویت[7] اولین وسیله بازگشته و یک حلقه بسته را تشکیل می‌دهد. این نحوه اتصال مشابه به شکل ۱۰-۱۳ است جز اینکه خروجی PO داور 4 به ورودی PI داور 1 متصل شده است. هر وسیله‌ای که به گذرگاه دست یابد بعنوان کنترل‌کننده داور بعدی نیز عمل می‌کند. اولویت هر داور برای هر سیکل گذرگاه بر اساس مکانش در طول خط اولویت گذرگاه وبا شروع از داوری که پردازنده آن در حال حاضر کنترل گذرگاه را در دست دارد معین می‌شود. وقتی که داوری گذرگاه را رها می‌کند، کمترین اولویت را خواهد داشت.

1- Time Slite
2- Round - Robin Fashhion
3- Polling
4- First Come - First Serve
5- Rotating Daisy - Chain
6- Priority - Out
7- Priority - in

www.m-molaei.mihanblog.com

۱۳-۴ ارتباط و همگامی بین پردازنده‌ها

در یک سیستم چند پردازنده‌ای باید پردازنده‌های متفاوتی با امکان ارتباط با یکدیگر فراهم شوند. مسیر ارتباط می‌تواند از طریق کانال های مشترک ورودی - خروجی ایجاد شود. در یک سیستم چند پردازنده با حافظه اشتراکی، متداولترین رویه، کنارگذاشتن بخشی از حافظه است که برای همه پردازنده‌ها قابل دسترسی است. هدف اصلی از بکارگیری این حافظه مشترک ایفای نقش یک مرکز پیام مشابه با یک صندوق پستی است که هر پردازنده می‌تواند پیامی برای سایر پردازنده‌ها باقی گذارده و پیام‌های موجود در آن را بردارد.

پردازنده فرستنده یک درخواست، پیام، یا یک رویه را ساخته و آن را درصندوق پستی حافظه قرار می‌دهد. بیت وضعیت واقع در حافظه مشترک معمولاً برای مشترک کردن حالت صندوق پستی، اینکه حاوی اطلاعات معنی دار است یا خیر، و اینکه پیام برای کدام پردازنده قرار داده شده است استفاده می‌شود. پردازنده گیرنده می‌تواند بصورت دوره‌ای صندوق پستی را برای یافتن پیام‌های معتبر وارسی کند. زمان پاسخ این رویه می‌تواند وقت گیر باشد، چون یک پردازنده فقط با همه پرسی پیام‌ها می‌تواند تقاضایی را شناسایی کند. رویه کارآکتر این است که پردازنده فرستنده با کمک سیگنال وقفه پردازنده گیرنده را آگاه کند. این عمل را می‌توان توسط یک وقفه بین پردازنده‌ای که بوسیله نرم‌افزار و با استفاده از دستورالعملی در برنامه پردازنده‌ها تولید می‌شود، انجام داد و وقتی اجرا شود وضعیتی مشابه با وقفه خارجی در پردازنده دوم بوجود می‌آورد. باین ترتیب پردازنده متوقف شده آگاه می‌شود که پیام جدیدی توسط پردازنده وقفه دهنده در صندوق پستی قرار داده شده است.

یک سیستم چند پردازنده علاوه بر حافظه مشترک ممکن است منابع مشترک دیگری هم داشته باشد. مثلاً یک دیسک مغناطیسی متصل به یک IOP ممکن است در اختیار همه CPUها قرار گیرد. با این ترتیب امکان استفاده مشترک از برنامه‌های سیستم ذخیره شده بر روی دیسک بوجود می‌آید. مسیر ارتباطی بین دو CPU ممکن است از طریق رابطی بین دو IOP متناظر با دو CPU ایجاد شده باشد. این نوع ارتباط اجازه می‌دهد تا هر CPU دیگری را بعنوان یک وسیله I/O در نظر گرفته و لذا پیام‌ها قابل انتقال از طریق مسیر I/O خواهد بود.

برای جلوگیری از ایجاد مزاحمت ناشی از استفاده منبع مشترک به وسیله چندین پردازنده، باید اولویتی در تخصیص منابع به پردازنده‌ها وجود داشته باشد. این وظیفه به سیستم عامل محول شده است. در طراحی سیستم عامل برای چند پردازنده‌ها، از سه سازمان استفاده شده است. آرایش حاکم و تابع[1]، سیستم عامل جداگانه و سیستم عامل توزیع شده.

در شیوه حاکم و تابع، همیشه یک پردازنده، که حاکم نامیده می‌شود، عملیات سیستم عامل را اجرا می‌کند. پردازنده‌های دیگر بمانند یک تابع عمل کرده و عملیات سیستم عامل را اجرا نمی‌کنند. اگر پردازنده تابع به سرویس سیستم عامل نیاز داشته باشد باید آن را با وقفه دادن به حاکم تقاضا کند و تا

1- Master Slave Mode

www.m-molaei.mihanblog.com

وقفه برنامه جاری منتظر بماند.

در سازمان مبتنی بر سیستم عامل جداگانه، هر پردازنده می‌تواند روالهایی از سیستم عامل راکه به آنها نیاز دارد اجرا کند. این سازمان برای سیستم‌های با کوپل سست که هر پردازنده ممکن است نسخه کامل از سیستم عامل خود را داشته باشد بیشتر مناسب است.

در سازمان مبتنی بر سیستم عامل توزیع شده، روال‌های سیستم عامل بین پردازنده های موجود توزیع شده‌اند. با این وجود ، هر تابع خاص از سیستم عامل در هر زمان فقط به یک پردازنده اختصاص داده می شود. این نوع سازمان دهی ، سیستم عامل شناور[1] خوانده می شود زیرا روال ها از یک پردازنده به پردازنده دیگر شناورند و ممکن است اجرای روال ها در زمان های مختلف به عهده پردازنده‌های مختلف باشد.

در یک سیستم چند پردازنده با کوپل سست حافظه بین پردازنده توزیع شده و حافظه مشترکی برای تبادل اطلاعات وجود ندارد، تبادل ارتباطات بین پردازنده‌هااز طریق کانال‌های I/O صورت می‌گیرد. این تبادل اطلاعات بوسیله یک پردازنده آغاز می‌شود و طی آن یک رویه واقع در حافظه، پردازنده‌ای که مایل به این ارتباط است را فرا می‌خواند. وقتی که پردازشگر فرستنده و پردازشگر گیرنده یکدیگر را بعنوان منبع و مقصد صدا کنند، یک کانال ارتباط برقرار می‌شود. سپس پیامی با سرآیند و داده‌های مختلف مورد استفاده برای ارتباط بین گره‌ها ارسال می‌شود. ممکن است مسیرهای متعددی برای ارسال پیام بین دو گره وجود داشته باشد. سیستم عامل موجود در هر گره حاوی اطلاعات مسیریابی که مسیرهای مختلف دیگری که می‌تواند برای ارسال پیام به سایر گره‌ها بکار رود را مشخص می‌کند. کارآرایی تبادل اطلاعات یک شبکه بین پردازنده‌ای به قرارداد مسیریابی ارتباطی، سرعت پردازنده، سرعت رابط داده‌ها، و توپولوژی شبکه بستگی دارد.

همگامی بین پردازنده‌ها

مجموعه دستورالعمل‌های یک چند پردازنده حاوی دستورالعمل اصلی است که برای پیاده‌سازی ارتباط و همگامی بین پردازنده‌های همکار مورد استفاده قرار می‌گیرد. منظور از ارتباط، تبادل داده‌ها بین پردازنده‌هاست. مثلاً، پارامترهایی که به یک رویه در پردازنده دیگری انتقال می‌یابد یک تبادل بین پردازنده‌ای را می‌طلبد. همگامی به حالت خاصی که در آن داده‌های مورد استفاده در ارتباط بین پردازنده‌ها اطلاعات کنترلی هستند اتلاق می‌شود. همگامی برای ایجاد توالی صحیح در پردازش‌ها و نیز تضمین جلوگیری از مراجعه همزمان به داده‌های مشترک قابل نوشتن، مورد نیاز است.

سیستم‌های چند پردازنده‌ای معمولاً شامل مکانیزم‌های متعددی برای همگام‌سازی منابع هستند. عملیات پیش پا افتاده مستقیماً بوسیله سخت‌افزار پیاده‌سازی می‌شوند. این عملیات اساس مکانیزم‌هایی است که جدایی متقابل را برای مکانیزم‌های پیچیده‌تری که توسط نرم‌افزار پیاده‌سازی

1–Floating Operating System

www.m-molaei.mihanblog.com

می‌شوند ایجاد می‌کنند. یکی از متداولترین روش‌ها استفاده از سمافور دودویی [1] است.

جداسازی متقابل با استفاده از سمافور

برای اینکه یک سیستم چند پردازنده درست کار کند باید مکانیزمی را فراهم سازد تا دستیابی متوالی و منظم به حافظه اشتراکی و دیگر منابع مشترک تضمین شود. این امر برای حفاظت داده‌ها از تغییر همزمان توسط دو یا چند پردازنده لازم است. این مکانیزم جداسازی متقابل [2] نامیده می‌شود. جداسازی متقابل باید در سیستم‌های چند پردازنده‌ای برای فعال کردن یک پردازنده فراهم شود تا وقتی که آن پردازنده با یکی از منابع مشترک در یک بخش بحرانی مشغول انجام کار است مانع دستیابی دیگر پردازنده‌ها به آن منبع گردد. بخش بحرانی، رشته‌ای از دستورات برنامه است که اگر اجرای آن شروع شود نباید قبل از اتمام اجرای آن هیچ پردازنده دیگری به آن منبع مشترک دست یابد.

یک متغیر دودویی بنام سمافور اغلب برای مشخص کردن اینکه پردازنده‌ای یک بخش بحرانی را اجرا می‌کند یا نه بکار می‌رود. سمافور یک پرچم کنترل شده با نرم افزار است که در مکانی از حافظه که قابل دسترسی بوسیله تمام پردازنده‌ها است قرار داده می‌شود. اگر سمافور 1 باشد، مفهوم این است که پردازنده‌ای یک بخش بحرانی را اجرا می‌کند و لذا حافظه مشترک برای پردازنده‌های دیگر مهیا نیست. وقتی که سمافور 0 باشد، حافظه مشترک برای هر پردازنده متقاضی در دسترس است. پردازنده‌هایی که از یک قطعه حافظه بطور مشترک استفاده می‌کنند بنابه قرارداد توافق دارند که از آن قطعه استفاده نکنند مگر اینکه سمافور برابر 0 باشد، که نشان دهنده این است که حافظه قابل دسترسی است. همچنین، پردازنده‌ها توافق دارند تا بهنگام اجرای یک بخش بحرانی سمافور را 1 و در پایان آن را 0 کنند.

تست و 1 کردن سمافور خود یک عمل بحرانی است و باید به صورت یک عمل منفرد غیر قابل تقسیم انجام شود. در غیر اینصورت، دو یا چند پردازنده ممکن است بطور همزمان سمافور را تست کرده و هر یک جداگانه آن را 1 کنند و اجازه یابند تا باتفاق وارد بخش بحرانی گردند. این عمل سبب می‌شود تا اجرای همزمان بخش بحرانی بوجود آید که می‌تواند منجر به مقداردهی غلط پارامترهای کنترلی و از دست رفتن اطلاعات اساسی گردد.

سمافور را می‌توان با استفاده از دستورالعمل تست و یک مکانیزم قفل سخت‌افزاری مقداردهی اولیه نمود. قفل سخت‌افزاری یک سیگنال تولید شده بوسیله پردازنده است که از بکارگیری گذرگاه توسط پردازنده‌های دیگر تا زمانی که این سیگنال فعال است ممانعت می‌کند. دستورالعمل تست و یک کننده سمافور را 1 می‌کند و مکانیزم قفل را در حین اجرای دستورالعمل فعال می‌سازد. این عمل سبب می‌شود تا سایر پردازنده‌ها در فاصله زمانی اجرای عمل تست و 1 کردن سمافور قادر به تغییر آن نباشند. فرض کنید که سمافور بیت کم ارزشتر مکانی از یک کلمه حافظه است که آدرس آن با SEM نشان داده شده باشد. اجازه بدهید سمبل TSL بمعنی عمل "تست و 1 شدن در حین قفل شدن" باشد.

-1- Binary Semaphore 2-Mutual Exclusion

www.m-molaei.mihanblog.com

دستورالعمل

TSL SEM

در دو سیکل حافظه بدون تداخل اجرا می‌شود (اولین سیکل برای خواندن و دوم برای نوشتن)

تست سمافور	R ← M[SEM]
1کردن سمافور	M[SEM] ← 1

سمافور با انتقال مقدارش به ثبات R، در پردازنده تست شده و سپس مقدار 1 را می‌گیرد. مقدار واقع در R کار بعدی را معین می‌سازد. اگر پردازنده R=1 را بیابد، خواهد دانست که R سمافور از قبل 1 بوده است. (دقت کنید که دوباره 1شدن R مقدار سمافور را عوض نمی‌کند). این بدان معنی است که پردازنده دیگری مشغول اجرای بخش بحرانی است، بنابراین پردازنده‌ای که سمافور را چک کرده است به حافظه مشترک دست نمی‌یابد. اگر R=0 باشد، یعنی حافظه مشترک مهیا است (یا منبع مشترکی که سمافور نماینده آن است). سمافور برابر 1 می‌شود تا از دستیابی پردازنده‌های دیگر به حافظه جلوگیری شود. اکنون پردازنده می‌تواند بخش بحرانی را اجرا کند. آخرین دستورالعمل برنامه باید خانه SEM را 0کند تا منبع مشترک قابل دسترسی پردازنده‌های دیگر گردد.

توجه کنید که در حین اجرای دستورالعمل تست و 1کردن، سیگنال قفل باید فعال باشد. وقتی که سمافور 1 شد دیگر لازم نیست قفل فعال باقی بماند. باین ترتیب مکانیزم قفل از دستیابی پردازنده‌های دیگر به حافظه در حالی که سمافور در حال 1 شدن است جلوگیری می‌کند. خود سمافور، وقتی که 1 شود، از دستیابی پردازنده‌های دیگر به حافظه مشترک در حالی که پردازنده‌ای مشغول اجرای یک بخش بحرانی است جلوگیری می‌کند.

۵-۱۳ همبستگی حافظه کش

عملکرد حافظه کش در بخش ۶-۱۲ تشریح شد. مزیت عمده حافظه کش قابلیت کاهش میانگین زمان دستیابی در تک پردازنده‌هاست. هر گاه پردازنده‌ای در عمل خواندن، کلمه مورد نظری را در کش بیابد، حافظه اصلی در عمل انتقال دخالت نمی‌کند. اگر عمل نوشتن باشد، دو رویه متداول برای بهنگام کردن حافظه وجود دارد. در سیاست کامل نویسی، هر دو بخش حافظه کش و حافظه اصلی با هر عمل نوشتن بهنگام می‌شود. در سیاست پس نویسی، فقط حافظه کش بهنگام می‌شود و خانه موردنظر علامت‌گذاری می‌شود تا بعداً در حافظه اصلی کپی شود.

در یک سیستم چند پردازنده با حافظه مشترک، همه پردازنده‌ها از حافظه مشترک استفاده می‌کنند. بعلاوه هر پردازنده ممکن است یک حافظه محلی هم داشته باشد، که یک بخش یا تمام آن می‌تواند کش باشد. دلیل داشتن اجباری حافظه کش جداگانه برای هر پردازنده، کاهش میانگین زمان دستیابی در آن

www.m-molaei.mihanblog.com

است. البته اطلاعات یکسانی ممکن است در نسخه‌های متعدد در برخی حافظه کش و حافظه اصلی قرار داده شود. برای اطمینان از توانایی در اجرای صحیح عملیات حافظه، نسخه‌های متعدد باید یکسان نگهداشته شوند. این نیاز، مسئله همبستگی حافظه کش[1] را بوجود می‌آورد. یک سیستم حافظه همبسته است اگر مقداری که یک دستورالعمل باردهی برمی‌گرداند همیشه مقداری باشد که با آخرین دستور ذخیره با همان آدرس داده شده است. بدون راه حل مناسبی برای مسئله همبستگی در حافظه کَش نمی‌توان از این نوع حافظه در چند پردازنده‌ها مبتنی بر گذرگاه با دو یا چند پردازنده استفاده کرد.

شرایط عدم بستگی

مشکلات همبستگی حافظه کش در چند پردازنده‌هایی که بدلیل نیاز به داده‌های مشترک قابل نوشتن دارای حافظه‌های اختصاص می‌باشند بوجود می‌آید. داده‌های فقط خواندنی را می‌توان با اطمینان و بدون مکانیزم‌های ایجاد کننده همبستگی حافظه کَش تکثیر کرد. برای روشن شدن مسئله، آرایش سه پردازنده با حافظه‌هایی کش اختصاصی در شکل ۱۲-۱۳ را در نظر بگیرید. گاهی در حین کار سیستم، عنصری مثل X از حافظه اصلی در سه پردازنده P_1، P_2، P_3 بار می‌شود. در نتیجه، این عنصر در حافظه‌های اختصاصی سه پردازنده نیز کپی می‌شود. برای سادگی، ما فرض خواهیم کرد که X حاوی مقدار 52 باشد، بار شدن X در سه پردازنده منجر به نسخه‌های یکسان در حافظه‌های کش و حافظه اصلی می‌گردد.

اگر یکی از پردازنده عمل ذخیره در X را انجام دهد، نسخه‌های X در حافظه‌های کش تغییر می‌کنند. بارکردن بوسیله پردازنده‌های دیگر آخرین مقدار را برنمی‌گرداند. بسته به سیاست بهنگام‌سازی حافظه در سیستم حافظه کش، ممکن است محتوای حافظه اصلی هم با حافظه کش یکی نباشد. این مطلب در شکل ۱۳-۱۳ نشان داده شده است. یک عمل ذخیره در X با مقدار 120 در حافظه کش پردازنده P_1 در

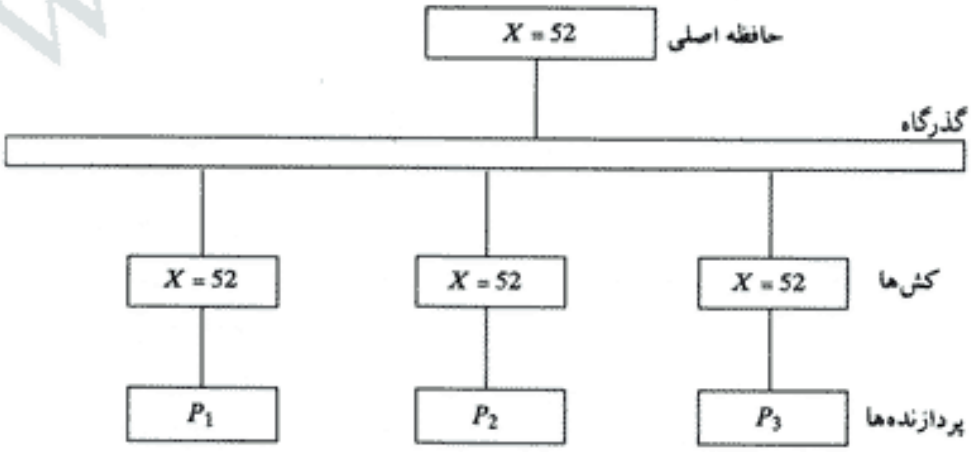

شکل ۱۲-۱۳ آرایش کش پس از بار کردن در X

1- Cache Coherence

www.m-molaei.mihanblog.com

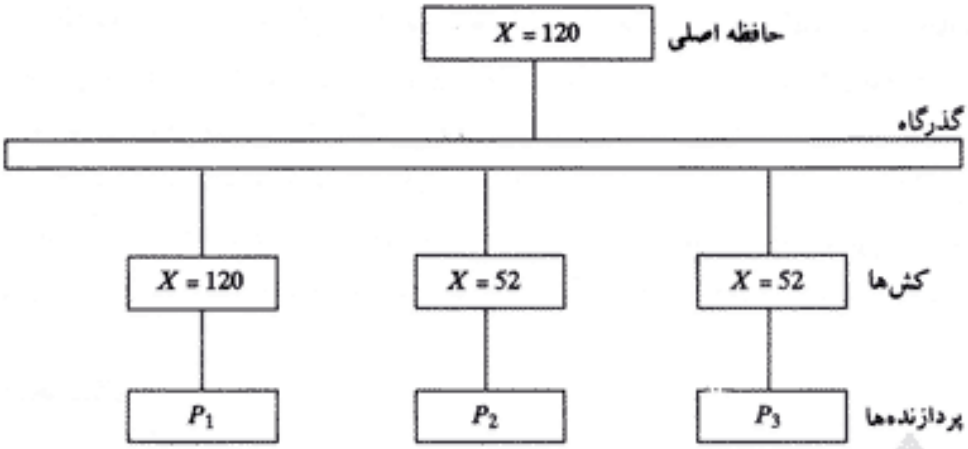

(الف) با استفاده از سیاست کامل‌نویسی

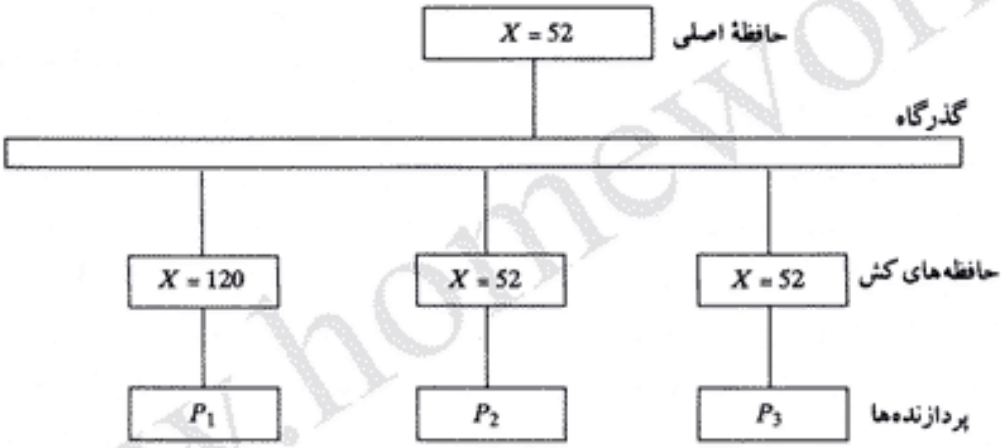

(ب) با استفاده از سیاست پس‌نویسی

شکل ۱۳-۱۳ آرایش کش پس از ذخیره کردن در X بوسیله پردازنده P_1

سیاست کامل نویسی، حافظه را به مقدار جدید بهنگام می‌کند. سیاست کامل نویسی هماهنگی بین حافظه اصلی و حافظه کش مبداء تغییر را حفظ می‌کند، اما دو حافظه کش دیگر ناهماهنگ خواهند بود زیرا هنوز حاوی مقدار قبلی هستند. در سیاست پس نویسی، حافظه اصلی در هنگام ذخیره بهنگام نمی‌شود. نسخه‌های موجود در دو حافظه کش دیگر و حافظه اصلی متفاوت خواهند بود. در نهایت حافظه اصلی وقتی که داده‌های تغییر داده شده موجود در حافظه کش در آن کپی شوند بهنگام می‌شود.

یک پیکربندی دیگر که ممکن است موجب مشکلات مربوط به ناهماهنگی شود عمل دستیابی مستقیم به حافظه DMA همراه با یک IOP متصل به گذرگاه سیستم است. در حالت ورودی، DMA ممکن است خانه‌هایی از حافظه اصلی راکه در حافظه کش نیز مقیم‌اند تغییر دهد بدون آنکه حافظه کش را بهنگام نماید. در حین عمل خروجی DMA، در صورت استفاده از سیاست پس نویسی، ممکن است مکان‌هایی از حافظه اصلی قبل از اینکه روی حافظه کش بهنگام گردند، خوانده شوند. با شرکت دادن

www.m-molaei.mihanblog.com

IOP در حل مشکل همبستگی حافظه کش که در سیستم بکار گرفته می‌شود می‌توان برنا همبستگی مبتنی بر I/O غلبه کرد.

راه حل‌هایی برای حل مسئله همبستگی حافظه کش

روش‌های متعددی برای حل مسئله همبستگی حافظه کش در چند پردازنده‌های با حافظه مشترک پیشنهاد شده است. ما در اینجا برخی از این روش‌ها را بطور مختصر بحث می‌کنیم. برای بحث‌های مشروح‌تر به مراجع 3 و 10 مراجعه نمایید.

یک روش ساده عبارتست از عدم اجازه به وجود حافظه‌های کش اختصاصی برای هر پردازنده و داشتن یک حافظه کش مشترک همراه با حافظه اصلی است . هر دستیابی داده به حافظه کش اشتراکی صورت می‌گیرد. این روش اصل نزدیک بودن CPU را به حافظه کش نقض می‌کند و میانگین زمان دستیابی را افزایش می‌دهد. در واقع این روش مشکل را با اجتناب از آن حل می‌نماید.

از دیدگاه ملاحظات مربوط به عملکرد، بهتر است که یک حافظه کش در هر پردازنده وجود داشته باشد. یکی از روشهای بکار رفته فقط اجازه ذخیره داده‌های غیرمشترک و فقط خواندنی را در حافظه‌های کش می‌دهد. چنین داده‌هائی قابل کش شدن[1] خوانده می‌شوند. داده‌های قابل نوشتن مشترک قابلیت ذخیره شدن در کش را ندارند.[2] کامپایلر باید داده‌ها را از نظر قابل ذخیره شدن در کش و نشدن عنوان‌گذاری کند، و سخت افزار سیستم طوری عمل خواهد کرد که فقط داده‌های قابل ذخیره در کش ذخیره شوند. داده‌هایی که در کش ذخیره نمی‌شوند در حافظه اصلی باقی می‌مانند. این روش نوع داده‌های ذخیره شده در حافظه‌ای کش را محدود کرده و یک سربار اضافی را که ممکن است موجب افت عملکرد گردد ایجاد می‌نماید.

روشی که اجازه وجود داده‌های قابل نوشتن در حداقل یک حافظه کش را می‌دهد، روشی است که از یک جدول سراسری متمرکز در برنامه کامپایلر خود استفاده می‌کند. وضعیت بلاک‌های حافظه در جدول سراسری مرکزی ذخیره می‌شوند. هربلاک به عنوان فقط خواندنی (RO) یا خواندنی - نوشتنی (RW) مشخص می‌گردد.

تمام حافظه‌های کش می‌توانند یک کپی از بلاک‌ها راکه به عنوان RO مشخص شده‌اند داشته باشند. بنابراین اگر داده‌ها در حافظه کشی که حاوی بلاک RW است بهنگام شود، دیگر حافظه‌های کش بعلت نداشتن کپی‌هایی از این بلاک تحت تأثیر قرار نمی‌گیرند. مسئله همبستگی حافظه کش می‌تواند با استفاده از ترکیبی از نرم‌افزار، و سخت افزار یا با استفاده از روشهای صرفاً سخت افزاری حل شود. دو روشی که قبلاً ذکر شد از رویه‌های مبتنی بر نرم افزار استفاده می‌نمایند که قابلیت نشانه‌گذاری برای جلوگیری از قرارگرفتن داده‌های قابل نوشتن در حافظه کش دارند. در راه حل‌های سخت افزاری، کنترل کننده کش بطور خاصی طراحی می‌شود تا بتواند بر همه درخواست‌های گذرگاه از سوی CPU ها و IOP ها

1- Cachable 2- Nonchachable

www.m-molaei.mihanblog.com

نظارت داشته باشد. همه حافظه کش متصل به گذرگاه بطور مستمر بر شبکه‌برای یافتن یک عمل احتمالی نوشتن نظارت می‌کنند. این حافظه‌های کش باید در صورت کشف انطباق، بسته به روش مورد استفاده کپی‌های موجود خود را بهنگام و یاغیر معتبر نمایند. کنترل کننده گذرگاهی که بر این عمل نظارت می‌کند کنترل کننده مداخله‌گر [1] نامیده می‌شود. این کنترل کننده اساساً یک واحد سخت افزاری است که برای برقراری یک مکانیزم نظارت بر گذرگاه در همه حافظه‌های نهان متصل به گذرگاه طراحی می‌شود.

روش‌های مختلفی برای حل مسئله همبستگی حافظه نهان با استفاده از قرارداد کنترل کننده مداخله‌گر حافظه کش پیشنهاد شده است ساده‌ترین متد استفاده از سیاست کامل نویسی و استفاده از رویه زیر است. تمام کنترل‌کننده‌های مداخله گر برای یافتن عملیات ذخیره حافظه بر گذرگاه نظارت می‌کنند. هر گاه کلمه‌ای با نوشته شدن در یک حافظه کش بهنگام شود، مکان متناظر آن در حافظه اصلی نیز بهنگام می‌شود. کنترل کننده‌های مداخله‌گر محلی مربوط به کلیه حافظه‌های کش دیگر، حافظه خود را وارسی می‌کنند تا مشخص کنند کپی کلمه‌ای راکه روی آن نوشته‌اند دارند یاخیر. اگر کپی در حافظه کش دیگر وجود داشته باشد، آن مکان بعنوان نامعتبر علامت گذاری می‌شود. چون همه حافظه کش همه عمل‌های نوشتن گذرگاه را زیر نظر دارند، هرگاه کلمه‌ای نوشته شود، اثر خالص این عمل بهنگام شدن آن در حافظه کش و حافظه اصلی و حذف آن از همه حافظه‌های کش دیگر خواهد بود. اگر در آینده، پردازنده‌ای به داده نامعتبر واقع در حافظه کش خود مراجعه نماید، پاسخی که دریافت می‌کند باخت در حافظه کش خواهد بود، و شکل بهنگام آن داده از حافظه اصلی آورده می‌شود. باین ترتیب از ایجاد کپی‌های متفاوت با کپی‌های جدید داده جلوگیری می‌گردد.

مسائل

۱۳-۱ اختلاف بین چند پردازنده با کوپل محکم و چند پردازنده باکوپل سست را از نقطه نظر سازمان سخت‌افزار و تکنیک‌های برنامه‌نویسی بحث کنید.

۱۳-۲ هدف از کنترل کننده گذرگاه سیستم در شکل ۲-۱۳ چیست؟ توضیح دهید که چگونه می‌توان سیستم را به صورتی طراحی کرد که ارجاع به حافظه محلی و ارجاع به حافظه مشترک را از هم تشخیص دهد.

۱۳-۳ در یک شبکه سوئیچ تقاطعی که p پردازنده را به m ماژول حافظه متصل می‌کند چند نقطه سوئیچ وجود دارد.

۱۳-۴ شبکه سوئیچینگ امگای 8×8 در شکل ۸-۱۳ سه طبقه و چهار سوئیچ در هر طبقه و جمعاً 12 سوئیچ دارد. برای یک شبکه سوئیچینگ n×n، چند طبقه و چند سوئیچ در هر طبقه لازم است.

۱۳-۵ فرض کنید که در شبکه سوئیچینگ امگای شکل ۱۳-۸ سیم بین سوئیچ واقع در ردیف اول و ستون دوم و سوئیچ واقع در ردیف دوم ستون سوم قطع شود. چه مسیرهایی مسدود می‌شود؟

1- Snoopy Cache Controller

www.m-molaei.mihanblog.com

۱۳-۶ نموداری را برای یک شبکه سوئیچینگ امگای 4×4 بسازید. تنظیم‌های سوئیچ‌ها را برای اتصال ورودی 3 به خروجی 1 نشان دهید.

۱۳-۷ برای طراحی یک شبکه ارتباطات چند طبقه از سه نوع سوئیچ استفاده شده است: سوئیچ تبادلی[1] با دو ورودی و دو خروجی طبق شکل ۶-۱۳، یک سوئیچ داوری با دو ورودی و یک خروجی، و سوئیچ توزیع با یک ورودی و دو خروجی

الف) نحوه عملکرد سوئیچ‌های داوری و توزیع را نشان دهید.

ب) با استفاده از سوئیچ‌های داوری و تبادلی، یک شبکه 8×4 با یک مسیر منحصر بفرد بین هر مبدأ و هر مقصد بسازید.

ج) با استفاده از سوئیچ‌های توزیع و تبادلی، یک شبکه 4×8 با یک مسیر منحصر بفرد بین هر مبدأ و هر مقصد بسازید.

۱۳-۸ دیاگرامی رسم کنید که ساختار یک شبکه فوق مکعبی چهار بعدی را نشان دهد. همه مسیرهای موجود از گره 7 به گره 9 را که از حداقل تعداد گره‌های میانی استفاده می‌کنند مشخص کنید.

۱۳-۹ یک نمودار منطقی با استفاده از گیت و فلیپ فلاپ رسم کنید که مدار یک طبقه داور گذرگاه رادر طرح داوری زنجیره‌ای شکل ۱۰-۱۳ نشان دهد.

۱۳-۱۰ مدار تحت کنترل مدار داوری موازی در شکل ۱۱-۱۳ در ابتدا بکار است. سپس وسیله‌های 2 و 3 بطور همزمان گذرگاه را درخواست می‌کنند. مقادیر دودویی ورودی و خروجی را در انکدر و دیکدر مشخص نمایند و مشخص کنید به کدام داور گذرگاه سیگنال تصدیق داده می‌شود.

۱۳-۱۱ نشان دهید که چگونه مدار داوری شکل ۱۰-۱۳ را می‌توان برای فراهم نمودن یک رویه داوری زنجیره‌ای بسته اصلاح کرد. توضیح دهید که وقتی خط گذرگاه غیرفعال است چگونه اولویت تعیین می‌شود.

۱۳-۱۲ یک توپولوژی گذرگاه که در آن دوپردازنده از طریق یک بافر در حافظه مشترک با هم تبادل اطلاعات می‌کنند را در نظر بگیرید. اگر یکی از پردازنده‌ها بخواهد با پردازنده دیگری ارتباط برقرار کند، اطلاعات را در بافر حافظه قرار می‌دهد و پرچمی را 1 می‌کند. پردازنده دیگر بطور متناوب پرچم‌ها را وارسی می‌کند تا معلوم کند که اطلاعاتی برای دریافت دارد یا خیر. برای اطمینان از همگامی صحیح و به حداقل رساندن زمان بین ارسال و دریافت اطلاعات چه کاری می‌توان انجام داد؟

۱۳-۱۳ اصطلاحات زیر را در رابطه با چند پردازنده شرح دهید. (الف) جداسازی متقابل، (ب) بخش بحرانی، (ج) قفل سخت افزاری، (د) سمافور، (ه) دستورالعمل تست و 1 نمودن.

۱۳-۱۴ همبستگی حافظه کش چیست، و چرا در سیستم‌های چند پردازنده با حافظه مشترک مهم است؟ چگونه می‌توان این مسئله را با یک کنترل کننده مداخله‌گر حافظه نهان حل کرد؟

1- Interchange Switch

www.m-molaei.mihanblog.com