شیرآلات
شودر

تیفانی ۶
بیزانس ۸
ایمپرو ۱۰
یونیک ۱۲
لوکا ۱۴
باروک پلاس ۱۶
تنسو ۱۸
دانته ۲۰
سنیور ۲۴
اروپا ۲۶
مارینو ۲۸
لیون ۳۰
موناکوپلاس ۳۲
هافل ۳۴
فلورانس ۳۶
لرد ۳۸
شارپ ۴۰
پاریس ۴۲
مانا ۴۴
باواریا ۴۶
اپال ۴۸
سان ۵۰
اطلس ۵۲
اطلس توپلاس ۵۴
آشپزخانه ۵۶-۶۵
توکار ۶۶-۶۹
علم دوش ۷۰-۷۲

Shouder
Faucets

بسمه تعالی

دیروز، امروز، فردا ...

شیرآلات شودر، از سال ۱۳۷۰ در زمینه تولید و عرضه شیرآلات بهداشتی با ماموریت خلق محصولات با کیفیت و حصول رضایتمندی مشتریان داخلی و خارجی با تکیه بر دانش مهندسی و همگام با فناوری روز دنیا، آغاز به فعالیت نمود و موفق گردید تا برتری و درخشش تولیدات خود را در میان رقبا متبلور کند

در هزاره سوم که سرعت رشد و تحول فناوری در کنار مصرف بهینه آب بیش از پیش برجسته شده است، شیرآلات شودر نیز با ضرب آهنگ نیاز بازار و لحاظ کردن فناوریهای پیشرفته، به روز بودن طراحی، کیفیت تولید، خدمات حمایتی، آموزش فنی و همچنین تامین حداکثری رضایت مشتریان توانسته همگام با برندهای مطرح جهانی برابری نماید

امروزه شیرآلات شودر با تکیه بر تجربیات ارزنده گذشته و نیز تولید کارآمدترین، با دوام ترین، زیباترین، در عین حفظ تناسب با نیاز مشتریان گامی بلند و ماندگار برداشته است تا به پشتوانه طراحی آلمانی و تولید ایرانی سطح کیفیت صنعت شیرآلات ایران را ارتقاء ببخشد

شیرآلات

شودر

Shouder
Faucets

چون جزئیات مهم است

Tiffany Collection

شیرآلات شودر

- کارتریج سرامیکی مقاوم در برابر دما و فشار بالا
- دارای پرلاتور کاهنده مصرف آب
- پوشش رنگ از نوع پودری الکترواستاتیکی با ضخامت بیش از ۱۰۰ میکرون
- نصب سریع و آسان
- کنترل کیفیت۱۰۰%
- پاکیزگی آسان
- ساختار ارگونومیک

آشپزخانه
code: 0210516

حمام
code: 0210116

توالت
code: 0210016

روشویی ثابت
code: 0210216

Bizans Collection

شیرآلات شودر

آشپزخانه شاوری
Code: 0230606

آشپزخانه
Code: 0230506

- آشپزخانه از نوع شاوری و معمولی
- کارتریج سرامیکی مقاوم در برابر دما و فشار بالا
- دارای پرلاتور کاهنده مصرف آب
- رسوب پذیری کمتر سطح به دلیل طراحی خاص بدنه
- پوشش PVD (لایه نشانی تحت خلاء) مطابق با استاندارد روز دنیا
- دارای خاصیت آنتی باکتریال با استفاده از تکنولوژی پیشرفته
- نصب سریع و آسان
- کنترل کیفیت ۱۰۰%
- پاکیزگی آسان
- ساختار ارگونومیک

حمام
Code: 0230106

توالت
Code: 0230006

روشویی پایه بلند
Code: 0230306

روشویی ثابت
Code: 0230206

Impro collection

شیرآلات شودر

آشپزخانه
Code: 0220504

- کارتریج سرامیکی مقاوم در برابر دما و فشار بالا.
- دارای پرلاتور کاهنده مصرف آب.
- کارتریج دو مرحله ای.
- نصب سریع و آسان.
- کنترل کیفیت ۱۰۰%.
- پاکیزگی آسان.
- ساختار ارگونومیک.

طلا مات | طلا | کروم مات | کروم

حمام
Code: 0220104

توالت
Code: 0220004

روشویی پایه بلند
Code: 0220304

روشویی ثابت
Code: 0220204

Unique Collection

شیرآلات شودر

. کارتریج سرامیکی مقاوم در برابر دما و فشار بالا
. دارای پرلاتور کاهنده مصرف آب
. رسوب پذیری کمتر سطح به دلیل طراحی خاص بدنه
. نصب سریع و آسان
. کنترل کیفیت ۱۰۰%
. پاکیزگی آسان
. ساختار ارگونومیک

طلا | کروم مات | کروم
سفید/ کروم | مشکی/ طلا | طلا مات

روشویی پایه بلند
code: 0170304

حمام
code: 0170104

توالت
code: 0170004

روشویی ثابت
code: 0170204

Luka Collection

شیـــرآلات
شودر

آشپزخانه
Code: 20200506

. کارتریج سرامیکی مقاوم در برابر دما و فشار بالا
. دارای پرلاتور کاهنده مصرف آب
. رسوب پذیری کمتر سطح به دلیل طراحی خاص بدنه
. پوشش PVD (لایه نشانی تحت خلاء) مطابق با استاندارد روز دنیا
. دارای خاصیت آنتی باکتریال با استفاده از تکنولوژی پیشرفته
. نصب سریع و آسان
. کنترل کیفیت ۱۰۰%
. پاکیزگی آسان
. ساختار ارگونومیک

حمام
Code: 0200106

توالت
Code: 0200006

روشویی پایه بلند
Code: 0200306

روشویی ثابت
Code: 0200206

Barouqe Collection

شیرآلات شودر

.مغزی سرامیکی مقاوم در برابر دما و فشار بالا
.دارای پرلاتور کاهنده مصرف آب
.رسوب پذیری کمتر سطح به دلیل طراحی خاص بدنه
.پوشش PVD (لایه نشانی تحت خلاء)مطابق با استاندارد روز دنیا
.نصب سریع و آسان
.کنترل کیفیت ۱۰۰%
.پاکیزگی آسان
.ساختار ارگونومیک

آشپزخانه
Code: 0150507

حمام
Code: 0150107

توالت
Code: 0150007

روشویی پایه بلند
Code: 0150307

روشویی زدرا
Code: 0150407

Tenso Collection

شیرآلات شودر

آشپزخانه
code: 0090504

- کارتریج سرامیکی مقاوم در برابر دما و فشار بالا.
- دارای پرلاتور کاهنده مصرف آب.
- رسوب پذیری کمتر سطح به دلیل طراحی خاص بدنه.
- نصب سریع و آسان.
- کنترل کیفیت ۱۰۰%.
- پاکیزگی آسان.
- ساختار ارگونومیک.

کروم

حمام
code: 0090104

توالت
code: 0090004

روشویی پایه بلند
code: 0090304

روشویی ثابت
code: 0090204

Dante Collection

شیرآلات شودر

آشپزخانه
Code: 0390504

- کارتریج سرامیکی مقاوم در برابر دما و فشار بالا.
- دارای پرلاتور کاهنده مصرف آب.
- رسوب پذیری کمتر سطح به دلیل طراحی خاص بدنه.
- نصب سریع و آسان.
- کنترل کیفیت ۱۰۰%.
- پاکیزگی آسان.
- ساختار ارگونومیک.

شیری/ طلا — طلا — کروم

حمام
Code: 0390104

توالت
Code: 0390004

روشویی پایه بلند
Code: 0390304

روشویی ثابت
Code: 0390204

Dante Collection

شیرآلات شودر

آشپزخانه
Code: 0390506

- کارتریج سرامیکی مقاوم در برابر دما و فشار بالا
- دارای پرلاتور کاهنده مصرف آب
- رسوب پذیری کمتر سطح به دلیل طراحی خاص بدنه
- پوشش PVD (لایه نشانی تحت خلاء)مطابق با استاندارد روز دنیا
- دارای خاصیت آنتی باکتریال با استفاده از تکنولوژی پیشرفته
- نصب سریع و آسان
- کنترل کیفیت ۱۰۰%
- پاکیزگی آسان
- ساختار ارگونومیک

شیری/ طلا طلا کروم

حمام
Code: 0390106

توالت
Code: 0390006

روشویی پایه بلند
Code: 0390306

روشویی ثابت
Code: 0390206

Senior Collection

شیرآلات شودر

آشپزخانه
code: 0140506

- کارتریج سرامیکی مقاوم در برابر دما و فشار بالا
- دارای پرلاتور کاهنده مصرف آب
- رسوب پذیری کمتر سطح به دلیل طراحی خاص بدنه
- دارای خاصیت آنتی باکتریال با استفاده از تکنولوژی پیشرفته
- پوشش PVD (لایه نشانی تحت خلاء) مطابق با استاندارد روز دنیا
- نصب سریع و آسان
- کنترل کیفیت ۱۰۰%
- پاکیزگی آسان
- ساختار ارگونومیک

شیری/ طلا — طلا — کروم

حمام
code: 0140106

توالت
code: 0140006

روشویی زدرا
code: 0140406

روشویی ثابت
code: 0140206

Europe Collection

شیرآلات شودر

آشپزخانه
Code: 0190504

- کارتریج سرامیکی مقاوم در برابر دما و فشار بالا
- دارای پرلاتور کاهنده مصرف آب
- کارتریج دو مرحله ای
- نصب سریع و آسان
- کنترل کیفیت ۱۰۰%
- پاکیزگی آسان
- ساختار ارگونومیک

حمام
Code: 0190104

توالت
Code: 0190004

روشویی پایه بلند
Code: 0190304

روشویی ثابت
Code: 0190204

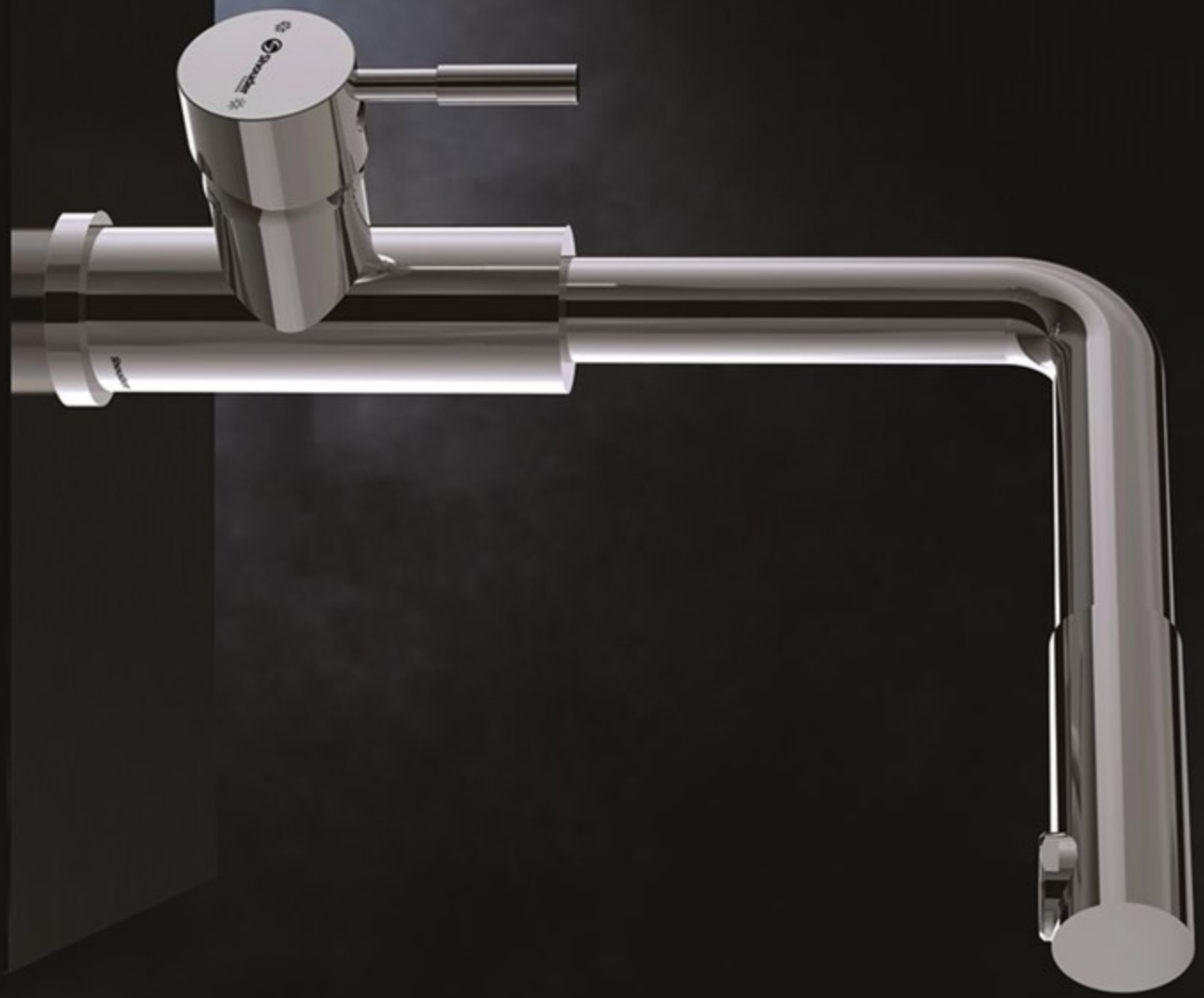

Marino Collection

شیرآلات شودر

.آشپزخانه از نوع شاوری و معمولی
.کارتریج سرامیکی مقاوم در برابر دما و فشار بالا
.دارای پرلاتور کاهنده مصرف آب
.رسوب پذیری کمتر سطح به دلیل طراحی خاص بدنه
.نصب سریع و آسان
.کنترل کیفیت ۱۰۰%
.پاکیزگی آسان
.ساختار ارگونومیک

آشپزخانه شاوری
Code: 0110604

آشپزخانه
Code: 0110504

حمام
Code: 0110104

توالت
Code: 0110004

روشویی زدرا
Code: 0110404

روشویی پایه بلند
Code: 0110304

روشویی ثابت
Code: 0110204

Lion Collection

شیرآلات شودر

آشپزخانه
Code: 0100504

آشپزخانه شاوری
Code: 0100604

.آشپزخانه از نوع شاوری و معمولی
.کارتریج سرامیکی مقاوم در برابر دما و فشار بالا
.آشپزخانه شاوری با گوشی دوحالته
.دارای پرلاتور کاهنده مصرف آب
.رسوب پذیری کمتر سطح به دلیل طراحی خاص بدنه
.نصب سریع و آسان
.کنترل کیفیت ۱۰۰%
.پاکیزگی آسان
.ساختار ارگونومیک

شیری/کروم　کروم مات　کروم

حمام
Code: 0100104

توالت
Code: 0100004

روشویی زدرا
Code: 0100404

روشویی ثابت
Code: 0100204

Monaco Plus Collection

شیرآلات شودر

- کارتریج سرامیکی مقاوم در برابر دما و فشار بالا.
- دارای پرلاتور کاهنده مصرف آب.
- رسوب پذیری کمتر سطح به دلیل طراحی خاص بدنه.
- نصب سریع و آسان.
- کنترل کیفیت ۱۰۰%.
- پاکیزگی آسان.
- ساختار ارگونومیک.

کروم مات — کروم

آشپزخانه
Code: 0130505

حمام
Code: 0130105

توالت
Code: 0130005

روشویی پایه بلند
Code: 0130305

روشویی ثابت
Code: 0130205

Havel Collection

شیرآلات شودر

. کارتریج سرامیکی مقاوم در برابر دما و فشار بالا
. دارای پرلاتور کاهنده مصرف آب
. رسوب پذیری کمتر سطح به دلیل طراحی خاص بدنه
. نصب سریع و آسان
. کنترل کیفیت ۱۰۰%
. پاکیزگی آسان
. ساختار ارگونومیک

کروم مات کروم

روشویی
Code: 04203044

روشویی
Code: 0420305

Florance Collection

شیـــرآلات
شودر

.آشپزخانه از نوع شاوری و معمولی
.آشپزخانه شاوری با گوشی دوحالته
.کارتریج سرامیکی مقاوم در برابر دما و فشار بالا
.دارای پرلاتور کاهنده مصرف آب
.رسوب پذیری کمتر سطح به دلیل طراحی خاص بدنه
.نصب سریع و آسان
.کنترل کیفیت ۱۰۰%
.پاکیزگی آسان
.ساختار ارگونومیک

سفید/کروم کروم

آشپزخانه
Code: 0080504

آشپزخانه شاوری
Code: 0080604

حمام
Code: 0080104

توالت
Code: 0080004

روشویی زدرا
Code: 0080404

روشویی ثابت
Code: 0080204

آشپزخانه دیواری
Code: 0080704

Lord Collection

شیـــرآلات
شودر

.آشپزخانه از نوع شاوری و معمولی
.آشپزخانه شاوری با گوشی دوحالته
.کارتریج سرامیکی مقاوم در برابر دما و فشار بالا
.دارای پرلاتور کاهنده مصرف آب
.رسوب پذیری کمتر سطح به دلیل طراحی خاص بدنه
.نصب سریع و آسان
.کنترل کیفیت ۱۰۰%
.پاکیزگی آسان
.ساختار ارگونومیک

سفید/کروم کروم

آشپزخانه
Code: 0080504

آشپزخانه شاوری
Code: 0080604

حمام
Code: 0080104

توالت
Code: 0080004

روشویی زدرا
Code: 0080404

روشویی ثابت
Code: 0080204

آشپزخانه دیواری
Code: 0080704

Sharp Collection

شیرآلات شودر

آشپزخانه‌فنری
code: 0380604

آشپزخانه
code: 0380504

- آشپزخانه از نوع معمولی و فنری.
- کارتریج سرامیکی مقاوم در برابر دما و فشار بالا.
- دارای پرلاتور کاهنده مصرف آب.
- نصب سریع و آسان.
- کنترل کیفیت ۱۰۰%.
- پاکیزگی آسان.
- ساختار ارگونومیک.

کروم

حمام
code: 0380104

توالت
code: 0380004

روشویی زدرا
code: 0380404

روشویی ثابت
code: 0380204

Paris Collection

شیرآلات شودر

. کارتریج سرامیکی مقاوم در برابر دما و فشار بالا
. دارای پرلاتور کاهنده مصرف آب
. رسوب پذیری کمتر سطح به دلیل طراحی خاص بدنه
. نصب سریع و آسان
. کنترل کیفیت ۱۰۰%
. پاکیزگی آسان
. ساختار ارگونومیک

کروم

آشپزخانه
Code: 0060504

حمام
Code: 0060104

توالت
Code: 0060004

روشویی زدرا
Code: 0060404

روشویی ثابت
Code: 0060204

Mana Collection

شیرآلات شودر

.آشپزخانه از نوع شاوری و معمولی
.آشپزخانه شاوری با گوشی دوحالته
.کارتریج سرامیکی مقاوم در برابر دما و فشار بالا
.دارای پرلاتور کاهنده مصرف آب
.رسوب پذیری کمتر سطح به دلیل طراحی خاص بدنه
.نصب سریع و آسان
.کنترل کیفیت۱۰۰%
.پاکیزگی آسان
.ساختار ارگونومیک

کروم

آشپزخانه شاوری
Code: 0050604

آشپزخانه
Code: 0050504

حمام
Code: 0050104

توالت
Code: 0050004

روشویی زدرا
Code: 0050404

روشویی ثابت
Code: 0050204

آشپزخانه دیواری
Code: 0050704

Bavaria Collection

شیرآلات شودر

آشپزخانه‌فنری
code: 0400604

آشپزخانه
code: 0400504

- آشپزخانه از نوع معمولی و فنری.
- کارتریج سرامیکی مقاوم در برابر دما و فشار بالا.
- دارای پرلاتور کاهنده مصرف آب.
- رسوب پذیری کمتر سطح به دلیل طراحی خاص بدنه.
- نصب سریع و آسان.
- کنترل کیفیت ۱۰۰%.
- پاکیزگی آسان.
- ساختار ارگونومیک.

کروم

حمام
Code: 0400104

توالت
Code: 0400004

روشویی پایه بلند
Code: 0400304

روشویی ثابت
Code: 0400204

Opal Collection

شیرآلات شودر

- کارتریج سرامیکی مقاوم در برابر دما و فشار بالا
- دارای پرلاتور کاهنده مصرف آب
- رسوب پذیری کمتر سطح به دلیل طراحی خاص بدنه
- نصب سریع و آسان
- کنترل کیفیت ۱۰۰%
- پاکیزگی آسان
- ساختار ارگونومیک

شیری/کروم کروم

آشپزخانه
Code: 0030504

حمام
Code: 0030104

توالت
Code: 0030004

روشویی زدرا
Code: 0030404

روشویی ثابت
Code: 0030204

Sun Collection

شیرآلات شودر

.آشپزخانه از نوع شاوری و معمولی
.آشپزخانه شاوری با گوشی دوحالته
.کارتریج سرامیکی مقاوم در برابر دما و فشار بالا
.دارای پرلاتور کاهنده مصرف آب
.رسوب پذیری کمتر سطح به دلیل طراحی خاص بدنه
.نصب سریع و آسان
.کنترل کیفیت۱۰۰%
.پاکیزگی آسان
.ساختار ارگونومیک

کروم

آشپزخانه شاوری
code: 0040604

آشپزخانه
code: 0040504

حمام
code: 0040104

توالت
code: 0040004

روشویی زدرا
code: 0040404

روشویی ثابت
code: 0040204

Atlas Collection

شیرآلات شودر

آشپزخانه شاوری
Code: 0020604

آشپزخانه
Code: 0020504

- آشپزخانه از نوع شاوری و معمولی.
- آشپزخانه شاوری با گوشی دوحالته.
- کارتریج سرامیکی مقاوم در برابر دما و فشار بالا.
- دارای پرلاتور کاهنده مصرف آب.
- رسوب پذیری کمتر سطح به دلیل طراحی خاص بدنه.
- نصب سریع و آسان.
- کنترل کیفیت ۱۰۰%.
- پاکیزگی آسان.
- ساختار ارگونومیک.

کروم

حمام
Code: 0020104

توالت
Code: 0020004

روشویی زدرا
Code: 0020404

روشویی ثابت
Code: 0020204

آشپزخانه دیواری
Code: 0020704

Atlas2plus Collection

شیرآلات
شودر

- کارتریج سرامیکی مقاوم در برابر دما و فشار بالا
- دارای پرلاتور کاهنده مصرف آب
- رسوب پذیری کمتر سطح به دلیل طراحی خاص بدنه
- نصب سریع و آسان
- کنترل کیفیت ۱۰۰%
- پاکیزگی آسان
- ساختار ارگونومیک

کروم

آشپزخانه
Code: 0010504

حمام
Code: 0010104

توالت
Code: 0010004

روشویی زدرا
Code: 0010404

روشویی ثابت
Code: 0010204

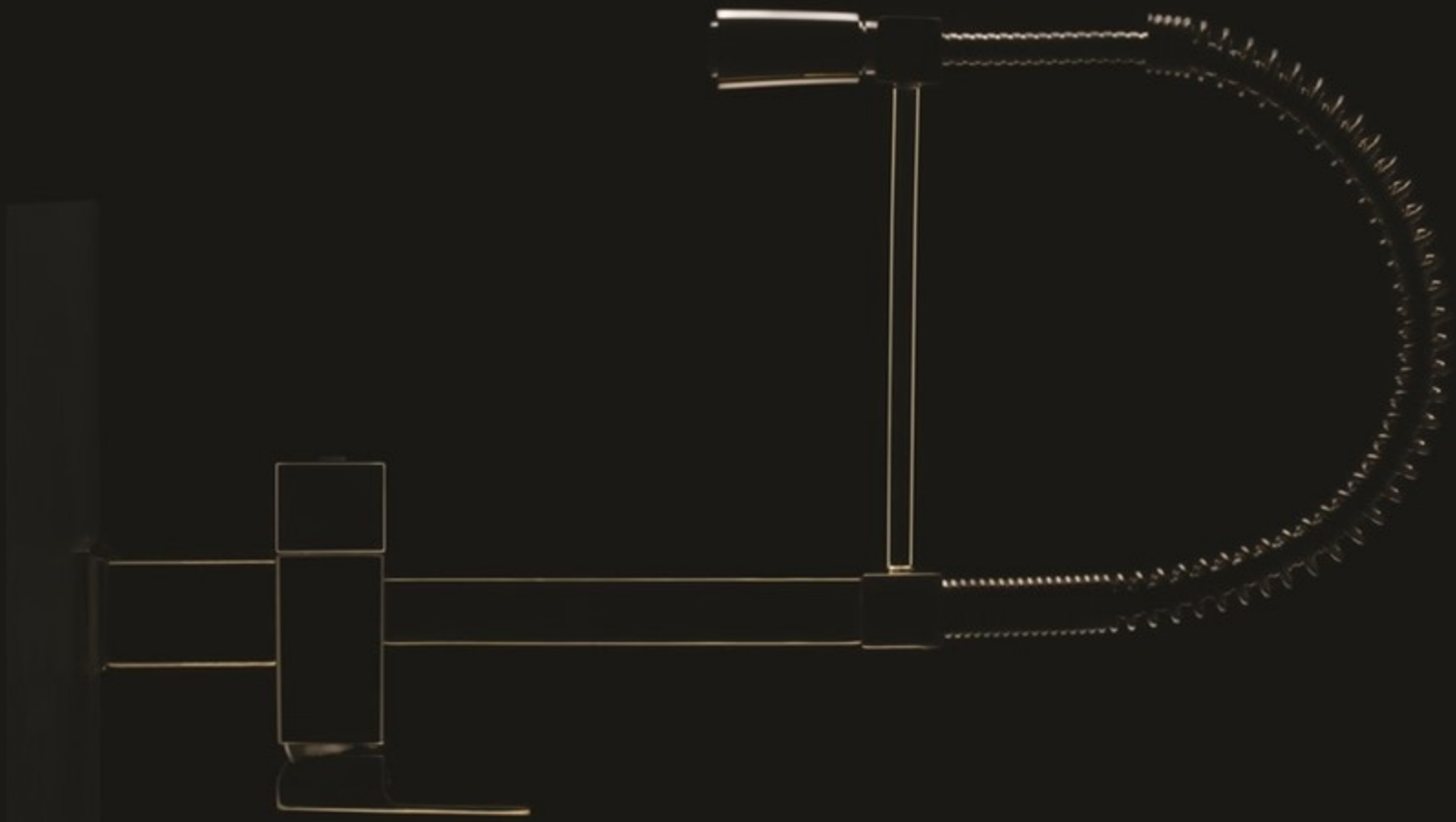

Kitchen Collection

شیرآلات شودر

آشپزخانه فنری
Code: 0280505

آشپزخانه فنری
Code: 0280504

. کارتریج سرامیکی مقاوم در برابر دما و فشار بالا
. دارای پرلاتور کاهنده مصرف آب
. دارای ارتباط مستقیم با دستگاه تصفیه آب
. رسوب پذیری کمتر سطح به دلیل طراحی خاص بدنه
. پوشش PVD (لایه نشانی تحت خلاء) مطابق با استاندارد روز دنیا
. پوشش رنگ از نوع پودری الکترواستاتیکی با ضخامت بیش از ۱۰۰ میکرون
. نصب سریع و آسان
. کنترل کیفیت ۱۰۰%
. پاکیزگی آسان
. ساختار ارگونومیک

آشپزخانه فنری
Code: 0280507

آشپزخانه فنری
Code: 0280506

آشپزخانه مدل آتلانتیک با عملکرد دومنظوره

دارای سه ورودی در پایین شیر است ورودی آب سرد، ورودی آب گرم و ورودی آب دستگاه تصفیه.
این شیر، از روی سینک دارای دو اهرم میباشد یکی برای دستگاه تصفیه و دیگری برای آب سرد و گرم.

شیرآلات شودر

آشپزخانه
Code: 0320504

. کارتریج سرامیکی مقاوم در برابر دما و فشار بالا
. دارای پرلاتور کاهنده مصرف آب
. دارای ارتباط مستقیم با دستگاه تصفیه آب
. نصب سریع و آسان
. کنترل کیفیت ۱۰۰%
. پاکیزگی آسان
. ساختار ارگونومیک

کروم مات کروم

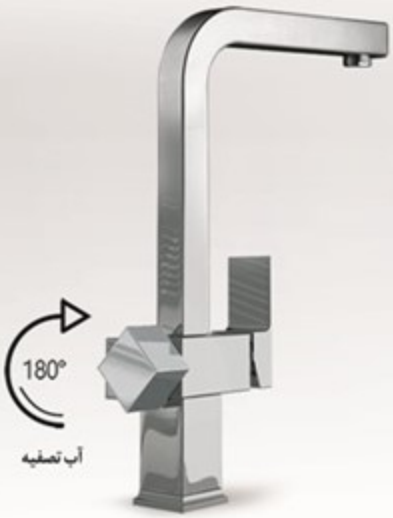

آشپزخانه مدل آتلانتیک با عملکرد دومنظوره

دارای سه ورودی در پایین شیر است ورودی آب سرد، ورودی آب گرم و ورودی آب دستگاه تصفیه.
این شیر، از روی سینک دارای دو اهرم میباشد یکی برای دستگاه تصفیه و دیگری برای آب سرد و گرم.

Kitchen Collection

شیرآلات شودر

آشپزخانه فنری
Code: 0290505

آشپزخانه فنری
Code: 0290504

. کارتریج سرامیکی مقاوم در برابر دما و فشار بالا
. دارای پرلاتور کاهنده مصرف آب
. دارای ارتباط مستقیم با دستگاه تصفیه آب
. رسوب پذیری کمتر سطح به دلیل طراحی خاص بدنه
. پوشش PVD (لایه نشانی تحت خلاء) مطابق با استاندارد روز دنیا
. پوشش رنگ از نوع پودری الکترواستاتیکی با ضخامت بیش از ۱۰۰ میکرون
. نصب سریع و آسان
. کنترل کیفیت ۱۰۰%
. پاکیزگی آسان
. ساختار ارگونومیک

آشپزخانه فنری
Code: 0290509

آشپزخانه فنری
Code: 0290506

آب تصفیه

آشپزخانه فنری
Code: 0290507

ظرفشویی مدل آلستر فنری با عملکرد دومنظوره

دارای سه ورودی در پایین شیر است ورودی آب سرد، ورودی آب گرم و ورودی آب دستگاه تصفیه.
این شیر، از روی سینک دارای دو اهرم میباشد یکی برای دستگاه تصفیه و دیگری برای آب سرد و گرم.

شیرآلات شودر

آشپزخانه
Code: 0330505

آشپزخانه
Code: 0330504

.کارتریج سرامیکی مقاوم در برابر دما و فشار بالا
.دارای پرلاتور کاهنده مصرف آب
.دارای ارتباط مستقیم با دستگاه تصفیه آب
.رسوب پذیری کمتر سطح به دلیل طراحی خاص بدنه
. پوشش رنگ از نوع پودری الکترواستاتیکی
با ضخامت بیش از ۱۰۰ میکرون
.نصب سریع و آسان
.کنترل کیفیت۱۰۰%
.پاکیزگی آسان
.ساختار ارگونومیک

آشپزخانه
Code: 0330516

آشپزخانه
Code: 0330508

آشپزخانه
Code: 0330509

آشپزخانه مدل آلستر با عملکرد دومنظوره

دارای سه ورودی در پایین شیر است ورودی آب سرد، ورودی آب گرم و ورودی آب دستگاه تصفیه.
این شیر، از روی سینک دارای دو اهرم میباشد یکی برای دستگاه تصفیه و دیگری برای آب سرد و گرم.

Kitchen Collection

شیرآلات شودر

آشپزخانه شاوری
Code: 0300606

آشپزخانه شاوری
Code: 0300604

. کارتریج سرامیکی مقاوم در برابر دما و فشار بالا
. دارای پرلاتور کاهنده مصرف آب
. رسوب پذیری کمتر سطح به دلیل طراحی خاص بدنه
. آبکاری مدرن(لایه نشانی تحت خلاء) مطابق با استاندارد روز دنیا
. دارای خاصیت آنتی باکتریال با استفاده از تکنولوژی پیشرفته
. نصب سریع و آسان
. کنترل کیفیت ۱۰۰%
. پاکیزگی آسان
. ساختار ارگونومیک

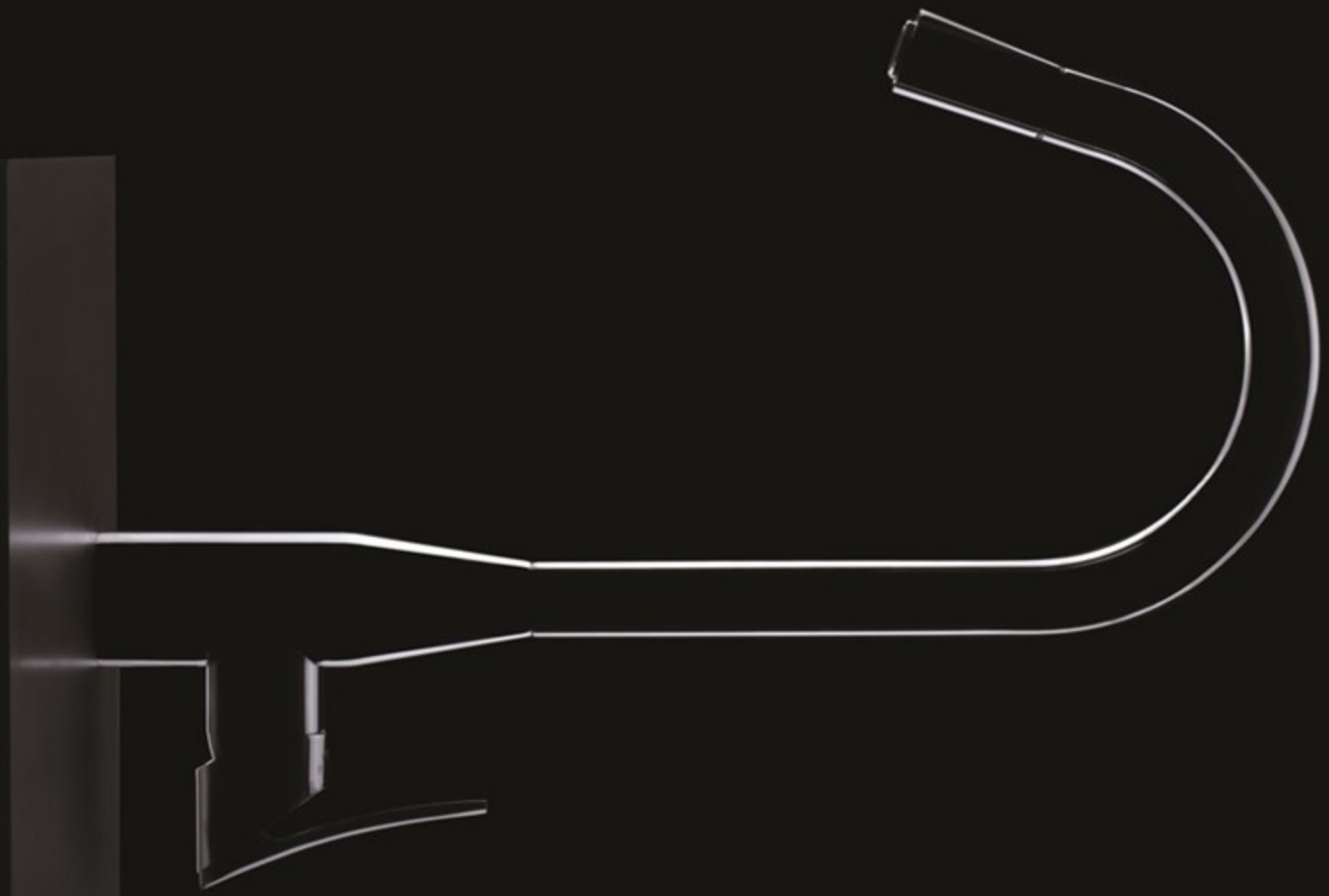

Rhien Collection

شیرآلات شودر

آشپزخانه شاوری
Code: 0310604

- کارتریج سرامیکی مقاوم در برابر دما و فشار بالا
- دارای پرلاتور کاهنده مصرف آب
- رسوب پذیری کمتر سطح به دلیل طراحی خاص بدنه
- نصب سریع و آسان
- کنترل کیفیت ۱۰۰%
- پاکیزگی آسان
- ساختار ارگونومیک

کروم مات کروم

آشپزخانه مدل راین با عملکرد شاوری

در این مدل با بهره گیری از یک شیلنگ واسط میان شیر و آبریز قابلیت انتقال جریان آب فراهم شده است این سر شیر قابلیت استفاده در شعاع ۲۰ سانتی متری دور شیر را دارد.

Shower Set Collection

شیرآلات شودر

. کارتریج سرامیکی مقاوم در برابر دما و فشار بالا
. نصب سریع و آسان
. نازل های سیلیکونی سردوش با قابلیت رسوب گیری کم تر
و پاک شوندگی آسان تر
. پاکیزگی آسان
. کنترل کیفیت ۱۰۰%
. ساختار ارگونومیک

سردوش ثابت

حمام توکار

سردوش متحرک

آبریز حمام

بازویی دیواری

هولدر

متعلقات توالت
code: 0250004

توالت توکار

Romer

رومر

شیرآلات شودر

. کارتریج سرامیکی مقاوم در برابر دما و فشار بالا

. نصب سریع و آسان

. نازل های سیلیکونی سردوش با قابلیت رسوب گیری کم تر و پاک شوندگی آسان تر

. پاکیزگی آسان

. کنترل کیفیت ۱۰۰%

. ساختار ارگونومیک

شیری/کروم کروم مات کروم

مشکی/ طلا شیری/ طلا

سردوش ثابت

حمام توکار

سردوش متحرک

آبریز حمام

بازویی دیواری

هولدر

متعلقات توالت

code: 0260004

توالت توکار

Shouder Faucets

شیرآلات شودر

. کارتریج سرامیکی مقاوم در برابر دما و فشار بالا
. نصب سریع و آسان
. نازل های سیلیکونی سردوش با قابلیت رسوب گیری کم تر
و پاک شوندگی آسان تر
. دارای خاصیت آنتی باکتریال با استفاده از تکنولوژی پیشرفته
. پوشش PVD (لایه نشانی تحت خلاء) مطابق با استاندارد روز دنیا
. پاکیزگی آسان
. کنترل کیفیت ۱۰۰%
. ساختار ارگونومیک

طلا مات — طلا — کروم

سردوش ثابت

حمام توکار

سردوش متحرک

آبریز حمام

بازویی دیواری

هولدر

متعلقات توالت
code: 024006

توالت توکار زیگموند

شیرآلات شودر

.رسوب پذیری کمتر سطح به دلیل طراحی خاص بدنه

.دو منظوره- سردوش ثابت و سردوش متحرک

.پوشش PVD لایه نشانی تحت خلاء مطابق با استاندارد روز دنیا

.دارای خاصیت آنتی باکتریال با استفاده از تکنولوژی پیشرفته

.نازل های سیلیکونی سردوش با قابلیت رسوب گیری کم تر و پاک شوندگی آسان تر

.کنترل کیفیت ۱۰۰%

.ساختار ارگونومیک

طلا مات — طلا — کروم

علم دوش لوبک

Code: 9022606

شیرآلات شودر

.رسوب پذیری کمتر سطح به دلیل طراحی خاص بدنه

.دو منظوره- سردوش ثابت و سردوش متحرک

.نازل های سیلیکونی سردوش با قابلیت رسوب گیری کم تر و پاک شوندگی آسان تر

.کنترل کیفیت ۱۰۰%

.ساختار ارگونومیک

کروم مات کروم

علم دوش بالتیک
Code: 9032604

شیرآلات شودر

.دو منظوره- سردوش ثابت و سردوش متحرک

.پوشش PVD (لایه نشانی تحت خلاء) مطابق با استاندارد روز دنیا

.دارای خاصیت آنتی باکتریال با استفاده از تکنولوژی پیشرفته

.نازل های سیلیکونی سردوش با قابلیت رسوب گیری کم تر و پاک شوندگی آسان تر

.کنترل کیفیت ۱۰۰%

.ساختار ارگونومیک

طلا مات — طلا — کروم

علم دوش بارانیا
Code: 9042606

علم دوش بارانیا
Code: 9042604

Shouder Faucets

shouderfaucet www.shouder.com

021-3519

کارخانه: تهران، کیلومتر ۴۰ جاده خاوران، شهرک صنعتی عباس آباد
دفتر مرکزی: تهران، ونک، خیابان ملاصدرا، خیابان شیرازی جنوبی،
خیابان برزیل غربی، پلاک۱۲۸، واحد۱